КАТАЛОГ
PNEVMOLUX 2018

Коллектив компании ПНЕВМОЛЮКС рад предоставить вашему вниманию наш новый каталог 2018 года

РЕДАКЦИЯ №015 ОТ 22.01.18
ПНЕВМОЛЮКС

СОДЕРЖАНИЕ

ПНЕВМАТИКА

ПНЕВМОЦИЛИНДРЫ

ПНЕВМОЦИЛИНДРЫ СЕРИЙ AF 1.5
Арт. P.001.01.
Устройство пневмоцилиндров 1.8
Ремкомплект пневмоцилиндров 1.8

ЭЛЕМЕНТЫ КРЕПЛЕНИЯ ПНЕВМОЦИЛИНДРОВ 1.9
Арт. P.001.08.
Лапы (комплект из двух штук) 1.9
Фланец (универсальный) 1.9
Цапфа 1.10
Двойная серьга (вилка) 1.10
Серьга (проушина) 1.11
Наконечник тип F и тип G 1.11
Наконечник со сферическим шарниром 1.12

ПНЕВМОЦИЛИНДРЫ СЕРИЙ AFC 1.13
Арт. P.001.10.
Устройство пневмоцилиндров 1.16
Ремкомплект пневмоцилиндров 1.16

ЭЛЕМЕНТЫ КРЕПЛЕНИЯ ПНЕВМОЦИЛИНДРОВ 1.23
Арт. P.001.08.
Лапы (комплект из двух штук) 1.17
Наконечник тип F и тип G 1.18
Двойная серьга (вилка) 1.18
Фланец (универсальный) 1.19
Серьга (проушина) 1.19

ПНЕВМОЦИЛИНДРЫ СЕРИЙ CF 1.20

Арт. P.001.02.
Устройство пневмоцилиндров 1.22
Ремкомплект пневмоцилиндров 1.23

ЭЛЕМЕНТЫ КРЕПЛЕНИЯ ПНЕВМОЦИЛИНДРОВ 1.23
Арт. P.001.08.
Лапы (комплект из двух штук) 1.23
Фланец (универсальный) 1.24
Серьга (проушина) 1.24
Двойная серьга (вилка) 1.25
Наконечник тип F и тип G 1.25
Наконечник со сферическим шарниром 1.26
Проушина 1.26

ПНЕВМОЦИЛИНДРЫ СЕРИЙ DF 1.27
Арт. P.001.03.
Устройство пневмоцилиндров 1.29

ПНЕВМОЦИЛИНДРЫ СЕРИЙ EF 1.30
Арт. P.001.04.
Устройство пневмоцилиндров 1.32

ПНЕВМОЦИЛИНДРЫ СЕРИЙ GF 1.33
Арт. P.001.06.
Устройство пневмоцилиндров 1.35

НЕВМОЦИЛИНДРЫ СЕРИЙ HF 1.36
Арт. P.001.05.
Устройство пневмоцилиндров 1.38
Ремкомплект пневмоцилиндров 1.38

ЭЛЕМЕНТЫ КРЕПЛЕНИЯ ПНЕВМОЦИЛИНДРОВ 1.39
Арт. P.001.08.
Лапы (комплект из двух штук) 1.39
Фланец (универсальный) 1.39
Цапфа 1.40
Двойная серьга (вилка) 1.40
Серьга (проушина) 1.41
Наконечник тип F и тип G 1.41
Наконечник со сферическим шарниром 1.42
Проушина 1.42

ПНЕВМОЦИЛИНДРЫ СЕРИЙ 3F 1.43
Арт. P.001.07.
Цилиндр 3F 50×125 . . . . . 1.44
Цилиндр 3F 63×200 . . . . . 1.44

МАГНИТНЫЕ ДАТЧИКИ ПОЛОЖЕНИЯ 1.45
Арт. P.001.10.
Герконовый датчик AGP-03 . . . . . 1.45
Герконовый датчик AGP-21 . . . . . 1.45
Герконовый датчик CGP-30 . . . . . 1.45
Крепления датчиков 1.46
PAB 1.46
PAC 1.46

ПНЕВМОРАСПРЕДЕЛИТЕЛИ

ПНЕВМОРАСПРЕДЕЛИТЕЛИ ЭЛЕКТРОМАГНИТНЫЕ 1.47
Арт. P.002.01.
Пневмораспределитель A1-321-321-010 (3/2,н.о., резьба M5) 1.47
Пневмораспределитель A1-321-321-012 (3/2, н.о., резьба G1/8") 1.48
Пневмораспределитель A1-322-321-010 (3/2,н.з., резьба M5) 1.48
Пневмораспределитель A1-322-321-012 (3/2, н.з., резьба G1/8") 1.49
Пневмораспределитель A1-520-321-010 (5/2, резьба M5) 1.49
Пневмораспределитель A1-520-331-010 (5/2, резьба M5) 1.50
Пневмораспределитель A1-533-331-007 (5/3, резьба M5) 1.50
Пневмораспределитель A1-533-331-009 (5/3, резьба 1/8") 1.51
Пневмораспределитель A1-534-331-007 (5/3, резьба M5) 1.51
Пневмораспределитель A1-534-331-009 (5/3, резьба 1/8") 1.52
Пневмораспределитель A1-535-331-007 (5/3, резьба M5) 1.52
Пневмораспределитель A1-535-331-009 (5/3, резьба 1/8") 1.53
Пневмораспределитель A1-321-421-x10 (3/2, н.о., резьба M5) 1.54
Пневмораспределитель A1-321-421-x12 (3/2, н.о., резьба 1/8") 1.54
Пневмораспределитель A1-322-421-x10 (3/2, н.з., резьба M5) 1.55
Пневмораспределитель A1-322-421-x12 (3/2, н.з., резьба 1/8") 1.55
Пневмораспределитель A1-520-421-x10 (5/2, резьба M5) 1.56
Пневмораспределитель A1-520-421-x12 (5/2, резьба 1/8") 1.56
Пневмораспределитель A1-520-441-x10 (5/2, резьба M5") 1.57

Пневмораспределитель А1-520-441-х12
(5/2, резьба 1/8") 1.57
Пневмораспределитель А1-533-441-х07
(5/3, резьба М5) 1.58
Пневмораспределитель А1-533-441-х09
(5/3, резьба 1/8") 1.58
Пневмораспределитель А1-534-441-х07
(5/3, резьба М5) 1.59
Пневмораспределитель А1-534-441-х09
(5/3, резьба 1/8") 1.59
Пневмораспределитель А1-535-441-х07
(5/3, резьба М5) 1.60
Пневмораспределитель А1-535-441-х09
(5/3, резьба 1/8") 1.60
Пневмораспределитель А2-321-321-016
(3/2, н.о., резьба 1/4") 1.61
Пневмораспределитель А2-322-321-016
(3/2, н.з., резьба 1/4") 1.61
Пневмораспределитель А2-520-321-016
(5/2, резьба 1/4") 1.62
Пневмораспределитель А2-533-331-012
(5/3, резьба 1/4") 1.62
Пневмораспределитель А2-534-331-012
(5/3, резьба 1/4") 1.63
Пневмораспределитель А2-535-331-012
(5/3, резьба 1/4") 1.63
Пневмораспределитель А2-321-421-х16
(3/2, н.о., резьба 1/4") 1.64
Пневмораспределитель А2-322-421-х16
(3/2, н.з., резьба 1/4") 1.64
Пневмораспределитель А2-520-421-х16
(5/2, резьба 1/4") 1.65
Пневмораспределитель А2-520-441-х16
(5/2, резьба 1/4") 1.65
Пневмораспределитель А2-533-441-х12
(5/3, резьба 1/4") 1.66
Пневмораспределитель А2-534-441-х12
(5/3, резьба 1/4") 1.66
Пневмораспределитель А2-535-441-х12
(5/3, резьба 1/4") 1.67
Пневмораспределитель А3-321-321-025
(3/2, н.о., резьба 1/4") 1.68
Пневмораспределитель А3-321-321-030
(3/2,н.о., резьба 3/8") 1.68
Пневмораспределитель А3-322-321-025
(3/2, н.з., резьба 1/4") 1.69
Пневмораспределитель А3-322-321-030
(3/2,н.з., резьба 3/8") 1.69
Пневмораспределитель А3-520-321-025
(5/2, резьба 1/4") 1.70
Пневмораспределитель А3-520-321-030
(5/2, резьба 3/8") 1.70
Пневмораспределитель А3-520-331-025
(5/2, резьба 1/4") 1.71
Пневмораспределитель А3-533-331-018
(5/3, резьба 3/8") 1.71
Пневмораспределитель А3-534-331-018
(5/3, резьба 3/8") 1.72
Пневмораспределитель А3-535-331-018
(5/3, резьба 3/8") 1.72
Пневмораспределитель А3-321-421-х25
(3/2, н.о., резьба 1/4") 1.73
Пневмораспределитель А3-321-421-х30
(3/2, н.о., резьба 3/8") 1.73
Пневмораспределитель А3-322-421-х25
(3/2, н.з., резьба 1/4") 1.74
Пневмораспределитель А3-322-421-х30
(3/2, н.з., резьба 3/8") 1.74
Пневмораспределитель А3-520-421-х25
(5/2, резьба 1/4") 1.75
Пневмораспределитель А3-520-421-х30
(5/2, резьба 3/8") 1.75
Пневмораспределитель А3-520-441-х25
(5/2, резьба 1/4") 1.76
Пневмораспределитель А3-520-441-х30
(5/2, резьба 3/8") 1.76
Пневмораспределитель А3-533-441-х18
(5/3, резьба 3/8") 1.77
Пневмораспределитель А3-534-441-х18
(5/3, резьба 3/8") 1.77
Пневмораспределитель А3-535-441-х18
(5/3, резьба 3/8") 1.78
Пневмораспределитель А4-321-321-050
(3/2, н.о., резьба 1/2") 1.79
Пневмораспределитель А4-322-321-050
(3/2, н.з., резьба 1/2") 1.79
Пневмораспределитель А4-520-321-050
(5/2, резьба 1/2") 1.80
Пневмораспределитель А4-533-331-030
(5/3, резьба 1/2") 1.80
Пневмораспределитель А4-534-331-030
(5/3, резьба 1/2") 1.81
Пневмораспределитель А4-535-331-030
(5/3, резьба 1/2") 1.81
Пневмораспределитель А4-321-421-х50
(3/2, н.о., резьба 1/2") 1.82
Пневмораспределитель А4-322-421-х50
(3/2, н.з., резьба 1/2") 1.82
Пневмораспределитель А4-520-421-х50
(5/2, резьба 1/2") 1.83
Пневмораспределитель А4-520-441-х50
(5/2, резьба 1/2") 1.83
Пневмораспределитель А4-533-441-х30
(5/3, резьба 1/2") 1.84
Пневмораспределитель А4-534-441-х30
(5/3, резьба 1/2") 1.84
Пневмораспределитель А4-535-441-х30
(5/3, резьба 1/2") 1.85
Пневмораспределитель А5-520-421-х95
(5/2, резьба 1/2") 1.86
Пневмораспределитель А5-520-441-х95
(5/2, резьба 1/2") 1.86
Пневмораспределитель А5-533-441-х70
(5/3, резьба 1/2") 1.87
Пневмораспределитель А4-535-441-х70
(5/3, резьба 1/2") 1.87
Пневмораспределитель А6-520-421-х110
(5/2, резьба 1/2") 1.88
Пневмораспределитель А6-520-441-х110
(5/2, резьба 1/2") 1.88

ПНЕВМОРАСПРЕДЕЛИТЕЛИ РУЧНЫЕ (КРАНЫ) КТ 1.89
Арт. Р.002.02.
Пневмораспределитель КТ-1-2-08-2-16
(5/2, резьба 1/4", в портах 3 и 5 – 1/8") 1.89
Пневмораспределитель КТ-1-3-08-1-12
(5/3, резьба 1/4", в портах 3 и 5 – 1/8") 1.90
Пневмораспределитель КТ-1-3-08-2-12
(5/3, резьба 1/4", в портах 3 и 5 – 1/8") 1.90

Пневмораспределитель KT-1-3-08-1-12(E)
(5/3, резьба 1/4", в портах 3 и 5 – 1/8"). 1.91
Пневмораспределитель KT-1-3-08-2-12(E)
(5/3, резьба 1/4", в портах 3 и 5 – 1/8"). 1.91
Пневмораспределитель KT-2-2-10-2-30
(5/2, резьба 3/8", в портах 3 и 5 – 1/4"). 1.92
Пневмораспределитель KT-2-3-10-1-18
(5/3, резьба 3/8", в портах 3 и 5 – 1/4"). 1.92
Пневмораспределитель KT-2-3-10-2-18
(5/3, резьба 3/8", в портах 3 и 5 – 1/4"). 1.93
Пневмораспределитель KT-2-3-10-1-18(E)
(5/3, резьба 3/8", в портах 3 и 5 – 1/4"). 1.93
Пневмораспределитель KT-2-3-10-2-18(E)
(5/3, резьба 3/8", в портах 3 и 5 – 1/4"). 1.94
Пневмораспределитель KT-3-2-15-2-50
(5/2, резьба 1/2") 1.94
Пневмораспределитель KT-3-3-15-2-30
(5/3, резьба 1/2") 1.95
Пневмораспределитель KT-3-3-15-1-30
(5/3, резьба 1/2") 1.95
Пневмораспределитель KT-3-3-15-1-30(E)
(5/3, резьба 1/2") 1.96
Пневмораспределитель KT-3-3-15-2-30(E)
(5/3, резьба 1/2") 1.96

ПНЕВМОРАСПРЕДЕЛИТЕЛИ РУЧНЫЕ (КРАНЫ) QT 1.97
Арт. P.002.03.
Пневмораспределитель QT-3-08-2. . . . . 1.97
Пневмораспределитель QT-3-08-1. . . . . 1.98
Пневмораспределитель QT-3-06-2. . . . . 1.98
Пневмораспределитель QT-3-06-1. . . . . 1.99

ПНЕВМОРАСПРЕДЕЛИТЕЛИ РУЧНЫЕ (КРАНЫ) KTC 1.90
Арт. P.002.04.
Пневмораспределитель KTC-1-08 . . . . . 1.100
Пневмораспределитель KTC-1-08(E) 1.100
Пневмораспределитель KTC-2-10 . . . . . 1.101
Пневмораспределитель KTC-2-10(E) 1.101
Пневмораспределитель KTC-2-15 . . . . . 1.102
Пневмораспределитель KTC-2-15(E) 1.102

ПНЕВМОРАСПРЕДЕЛИТЕЛИ РУЧНЫЕ (КНОПКИ) MV 1.103
Арт. P.002.05.
Пневмораспределитель MV-2-06-12 . . . . . 1.103
Пневмораспределитель MV-3-06-12
(3/2, резьба 1/8") 1.104
Пневмораспределитель MV-5-06-12
(5/2, резьба 1/8") 1.104
Пневмораспределитель MV-3-08-16
(3/2, резьба 1/4") 1.105
Пневмораспределитель MV-5-08-16
(5/2, резьба 1/4", порты 3 и 5 – 1/8"). 1.105

УПРАВЛЯЮЩИЕ ЭЛЕМЕНТЫ 1.106
Арт. P.002.06.
Обозначение управляющих элементов: 1.106
Ролик R. 1.106
Кнопка PP (цвет зеленый). 1.106
Кнопка EB (с фиксацией и без фиксации;
цвет красный, зеленый) 1.106
ПЕРЕКЛЮЧАТЕЛЬ TB (цвет черный) 1.106

ПНЕВМОРАСПРЕДЕЛИТЕЛИ С НОЖНЫМ УПРАВЛЕНИЕМ (ПНЕВМОПЕДАЛИ) СЕРИИ PP. 1.107
Арт. P.002.07.
Педаль PP-08 . . . . . 1.107
Педаль PP-08B. 1.108
Педаль PP-08C. 1.108
Педаль PP-08BC. 1.109
Педаль PP-320 . . . . . 1.109
Педаль PP-420 . . . . . 1.110

ПНЕВМОРАСПРЕДЕЛИТЕЛИ СЕРИИ B64 И B63 . . . . . 1.111
Арт. P.002.08.
Пневмораспределитель B64-34
(5/2, резьба 1/2") 1.111
Пневмораспределитель B64-33
(5/2, резьба 3/8", порты 3 и 5 – 1/4"). 1.112
Пневмораспределитель B64-14
(5/2, резьба 1/2") 1.112
Пневмораспределитель B64-13
(5/2, резьба 3/8", порты 3 и 5 – 1/4"). 1.113
Пневмораспределитель B63-34
(5/2, резьба 1/2") 1.113
Пневмораспределитель B63-33
(5/2, резьба 3/8", порты 3 и 5 – 1/4"). 1.114
Пневмораспределитель B63-14
(5/2, резьба 1/2") 1.114
Пневмораспределитель B63-13
(5/2, резьба 3/8", порты 3 и 5 – 1/4"). 1.115

ПНЕВМОРЕСПРЕДЕЛИТЕЛИ «PNEVMOLUX» 1.116
Арт. P.002.09.
Пневмораспределитель У7122А 1.116
Пневмораспределитель У7124А 1.118
Пневмораспределитель У7126А 1.120

КАТУШКИ К ПНЕВМОРАСПРЕДЕЛИТЕЛЯМ СЕРИЙ A1-A4 . . . . . 1.122
Арт. P.002.10.
Катушка C1-x3 . . . . . 1.122
Катушка C2-x3 . . . . . 1.122

ПЛИТЫ ПНЕВМАТИЧЕСКИЕ 1.123
Арт. P.002.12.
Плиты пневматические серии A 1.123

ДРОССЕЛИ И КЛАПАНЫ

ДРОССЕЛИ. 1.124
Арт. P.003.
Дроссели DR 1.124
Дроссель-глушитель BESL 1.125
Фитинг-Дроссель NSE. 1.125
Фитинг-Дроссель SA. 1.126
Фитинг-Дроссель SL 1.126

КЛАПАНЫ 1.127
Арт. P.003.
Клапан быстрого выхлопа QEV. 1.127
Логический клапан QRV (или) 1.128
Обратный клапан KA 1.129
Отсечной клапан MV 1.129
Обратный клапан Q22HD. 1.130

ПОДГОТОВКА ВОЗДУХА

Импульсный клапан MCF 1.130
Катушка для арматурных клапанов 1.130
Электромагнитный клапан ZS 1.131

РЕДУКТОРЫ 1.132
Арт. P.004.01.
РЕДУКТОР AR. 1.132
РЕДУКТОР BR. 1.133
РЕДУКТОР JAR. 1.133

ФИЛЬТРЫ 1.134
Арт. P.004.02.
Фильтры BF 1.134
Фильтры JAF 1.135

ЛУБРИКАТОРЫ 1.136
Арт. P.004.03.
Лубрикатор AL1500 . . . . . 1.136
Лубрикаторы BL. 1.136
Лубрикаторы JAL 1.138

ФИЛЬТРЫ-РЕГУЛЯТОРЫ. 1.139
Арт. P.004.04.
Фильтры-регуляторы AFR 1.139
Фильтры-регуляторы BFR 1.140
Фильтры-регуляторы JAW 1.141

БЛОКИ ПОДГОТОВКИ ВОЗДУХА 1.142
Арт. P.004.05.
Блоки подготовки воздуха MFRL 1.142
Блоки подготовки воздуха FRL. 1.143
Блоки подготовки воздуха MFRL-CS 1.144
Блоки подготовки воздуха MFRL-C 1.145
Блоки подготовки воздуха FRL-C 1.146

ФИТИНГИ

ЦАНГОВЫЕ ФИТИНГИ СЕРИЙ «РЕЗЬБА-ЦАНГА» 1.147
Арт. P.004.05.
Фитинг PC 1.147
Фитинг PB 1.148
Фитинг PX 1.148
Фитинг PCF 1.149
Фитинг PD 1.149
Фитинг PL. 1.150
Фитинг PLL. 1.151
Фитинг PHF 1.152
Фитинг PMF 1.153
Фитинг PKB 1.154
Фитинг PH 1.156
Отсечной кран HVFS (3/2) 1.156

ЦАНГОВЫЕ ФИТИНГИ СЕРИИ «ЦАНГА-ЦАНГА» 1.157
Арт. P.004.05.
Фитинг PU 1.157
Фитинг PM 1.157
Фитинг PW 1.158
Фитинг PG (соединитель) 1.158
Фитинг PE (тройник) 1.158
Фитинг PV (уголок) 1.159
Фитинг PY (разветвитель). 1.159
Фитинг PZA (разветвитель) 1.159
Фитинг PK 1.160
Фитинг PEG 1.160

БЫСТРОСЪЕМЫ 1.161
Арт. P.005.03
Быстросъемное соединение BS-0860. . . . . 1.161
Быстросъемное соединение BS-1080. . . . . 1.161
Быстросъемное соединение BSE-09. . . . . 1.161
Быстросъемное соединение BSE-12. . . . . 1.161
Быстросъемное соединение BCF-02. . . . . 1.161
Быстросъемное соединение BC-02. . . . . 1.161

ПИСТОЛЕТЫ 1.162
Арт. P.005.04
Пистолет покрасочный PP-02. . . . . 1.162
Пистолет покрасочный PP-77. . . . . 1.162
Пистолет покрасочный PP-101. . . . . 1.163
Пистолет обдувочный PO-02 . . . . . 1.164

ГЛУШИТЕЛИ И ЗАГЛУШКИ 1.165

Арт. P.005.
Глушитель BSL 1.165
Глушитель BSLM 1.166
Заглушка PP 1.166

ТРУБКИ. 1.167
Арт. P.006.
Трубка прямая PU 1.167
Трубка спиральная UC. 1.167
Трубки на автоматической катушке APU 1.168

ОРБИТАЛЬНЫЕ ШЛИФМАШИНКИ. 1.169
Орбитальная шлифмашинка POS 1.169

КОМПРЕССОРЫ

ВИНТОВЫЕ КОМПРЕССОРЫ 1.170
Арт. P.008.03.
Винтовые компрессоры VVC. 1.170

ПОРШНЕВЫЕ КОМПРЕССОРЫ 1.171
Арт. P.008.01.
Поршневой компрессор OLF100D. 1.171
Поршневой компрессор OLF295D. 1.171
Поршневой компрессор OLF400D. 1.172
Поршневой компрессор OLF370D. 1.172
Поршневой компрессор OLF248D. 1.172
Поршневой компрессор OLF550D. 1.173
Поршневой компрессор OLF750D. 1.173
Поршневой компрессор OLF1100D. 1.174
Поршневой компрессор OLF1500D. 1.174
Поршневой компрессор OLF550S. 1.175
Поршневой компрессор OLF750S. 1.175
Поршневой компрессор OLF1100S. 1.176
Поршневой компрессор OLF1500S. 1.176

ПРИСОСКИ СЕРИИ PV 1.177
Арт. P.008.06
Присоски сильфонного типа PVS 1.177
Присоски плоского типа (прямой профиль) PVF 1.178
Присоски плоского типа (глубокий профиль) PVD. . . 1.179

ОСУШИТЕЛИ РЕФРИЖЕРАТОРНОГО ТИПА 1.181
Арт. P.008.04.
Осушители рефрижераторные серии RD. 1.181

РЕСИВЕРЫ **1.183**
Арт. P.008.02.
Воздушные (вакуумные) ресиверы серии VR 1.183

ВАКУУМНЫЕ ЭЖЕКТОРЫ **1.185**
Арт. P.008.05.
Вакуумные эжекторы серии DL 1.185

БУСТЕРЫ

УСИЛИТЕЛИ ДАВЛЕНИЯ **1.186**
Арт. P.009.
Усилители давления UM-..-040 ..... 1.187
Усилители давления UM-..-063 ..... 1.189
Усилители давления UM-..-100 ..... 1.190

АСПИРАЦИЯ

АСПИРАЦИОННЫЕ УСТАНОВКИ **1.191**

Серия аспирационных установок LB-C 1.191
Серия аспирационных установок LB-D 1.193
Серия аспирационных установок LB-DY 1.195
Серия аспирационных установок LB-CY 1.195
Серия аспирационных установок LB-GD 1.196
Серия аспирационных установок LB-XF 1.197

ГИДРАВЛИКА

ГИДРОЦИЛИНДРЫ **2.4**
Арт. G.011
Гидроцилиндры на стяжках серии GNS 2.4
Конструкция цилиндров GNS 2.5
Типоразмеры цилиндров GNS 2.6
Типоразмеры цилиндров GNS с фланцем FA 2.7
Типоразмеры цилиндров GNS с лапами FB 2.8
Типоразмеры цилиндров GNS с шарнирной проушиной CA/ с двойной проушиной CB 2.9
Типоразмеры двойного наконечника YP 2.10
типоразмеры шарнирного наконечника PHS 2.11

ГИДРОСТАНЦИИ **2.13**
Арт. G.010
Устройство гидростанции 2.13
Гидростанции GSS 2.16
Типовые гидростанции PnevmoLux 2.16

ГИДРОРАСПРЕДЕЛИТЕЛИ ЭЛЕКТРОМАГНИТНЫЕ **2.17**
Арт. G.001.01
CETOP03 (ду 6мм) 2.17
CETOP05 (ду 10мм) 2.19
CETOP07 (ду 16мм) 2.21
CETOP08 (ду 10мм) 2.23
CETOP10 (ду 10мм) 2.25

ГИДРОРАСПРЕДЕЛИТЕЛИ РУЧНЫЕ (ПРОМЫШЛЕННЫЕ) **2.27**
Арт. G.002.01
CETOP03 ..... 2.27
CETOP05 ..... 2.28
CETOP07 ..... 2.29

ГИДРОРАСПРЕДЕЛИТЕЛИ РУЧНЫЕ (ДЛЯ МОБ. ТЕХНИКИ) **2.33**
Арт. G.002.02
Монобочный гидрораспределитель ZD160 ..... 2.33
Монобочный гидрораспределитель ZD25 ..... 2.34
Монобочный гидрораспределитель ZD45-1 ..... 2.35
Монобочный гидрораспределитель ZD45-3 ..... 2.37
Монобочный гидрораспределитель ZD45-4 ..... 2.38
Монобочный гидрораспределитель ZD45-5 ..... 2.39
Монобочный гидрораспределитель ZD70-1 ..... 2.40
Монобочный гидрораспределитель ZD70-2 ..... 2.41
Монобочный гидрораспределитель ZD70-4 ..... 2.42
Монобочный гидрораспределитель ZD80-3 ..... 2.43
Секционный гидрораспределитель DL-F15 ..... 2.44
Секционный гидрораспределитель ZS-L10-YT-50 ..... 2.45
Секционный гидрораспределитель ZS-I25-F31 ..... 2.46

КАТУШКИ ДЛЯ ГИДРОРАСПРЕДЕЛИТЕЛЕЙ **2.47**
Арт. G.001.02.
Катушка для гидрораспределителей CETOP 03 ..... 2.47
Катушка для гидрораспределителей CETOP 05 ..... 2.47
Колпачок ручного дублирования 2.47

ГИДРОНАСОСЫ **2.48**
Арт. G.009.
Шестеренные насосы PGP 2.48
Радиально-поршневые насосы PR 2.50
Аксиально-поршневые насосы A2/BI 2.51
Колокола PK 2.52
Полумуфты NL 2.53

ПЛИТЫ ГИДРАВЛИЧЕСКИЕ **2.54**
Арт. G.003.
Многоместная плита CETOP03 ..... 2.54
Многоместная плита CETOP05 ..... 2.55
Многоместная плита CETOP07 ..... 2.56
Плиты под предохранительные клапаны PC17 ..... 2.57

КЛАПАНЫ ПРЕДОХРАНИТЕЛЬНЫЕ **2.60**
Арт. G.004.
Клапаны предохранительные FT-DBD 2.60
FT-DBD K 2.60
FT-DBD P 2.61
FT-DBD G 2.61
Предохранительные Клапаны FT-MRV 2.62
FT-MRV 02, 02A, 02C, 03 ..... 2.63
FT-MRV 02B/P, 02D, 03A, 03C, 03B/P, 03D 2.64
Предохранительные клапаны DB/DBW 2.65

ГИДРОЗАМКИ **2.68**
Арт. G.005.
Гидрозамки Z2S 2.68
Гидрозамки трубного монтажа 2.69
Гидрозамки VPDE 2.69

РЕДУКЦИОННЫЕ КЛАПАНЫ **2.70**
Арт. G.006.
Встраиваемый клапан WZ10B 2.70
Клапан ZDR-6 ..... 2.71
Клапан ZDR-10 ..... 2.72

ОБРАТНЫЕ КЛАПАНЫ **2.73**
Арт. G.007.
Модульный обратный клапан Z1S6 ..... 2.73
Модульный обратный клапан Z1S10 ..... 2.74
Обратный клапан CIT 2.75

ДРОССЕЛЬНЫЕ ПЛИТЫ 2.76
Арт. G.008.
Дроссельная плита Z2FS6 ..... 2.76
Дроссельная плита Z2FS10 ..... 2.77
Дроссельная плита Z2FS1620 ..... 2.78
Дроссель трубного монтажа LA 2.79

ТРУБЫ И ШТОКИ

ТРУБЫ 3.2
Арт. T.001
Трубы алюминиевые 3.2
Трубы стальные бесшовные 3.2

ШТОКИ 3.4
Арт. T.003
Штоки хромированные 3.4

СТАНОЧНЫЙ ПРОФИЛЬ

СТАНОЧНЫЙ ПРОФИЛЬ 4.2
Арт. S.01
Станочный профиль SP 20x20 ..... 4.2
Станочный профиль SP 45x45 ..... 4.2
Станочный профиль SP 50x50 ..... 4.2
Станочный профиль SP 90x90 ..... 4.2
Станочный профиль SP 100x100 ..... 4.3

КОМПЛЕКТУЮЩИЕ СТАНОЧНОГО ПРОФИЛЯ 4.3
Арт. S.02
Т-болт 4.3
Сухарь соединительный 4.3
Быстросъемное соединение вида "Угол 90" 4.4
Кронштейн 4.4
Угловой кронштейн 4.4
Шарнирное соединение вида "Угол 90" 4.5
Нога 4.5
Заглушка 4.6
Крепление панели 4.6

ПЕРЕМЕЩЕНИЕ

ЛИНЕЙНЫЕ АКТУАТОРЫ. 5.2
Арт. A.002
Линейные актуаторы ATU-1 ..... 5.2
Линейные актуаторы ATU-2 ..... 5.4

ЭЛЕКТРОЦИЛИНДРЫ. 5.6
Арт. A.001
Электроцилиндры SLA-25 ..... 5.6
Электроцилиндры SLA-37 ..... 5.8
Электроцилиндры SLA-25 ..... 5.6
Электроцилиндры PNT/26 ..... 5.11
Электроцилиндры PNT/35 ..... 5.14
Электроцилиндры PNT/45 ..... 5.17
Электроцилиндры PNT/52 ..... 5.21

ШАРИКО-ВИНТОВЫЕ ПАРЫ 5.11
Арт. A.003
Шарико-винтовые пары SFU DIIN 69051 B 5.24
Шарико-винтовые пары SKF 5.25
Шарико-винтовые пары DFU DIIN 69051 B 5.26

ВИБРООПОРЫ

ВИБРООПОРЫ 6.2
Арт. V.001
Виброопоры SAG 6.2
Виброопоры SAF 6.4

СТАНОЧНАЯ ОСНАСТКА

ОПРАВКА ЦАНГОВАЯ ISO 30 ..... 6.5
ОПРАВКА С КОНУСОМ ISO 30 ТИП DIN69871/A 6.5
ОПРАВКА ЦАНГОВАЯ ISO 30 ТИП “AGUT” AND “PRUSSIANI” 6.5
ОПРАВКА С КОНУСОМ ISO 30 ТИП "BAVELLONI" 6.6
ОПРАВКА С КОНУСОМ ISO 30 ТИП "INTERMAC" И "BIMATECH"6.6
ОПРАВКА ЦАНГОВАЯ ТИП HSK E 6.7
ОПРАВКА ДЛЯ ОСЕВОГО ИНСТРУМЕНТА ISO 30 ..... 6.8
ОПРАВКА С КОНУСОМ ISO 30 ТИП DIN 69871 ..... 6.8
ОПРАВКА С КОНУСОМ ISO 30 ТИП"BAVELLONI" 6.8
ОПРАВКА С КОНУСОМ ISO 30 ТИП "INTERMAC" И "BIMATECH" 6.9
ОПРАВКА ДЛЯ ШЛИФОВАЛЬНОГО КРУГА ISO 30 ..... 6.9
ОПРАВКА С КОНУСОМ ISO 30 ТИП DIN 69871/A 6.9
ОПРАВКА С КОНУСОМ ISO 30 ТИП "BAVELLONI" 6.10
ОПРАВКА С КОНУСОМ ISO 30 ТИП "INTERMAC" И "BIMATECH" 6.10
ОПРАВКА С КОНУСОМ ISO 30 ТИП "SKG" 6.11
ОПРАВКА ДЛЯ ОСЕВОГО ИНСТРУМЕНТА ISO 40 ..... 6.11
ОПРАВКА С КОНУСОМ ISO 40 ТИП "AGUT" И "PRUSSIANI" 6.11
ОПРАВКА С КОНУСОМ ISO 40 ТИП "AGUT" И "PRUSSIANI" 6.12
ОПРАВКА С КОНУСОМ ISO 40 ТИП "BAVELLONI" 6.12
ОПРАВКА ДЛЯ ШЛИФОВАЛЬНОГО КРУГА ISO 40 ..... 6.13
ОПРАВКА С КОНУСОМ ISO 40 ТИП DIN 69871/A 6.13
ОПРАВКА С КОНУСОМ ISO 40 ТИП "BAVELLONI" 6.14
ОПРАВКА С КОНУСОМ ISO 40 ТИП "INTERMAC" И "BIMATECH" 6.14
ОПРАВКА ДЛЯ ШЛИФОВАЛЬНОГО КРУГА ISO 50 ..... 6.15
ОПРАВКА С КОНУСОМ ISO 50 ТИП DIN 69871 ..... 6.15
ОПРАВКА С КОНУСОМ ISO 50 ТИП "BREMBANA" 6.16
ОПРАВКА ЦАНГОВАЯ ISO 40 ..... 6.16
ОПРАВКА С КОНУСОМ ISO 50 ТИП DIN 69871 ..... 6.16
ОПРАВКА ЦАНГОВАЯ ISO 40 ТИП “AGUT” AND “PRUSSIANI” 6.17
ОПРАВКА С КОНУСОМ ISO 40 ТИП "BAVELLONI" 6.17
ОПРАВКА С КОНУСОМ ISO 30 ТИП "INTERMAC" И "BIMATECH" 6.18

ПРИНАДЛЕЖНОСТИ И КРЕПЕЖНЫЕ ЭЛЕМЕНТЫ ПАТРОНОВ, ОПРАВОК,СТАНОЧНОЙ ОСНАСТКИ. 6.18
ЦАНГИ ER 6.18
КОМПЛЕКТ КРЕПЛЕНИЯ PNM 6.20
ЗАТЯЖНОЙ ВИНТ (ШТРЕВЕЛЬ) ISO 30 ..... 6.21
ЗАТЯЖНОЙ ВИНТ (ШТРЕВЕЛЬ) ISO 40 ..... 6.21
ЗАТЯЖНОЙ ВИНТ (ШТРЕВЕЛЬ) ISO 50 ..... 6.22
ЗАТЯЖНОЙ ВИНТ (ШТРЕВЕЛЬ) ISO 40 BT 6.22

ЗАМЕТКИ

PNEVMOLUX

КАТАЛОГ ПНЕВМАТИКИ

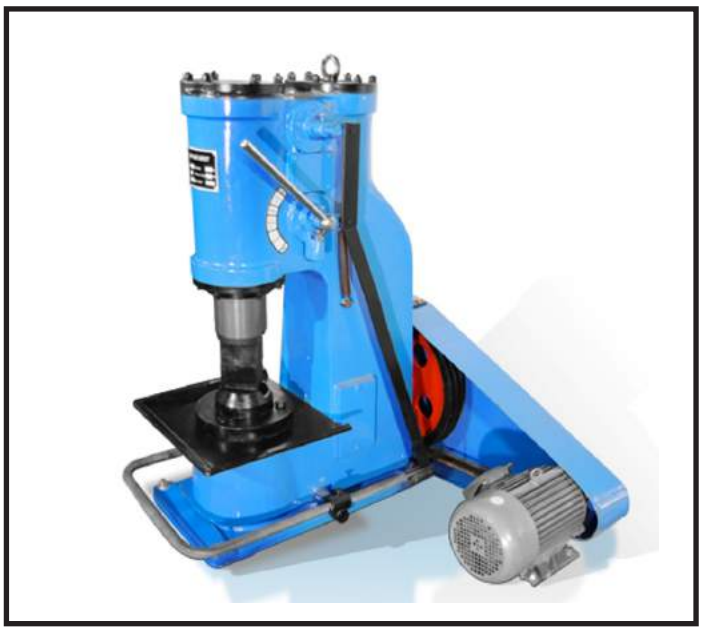

Несмотря на сложную ситуацию в мировой экономике, наша компания старается постоянно расширять перечень пневматического и гидравлического оборудования.

Данный шаг ещё раз подтверждает стремление PNEVMOLUX к постоянному росту и укреплению своих позиций как поставщика высококачественной пневматики и гидравлики на современном мировом рынке.

В качестве примера можно привести как маломощные пневматические системы применяемые в пищевой, фармацевтической промышленности, так и системы повышенной мощности для создания больших усилий, например в пневматических прессах или пневматических бурах для работы с бетоном.

Пневматические компоненты производства PNEVMOLUX находят применение в самых различных отраслях промышленности

ОБЛАСТЬ ПРИМЕНЕНИЯ ПНЕВМООБОРУДОВАНИЯ

Область применения пневматических устройств весьма широка. Она охватывает такие отрасли промышленности, как машиностроение, металлургию, транспорт. Незаменима в нефтяной, газовой, нефтехимической, нефтеперерабатывающей, горнодобывающей, химической промышленностях, на предприятиях строительного комплекса, а также в пищевой сфере.

ПРЕИМУЩЕСТВА ИСПОЛЬЗОВАНИЯ ПНЕВМООБОРУДОВАНИЯ

Преимущества в использовании пневмооборудования в той или иной области связаны со свойствами газа (воздуха), а именно: малая плотность, сжимаемость, доступность, низкая стоимость, пожаро- и взрывобезопасность, химическая и радиационная стойкость.

Пневмоагрегаты просты в устройстве, поэтому обладают высокой надежностью, высоким быстродействием, высокой удельной мощностью. Пневмоаппаратура надежно работает в широком диапазоне температур, при высокой агрессивности и загрязненности среды, при сильных ударных и вибрационных нагрузках.

ФИЛЬТРАЦИЯ

Для надежной работы оборудования с пневматическими приводами исключительно важна качественная подготовка сжатого воздуха. Важность обусловлена тем, что загрязнения оказывают физическое, химическое и электролитическое воздействие на пневматические устройства, снижают их долговечность в 4-5 раз, а в некоторых случаях до 20 раз. Поломка пневмоприводов по этой причине составляет 80% от общего числа отказов.

Исключительно вредным является попадание в пневматические системы отработанного компрессорного масла. В результате необратимых изменений, происходящих с ним под воздействием высоких температур при сжатии воздуха и трения в подвижных парах, оно больше не является смазкой. Выделяющиеся из масла смолистые вещества забивают зазоры и отверстия пневматических элементов, приводя к выходу оборудования из строя, а твердые частицы могут способствовать повреждению сопряженных поверхностей золотников, штоков и поршней.

Другой проблемой является вода. При большом содержании влаги в сжатом воздухе может происходить растворение и вынос консистентной смазки, заложенной в распределителях и цилиндрах. Для осушки используют либо доохладитель, либо системы на основе силикагеля. Оба варианта не гарантируют надежной защиты от конденсата и загрязнений при больших длинах трубопроводов. Поэтому непосредственно на оборудовании устанавливают недорогие фильтры: влаго- и маслоотделители центробежного типа. Поскольку их эффективность зависит от скорости движения воздуха, то при циклических падениях расхода их способность отделять влагу и масло падает.

В этих условиях наилучшим решением является применение коалесцентных фильтров-осушителей. Коалесцентные осушители объединяют в себе достоинства фильтров тонкой очистки и систем удаления влаги. Она надежно отсеивают частицы размерами от 0,01 мкм, а использование при фильтрации эффекта коалесценции (слияния) капель позволяет практически полностью избавиться от воды в линиях даже при существенных колебаниях расхода.

Фильтр может быть оборудован несколькими видами конденсатоотводчиков, сливающих конденсат в полуавтоматическом и автоматическом режимах. Особый интерес представляет конденсатоотводное устройство, при котором слив конденсата осуществляется при малом падении давления, то есть при каждом срабатывании пневмосистемы. Использование коалесцентных фильтров в составе блоков подготовки воздуха – один из важных факторов увеличения долговечности работы пневматических устройств.

СМАЗКА

Во все изделия PNEVMOLUX заложена консистентная смазка. Данная смазка позволяет избежать добавления дополнительной смазки в воздух в течение всего срока службы пневмоаппаратуры.

Применение маслораспылителей необходимо в случаях, когда приводы используются в экстремальных условиях с высокой частотой срабатывания (более 40 переключений в минуту), высокой скоростью перемещения (более 1 м/с) и при необходимости точных подач.

Внимание: масло, распыленнее в воздухе, вымывает заводскую смазку, и поэтому после начала применения маслораспыления подачу масла нельзя прекращать. В противном случае может произойти износ манжет и уплотнений, и , следовательно, выход изделия из строя.

РЕЗЬБОВЫЕ СОЕДИНЕНИЯ

M – резьба метрическая;

G, BSPP – резьба цилиндрическая трубная по DIN ISO 228, соответствующей резьбе по ГОСТ 6357-81;

R, Gc, BSPT – резьба коническая трубная в стандартах DIN 259, UNI 339-66, BS, соответствующей резьбе по ГОСТ 6211-81 (основные производители пневматики в Европе применяют только наружную коническую резьбу – ответная часть имеет трубную цилиндрическую резьбу).

ТАБЛИЦА ПЕРЕВОДА ДАВЛЕНИЙ

1 Бар	0,1 МПа
1 Бар	100 кПа
1 Бар	1000 мПа
1 Бар	14,50377 psi (фунт на квадратный дюйм)
1 Бар	1,019716 кгс/см^2
1 Бар	0,986 атм. физ.
1 Бар	750 мм. рт. ст.
1 Бар	10197,16 мм. вод. ст.
1 Бар	401,463 in.$H_2$0 (дюйм водяного столба)

РАСХОДНЫЕ ХАРАКТЕРИСТИКИ

Основные единицы измерения расхода сжатого воздуха следующие:

1000 Нл/мин = 60 м^3/час = 35,31 куб. футов в минуту.

Для оценки пропускной способности различных элементов пневматики используется стандартный нормальный расход Qn, который измеряется при давлении на входе элемента 6 Бар и падении давления на элементе 1 Бар.

Часто для определения пропускной способности вместо сжатого воздуха используют воду. При этом определяется коэффициент расхода по воде Kv, соответствующий расходу воды, при котором падение давления на элементе составляет 1 Бар. В Америке используется коэффициент расхода Cv, измеряемый в галлонах в минуту. Для пересчета коэффициента расхода по воде в стандартную пропускную способность используется следующее соотношение:

Qn (Нл/мин) = Kv (м^3/час)×1104 = Kv (л/мин)×66,2 = Cv (галлон/мин)×945

ВЫБОР ПНЕВМООБОРУДОВАНИЯ

Исходными данными при выборе пневмооборудования являются такие параметры, как развиваемое усилие (момент), величина рабочего давления, расход воздуха, скорость, ход, а также масса подвижных частей.

Пневмоцилиндры двустороннего действия рекомендуется подбирать таким образом, чтобы усилия и скорости в обе стороны реализовывались при возможно меньшей разнице в расходе сжатого воздуха. Это достигается соответствующим подбором площадей штока и поршня (Sш = 0,6Sп).

При использовании на максимальных скоростях рекомендуется осуществлять плавное торможение в конце хода во избежание удара поршня о крышку цилиндра. Если конструкция не предусматривает торможение, то используется специальная аппаратура. Для большинства моделей цилиндров максимальной скоростью считается 1 м/с. Вплоть до этой скорости изделия не нуждаются в смазке – заложенная при изготовлении консистентная смазка гарантирует исправную работу в течение всего срока службы. В случае, если необходимо достижение более высоких скоростей, рекомендуется использовать масла с вязкостью не более ISO VG32.

Пневмоаппаратура управляет направлением, скоростью движения, последовательностью работы исполнительных органов машины, регулирует рабочее давление и расход, выполнят функции контроля в пневмоприводе. К ней относятся пневмораспределители, редукторы, клапаны, дроссели, датчики, фильтры, глушители и т.д.

В настоящее время 80% всей аппаратуры выпускается со стыковыми соединениями и имеет международные присоединительные размеры, что упрощает замену, ремонт и монтаж оборудования.

Надежность и долговечность пневмопривода на 40% определяется параметрами пневмоаппаратуры, концевых соединений и трубопроводов.

Специалисты «Пневмолюкс» готовы правильно рассчитать и подобрать пневмооборудование по требованиям заказчика на всех этапах разработки пневмосистемы.

ПНЕВМОЦИЛИНДРЫ СЕРИЙ AF

По стандарту ISO 6431, VDMA 24562, CNOMO/AFNOR 49003

Пневмоцилиндры серии AF производятся с диаметром поршня от 32 до 400 мм и ходом до 3000 мм. По типу исполнения изготавливаются с одним, двумя штоками. Пневмоцилиндры серии AF могут быть как двухстороннего, так и одностороннего действия.

Все пневмоцилиндры оснащены демпфированием в конце хода и магнитным кольцом на поршне, что позволяет использовать на них датчики положения.

Гильза пневмоцилиндра изготовляется методом экструзии, в следствии чего имеет высокую чистоту поверхности и направленную шероховатость, что уменьшает износ уплотнений поршня.

Специальная высококачественная смазка позволяет использовать эти пневмоцилиндры в работе пневмосистемы без принудительного смазывания.

Шток изготавливается из стали, поверхность хромируется, чистота поверхности 0,8 допустимые отклонения по диаметру штока от -0,025 до 0,064 мм.

При производстве пневмоцилиндров серии AF используется круглая труба.

Обозначение	AF	XXX	×	XXX
Значение	Серия	∅ поршня		ход поршня

Технические характеристики:

Цилиндр двухстороннего действия с демпфированием	
Ход штока, мм	любой до 3000
Диаметр поршня , мм	32; 40; 50; 63; 80; 100; 125; 160; 200; 250; 320; 400
Рабочая среда	Подготовленный воздух
Рабочее давление, бар	1–9
Максимальное давление, бар	13,5
Рабочая температура, °С	–40…+70, возможно исполнение с рабочей температурой 90
Рабочая скорость, мм/с	50–800
Вид торможения	Воздушный, регулируемый
Тормозной путь, мм	20 (∅32,40,50,63); 26 (∅80,100,125,160); 45 (∅200); 52(∅250); 60(∅320)

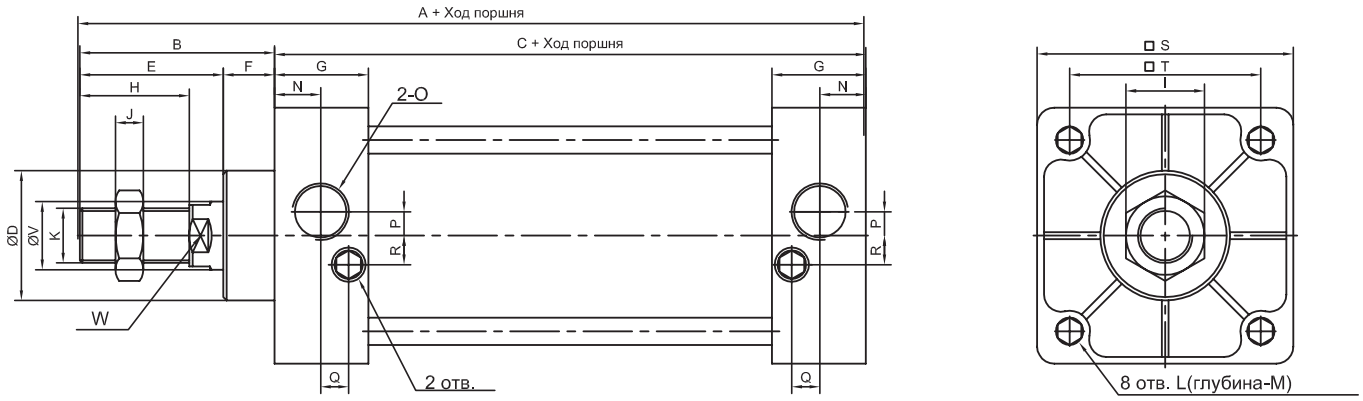

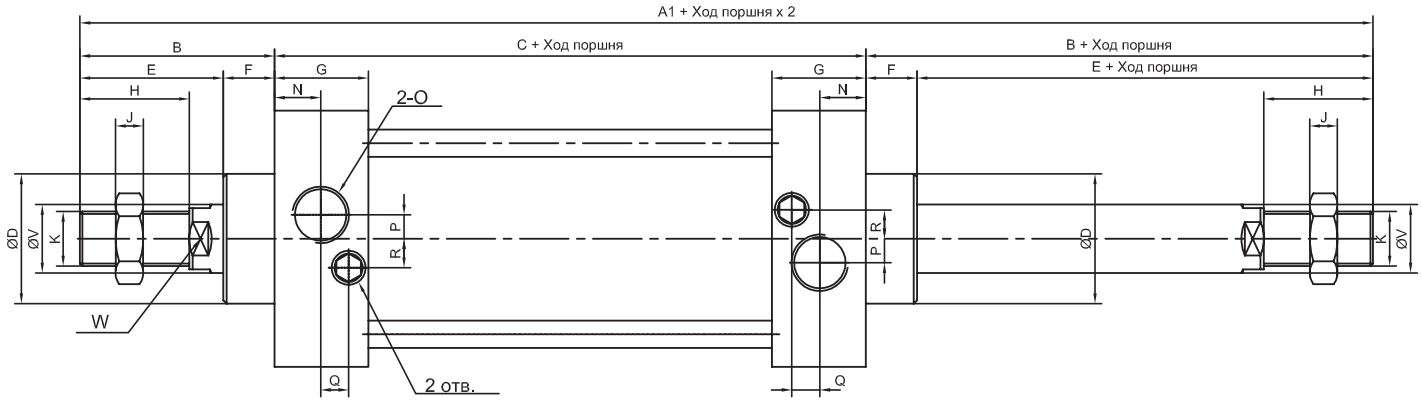

Диам./ размер	A	A1	B	C	D	E	F	G	H	I	J	K	L	M	N	O	P	Q	R	S	T	V	W
32	140	187	47	93	28	32	15	27,5	22	17	6	M10×1,25	M6×1	9,5	13,5	G1 /8	3,5	7,5	7	45	33	12	12
40	142	191	48	93	32	34	15	27,5	24	17	7	M12×1,25	M6×1	9,5	1,5	G1 /4	6	8,2	9	50	37	16	14
50	150	207	57	93	38	42	15	27,5	32	23	8	M16×1,5	M6×1	9,5	13,5	G1 /4	8,5	8,2	9	62	47	20	17
63	153	210	57	96	38	42	15	27,5	32	23	8	M16×1,5	M8×1,25	9,5	13,5	G3/8	7	8,2	8,5	75	56	20	17
80	183	258	75	108	47	54	21	33	40	26	10	M20×1,5	M10×1,5	11,5	16,5	G3/8	10	9,5	14	94	70	25	22
100	189	264	75	114	47	54	21	33	40	26	10	M20×1,5	M10×1,5	11,5	16,5	G1 /2	11	9,5	14	112	84	25	22
125	226	/	104	122	55	70	34	33	54	40	10	M27×2	M12×1,75	15,5	16,5	G1 /2	/	/	14	140	110	32	27
160	291	/	123	168	62	91	32	50	72	55	18	M36×2	M16×2	17,5	25	G1 /2	/	/	14	180	140	40	36
200	347	/	167	180	80	112	55	50	72	55	18	M36×2	M16,2	17,5	25	G3 /4	/	/	14	220	175	40	36
250	389	/	189	200	82	121	68	54	84	64	22	M42×2	M20	54	27	G1	/	/	14	270	220	50	46
320	436	/	216	220	100	126	90	65	96	74	22	M48×2	M24	45	30	G1	/	/	14	350	270	63	55
400	440	/	220	100	120	140	80	60	100	/	/	M56x4	M24	/	/	G1	/	/	14	430	343	70	/

Примечание: Резьбы K могут быть в различных исполнениях (внутренняя и наружняя) с различным стандартным шагом.

Таблица потребления воздуха цилиндрами двухстороннего действия при втягивании

Диам., мм	Бесшток, полость, $см^2$	Диам. штока, мм	Штоковая полость, $см^2$	Давление									
				0,10(1) МПа (бар)	0,20(2) МПа (бар)	0,30 (3) МПа (бар)	0,40(4) МПа (бар)	0,50 (5) МПа (бар)	0,60(6) МПа (бар)	0,70 (7) МПа (бар)	0,80 (8) МПа (бар	0,90 (9) МПа (бар)	1 (10) МПа (бар)
32	8,04	12	6,91	0,014	0,021	0,028	0,035	0,041	0,048	0,055	0,062	0,069	0,076
40	12,56	16	10,55	0,021	0,032	0,042	0,053	0,063	0,074	0,084	0,095	0,106	0,116
50	19,63	20	16,49	0,033	0,049	0,066	0,082	0,099	0,115	0,132	0,148	0,165	0,181
63	31,16	20	28,02	0,056	0,084	0,112	0,140	0,168	0,196	0,224	0,252	0,280	0,308
80	50,24	25	45,33	0,091	0,136	0,181	0,227	0,272	0,317	0,363	0,408	0,453	0,499
100	78,50	25	73,59	0,147	0,221	0,294	0,368	0,442	0,515	0,589	0,662	0,736	0,810
125	122,66	32	114,62	0,229	0,344	0,458	0,573	0,688	0,802	0,917	1,032	1,146	1,261
160	200,96	40	188,40	0,377	0,565	0,754	0,942	1,130	1,319	1,507	1,696	1,884	2,072
200	314,00	40	301,44	0,603	0,904	1,206	1,507	1,809	2,110	2,412	2,713	3,014	3,316
250	490,63	50	471,00	0,854	1,281	1,708	2,135	2,562	2,989	3,416	3,843	4,270	4,697
320	803,84	63	772,78	1,543	2,314	3,085	3,856	4,627	5,398	6,169	6,943	7,711	8,482

Таблица усилий в кГс

Диаметр цилиндра	32		40		50		63		80		100		125		160		200		250		320	
	Двойного действия																					
Давление (бар)	Выдвижение	Втягивание	Выдвижение	Втягивание	Выдвижение	Втягивание	Выдвижение	Втягивание	Выдвижение	Втягивание	Выдвижение	Втягивание	Выдвижение	Втягивание	Выдвижение	Втягивание	Выдвижение	Втягивание	Выдвижение	Втягивание	Выдвижение	Втягивание
1	8,04	6,90	12,56	10,55	19,63	16,49	31,17	28,03	50,26	45,36	78,53	73,62	122,70	114,60	201,00	188,40	314,20	301,40	490,63	471,00	803,84	772,78
2	16,08	13,80	25,12	21,10	39,26	32,98	62,34	56,06	100,52	90,72	157,06	147,24	245,40	229,20	402,00	376,80	628,40	602,80	981,26	942,00	1607,68	1545,56
3	24,12	20,70	37,68	31,65	58,89	49,47	93,51	84,09	150,78	136,08	235,59	220,86	368,10	343,80	603,00	565,20	942,60	904,20	1471,89	1413,00	2411,52	2318,34
4	32,16	27,60	50,24	42,20	78,52	65,96	124,68	112,12	201,04	181,44	314,12	294,48	490,80	458,40	804,00	753,60	1256,80	1205,60	1962,52	1884,00	3215,36	3091,12
5	40,20	34,50	62,80	52,75	98,15	82,45	155,85	140,15	251,30	226,80	392,65	368,10	613,50	573,00	1005,00	942,00	1571,00	1507,00	2453,15	2355,00	4019,20	3863,90
6	48,24	41,40	75,36	63,30	117,78	98,94	187,02	168,18	301,56	272,16	471,18	441,72	736,20	687,60	1206,00	1130,40	1885,20	1808,40	2943,78	2826,00	4823,04	4636,68
7	56,28	48,30	87,92	73,85	137,41	115,43	218,19	196,21	351,82	317,52	549,71	515,34	858,90	802,20	1407,00	1318,80	2199,40	2109,80	3434,41	3297,00	5626,88	5409,46
8	64,32	55,20	100,48	84,40	157,04	131,92	249,36	224,24	402,08	362,88	628,24	588,96	981,60	916,80	1608,00	1507,20	2513,60	2411,20	3925,04	3768,00	6430,72	6182,24
9	72,36	62,10	113,04	94,95	176,67	148,41	280,53	252,27	452,34	408,24	706,77	662,58	1104,30	1031,40	1809,00	1695,60	2827,80	2712,60	4415,67	4239,00	7234,56	6955,02

УСТРОЙСТВО ПНЕВМОЦИЛИНДРОВ

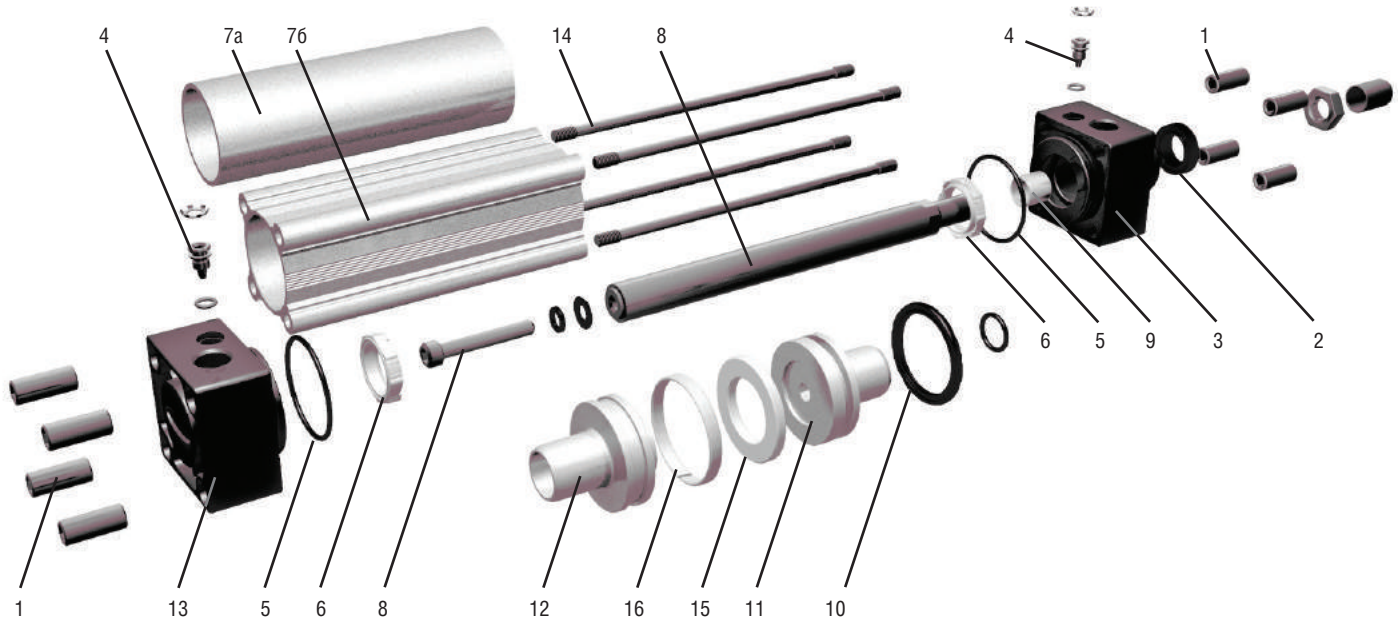

1. Гайка шпильки
2. Манжета штока (полиуретан)
3. Передняя крышка (упрочненный алюминиевый сплав)
4. Винт регулировки демпфера
5. Уплотнительное кольцо (пербунан)
6. Манжета демпфера (пербунан)

7а. Гильза AF (анодированный алюминий)
7б. Гильза BF (анодированный алюминий)

8. Шток (сталь с покрытием хромом)
9. Передний поршень демпфера (алюминий)
10. Уплотнительное кольцо (пербунан)
11. Поршень
12. Задний поршень демпфера (алюминий)
13. Задняя крышка (упрочненный алюминиевый сплав)
14. Шпилька
15. Магнитное кольцо
16. Несущее кольцо

РЕМКОМПЛЕКТ ПНЕВМОЦИЛИНДРОВ

Ко всем пневмоцилиндрам, которые мы производим, возможна поставка ремкомплектов. Ремкомплект включает в себя все необходимые уплотнения для ремонта пневмоцилиндра.

В состав ремкомплекта входит:

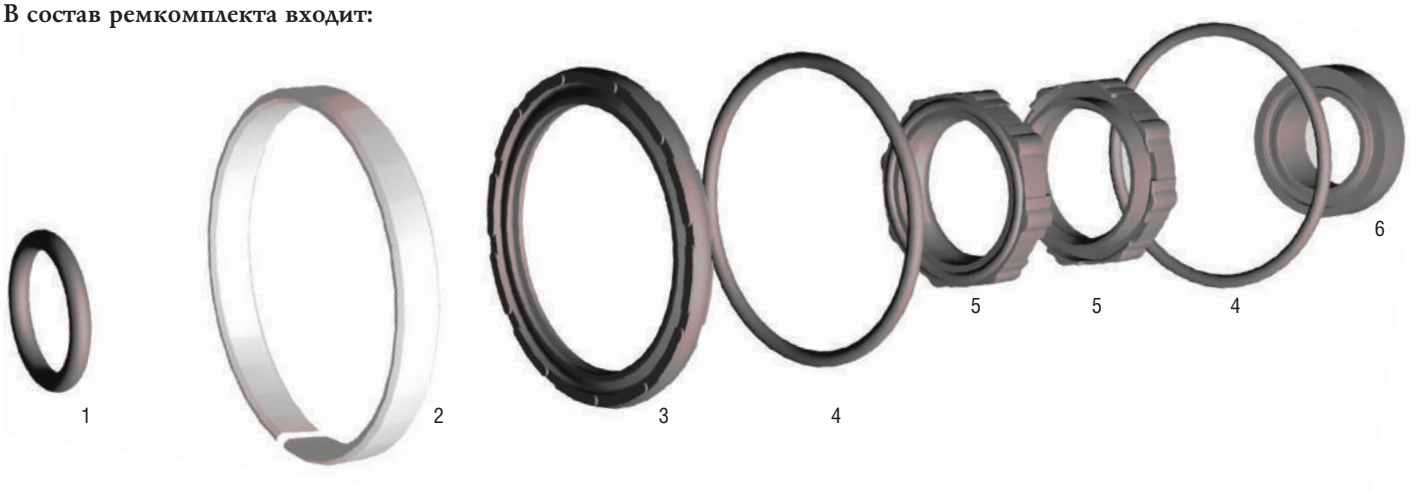

1. Манжета поршня – самосмазывающийся полиуретан
2. Несущее кольцо – фторопласт
3. Уплотнение поршня – пербунан (NBR)
4. Уплотнительное кольцо гильзы – пербунан (NBR) – 2 шт.
5. Манжета демпфера – пербунан (NBR) – 2 шт.
6. Манжета штока – самосмазывающийся полиуретан

Обозначение	Ремкомплект/	X
Значение		∅ поршня

ЭЛЕМЕНТЫ КРЕПЛЕНИЯ ПНЕВМОЦИЛИНДРОВ

ЛАПЫ (КОМПЛЕКТ ИЗ ДВУХ ШТУК)

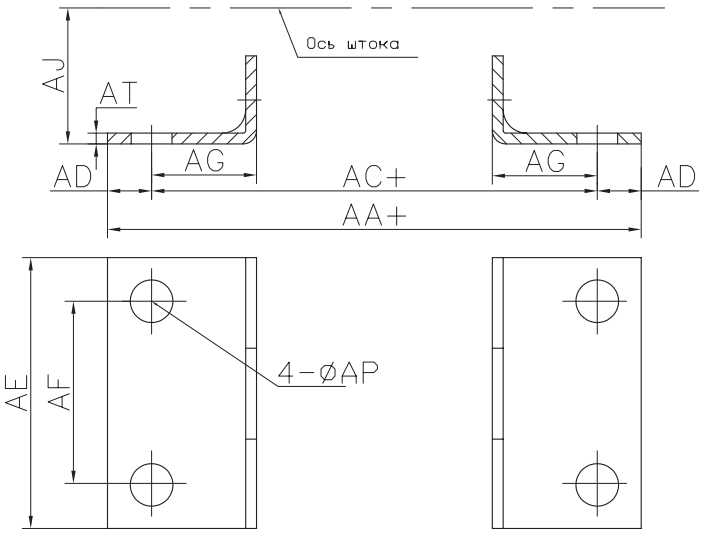

Обозначение	LA	XXX
Значение	Серия	∅ поршня

Обозначение	Диаметр поршня										
	32	40	50	63	80	100	125	160	200	250	320
AA	153	169	173	184	200	210	249	328	380	420	470
AC	134	140	149	158	168	174	213	288	320	350	390
AD	9,5	14,5	12	12	16	18	18	20	20	35	40
AE	50	57	68	80	97	112	140	180	220	270	340
AF	33	36	47	56	70	84	90	115	135	165	200
AG	20,5	23,5	28	31	30	30	45	60	70	75	85
AJ	28	30	36,5	41	49	57	90	115	135	165	185
AP	9	12	12	12	14	14	18	18	22	28	35
AT	3,2	3,2	3,2	3,2	4	4	8	8	10	20	23

ФЛАНЕЦ (УНИВЕРСАЛЬНЫЙ)

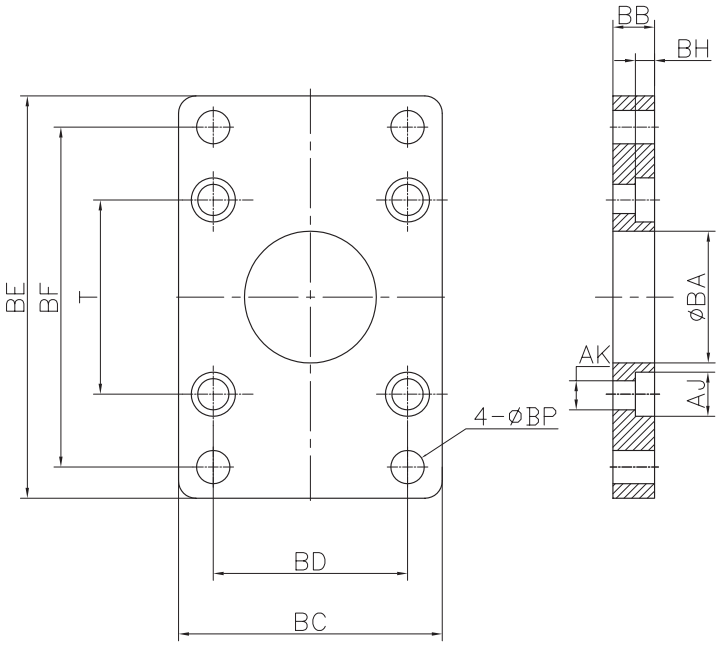

Обозначение	B	XXX
Значение	Серия	∅ поршня

Обозначение	Диаметр поршня										
	32	40	50	63	80	100	125	160	200	250	320
BA	28,3	32,3	38,3	38,3	47,3	47,3	56	63	81	90	110
BB	10	10	10	12	16	16	20	25	25	25	30
BC	47	52	65	76	95	115	140	180	220	270	340
BD	33	36	47	56	70	84	90	115	135	165	200
BE	72	84	104	11	143	162	224	280	320	390	470
BF	58	70	86	98	119	138	180	230	270	330	400
BH	6,5	6,5	6,5	8,5	10,5	10,5	15	20	20	/	/
AJ	10,5	10,5	10,5	13,5	16,6	16,6	19	25	25	/	/
AK	6,5	6,5	6,5	8,5	10,5	10,5	12,5	16,5	16,5	/	/
BP	7	7	9	9	12	12	16	18	22	26	33
T	33	37	47	56	70	84	110	140	175	220	270

ЦАПФА

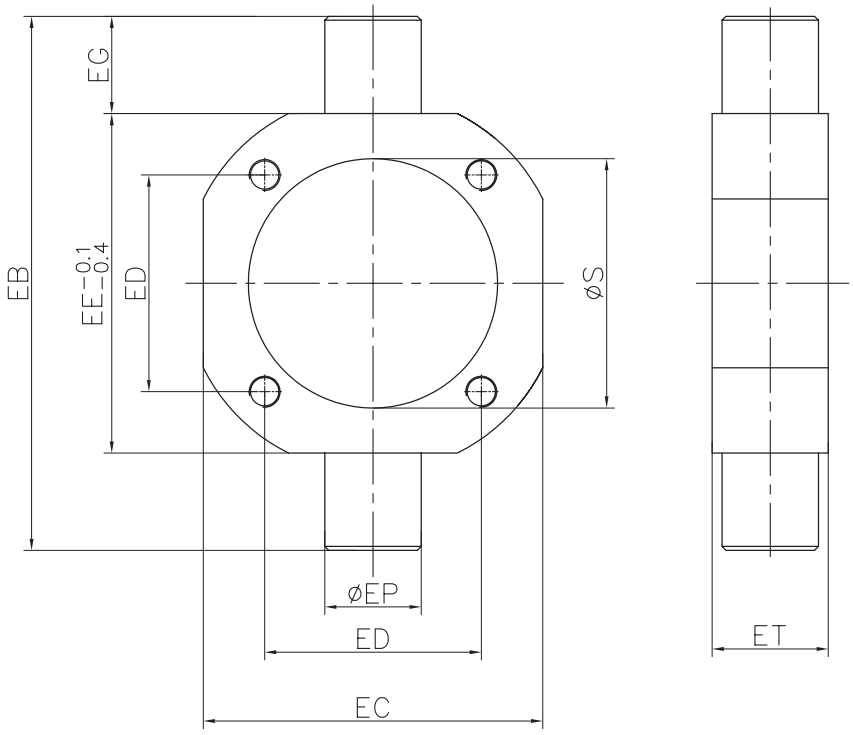

Обозначение	E	XXX
Значение	Серия	∅ поршня

Цапфа (размеры)

	Диаметр поршня										
Обозначение	32	40	50	63	80	100	125	160	200	250	320
EB	74	113	126	138	164	182	210	264	336	400	500
EC	49	63	76	88	114	12	160	200	245	280	350
ED	33	37	47	56	70	84	110	140	175	220	270
EE	50	63	76	88	114	132	160	200	245	320	400
EG	12	25	25	25	25	25	25	32	35	40	50
EP	12	25	25	25	25	25	30	32	32	40	50
ET	17	30	30	30	35	40	38	38	52	60	70
S	35,5	45,5	55,5	68,5	87,5	107,5	134,5	172,5	212,5	262,5	332,5

ДВОЙНАЯ СЕРЬГА (ВИЛКА)

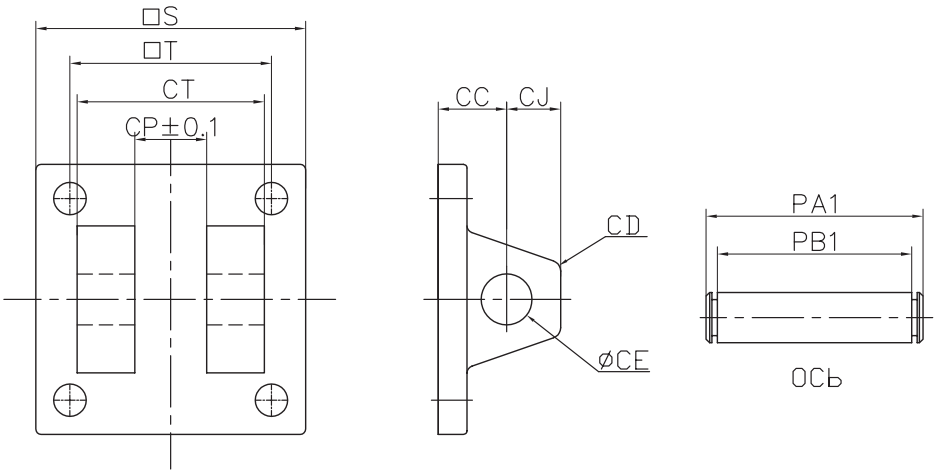

Обозначение	D	XXX
Значение	Серия	∅ поршня

	Диаметр поршня										
Обозначение	32	40	50	63	80	100	125	160	200	250	320
CC	19	19	19	19	32	32	50	55	60	70	80
CD	5	5	3	3	8	8	25	30	30	40	45
CE	12	14	14	14	20	20	25	30	30	40	45
CJ	13	13	15	15	21	21	25	30	30	40	45
CP	16,3	20,5	20,3	20,3	32,3	32,3	70	90	90	110	120
CT	32	44	52	52	64	64	120	160	160	200	220
PAI	41	51,8	60,3	60,3	73,8	73,8	130	170	170	231	253
PBI	33,5	45,8	54	54	65,5	65,5	121,5	161,5	161,5	202	222
S	48	50	62	75	94	112	140	180	220	270	340
T	33	37	47	56	70	84	110	140	175	220	270

СЕРЬГА (ПРОУШИНА)

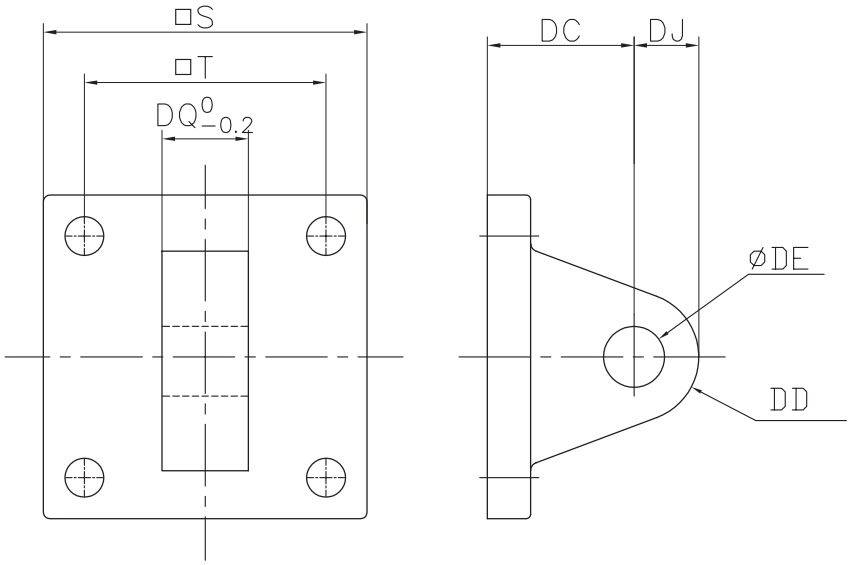

Обозначение	C	XXX
Значение	Серия	∅ поршня

	Диаметр поршня										
Обозначение	32	40	50	63	80	100	125	160	200	250	320
S	48	50	62	75	94	112	140	180	220	270	340
T	33	37	47	56	70	84	110	140	175	220	270
DC	34	34	34	34	48	48	50	55	60	70	80
DD	14	14	15	15	20	20	25	30	30	40	45
DE	12	14	14	14	20	20	25	30	30	40	45
DJ	14	14	15	15	20	20	25	30	30	40	45
DQ	16	20	20	20	32	32	70	90	90	110	120

НАКОНЕЧНИК

ТИП F ТИП G

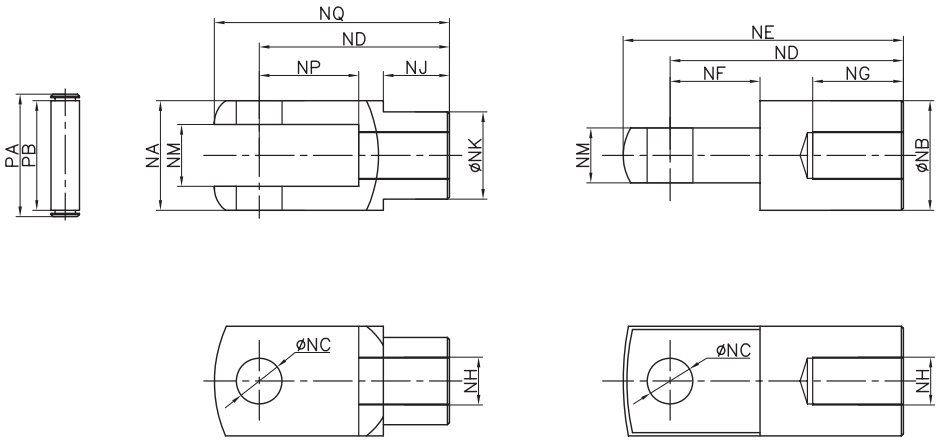

Обозначение	F	XXX
	G	XXX
Значение	Серия	∅ поршня

	Диаметр поршня								
Обозначение	32	40	50	63	80	100	125	160	200
NA	19	25,4	32	32	44,4	44,4	62,4	78,4	78,4
NB	20	24	32	32	40	40	50	62	62
NC	10	12	16	16	20	20	20	30	30
ND	40	48	64	64	80	80	100	125	125
NE	52	67	89	89	112	112	120	154	154
NF	15	24	32	32	40	40	52	45	45
NG	20	20	23	23	30	30	40	50	50
NH	M10×1,25	M12×1,25	M16×1,5	M16×1,5	M20×1,5	M20×1,5	M27×2	M36×2	M36×2
NJ	12	20	22	22	30	30	26	40	40
NK	18	23	30	30	39	39	38	52	52
NM	10	12	16	16	20	20	20	40	40
NP	20	24	32	32	40	40	70	85	85
NQ	52	62	83	83	105	105	118	153	153
PA	26,2	32,8	39,3	39,3	53,3	53,3	75	96	96
PB	20	26,5	33	33	45	45	66	82	82

НАКОНЕЧНИК СО СФЕРИЧЕСКИМ ШАРНИРОМ

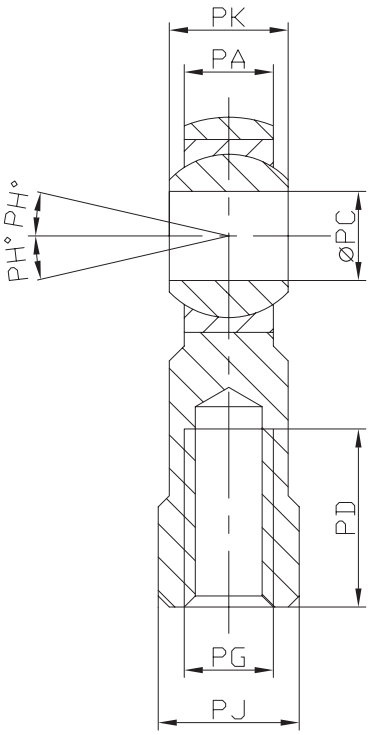

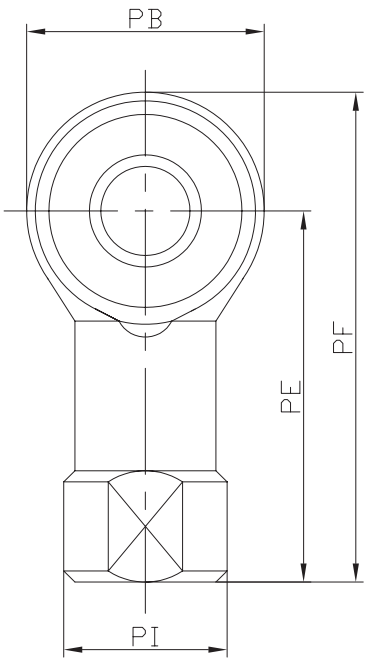

Обозначение	PHSA	XXX
Значение	Серия	∅ поршня

	Диаметр поршня								
Обозначение	**32**	**40**	**50**	**63**	**80**	**100**	**125**	**160**	**200**
PA	11	12	15	15	18	18	25	28	28
PB	26	32	40	40	46	46	70	80	80
PC	10	12	16	16	20	20	30	35	35
PD	20	24	28	28	35	35	51	56	56
PE	43	50	64	614	77	77	110	125	125
PF	56	66	84	84	100	100	145	165	165
PG	M10×1,25	M12×1,25	M16×1,5	M16×1,5	M20×1,5	M20×1,5	M27×2	M36×2	M36×2
PH	13	13	15	15	15	15	7,5	6	6
PI	19	22	27	27	34	34	45	55	55
PJ	17	19	22	22	30	30	41	50	50
PK	14	16	21	21	25	25	37	43	43

ПНЕВМОЦИЛИНДРЫ СЕРИЙ AFC

По стандарту ISO 6431, VDMA 24562, CNOMO/AFNOR 49003

Пневмоцилиндры серии AFC производятся с диаметром поршня от 32 до 125 мм и ходом до 3000 мм. По типу исполнения изготавливаются с одним, двумя штоками. Пневмоцилиндры серии AFC могут быть как двухстороннего, так и одностороннего действия.

Все пневмоцилиндры оснащены демпфированием в конце хода и магнитным кольцом на поршне, что позволяет использовать на них датчики положения.

Гильза пневмоцилиндра изготовляется методом экструзии, в следствии чего имеет высокую чистоту поверхности и направленную шероховатость, что уменьшает износ уплотнений поршня.

Специальная высококачественная смазка позволяет использовать эти пневмоцилиндры в работе пневмосистемы без принудительного смазывания.

Шток изготавливается из стали, поверхность хромируется, чистота поверхности 0,8 допустимые отклонения по диаметру штока от – 0,025 до 0,064 мм.

При производстве пневмоцилиндров серии AFC используется круглая труба и крышки оснащенные пазами под датчики положения.

Обозначение	AFC	XXX	×	XXX
Значение	Серия	∅ поршня		ход поршня

Пример: AFC 100x100 – пневмоцилиндр серии AFC, диаметр поршня 100 мм, ход поршня – 100 мм

Обозначение нестандартного пневмоцилиндра:

Обозначение	AFC	100	×	100	x	X
Значение	Серия	∅ поршня		ход поршня		1 - одностороннего действия 2 - спроходным штоком V - с внутренней резьбой на штоке

Пример: AFC 100x100x1 – пневмоцилиндр серии AFC, диаметр поршня 100 мм, ход поршня – 100 мм, одностороннего действия с пружинным возвратом. ример: AFC 100x100 – пневмоцилиндр серии AFC, диаметр поршня 100 мм, ход поршня – 100 мм

Технические характеристики:

Цилиндр двухстороннего действия с демпфированием	
Ход штока, мм	любой до 3000
Диаметр поршня , мм	32; 40; 50; 63; 80; 100; 125
Рабочая среда	Подготовленный воздух
Рабочее давление, бар	1–9
Максимальное давление, бар	13,5
Рабочая температура, °C	–40…+70, возможно исполнение с рабочей температурой 90
Рабочая скорость, мм/с	50–800
Вид торможения	Воздушный, регулируемый
Тормозной путь, мм	20 (∅32,40,50,63); 26 (∅80,100,125)

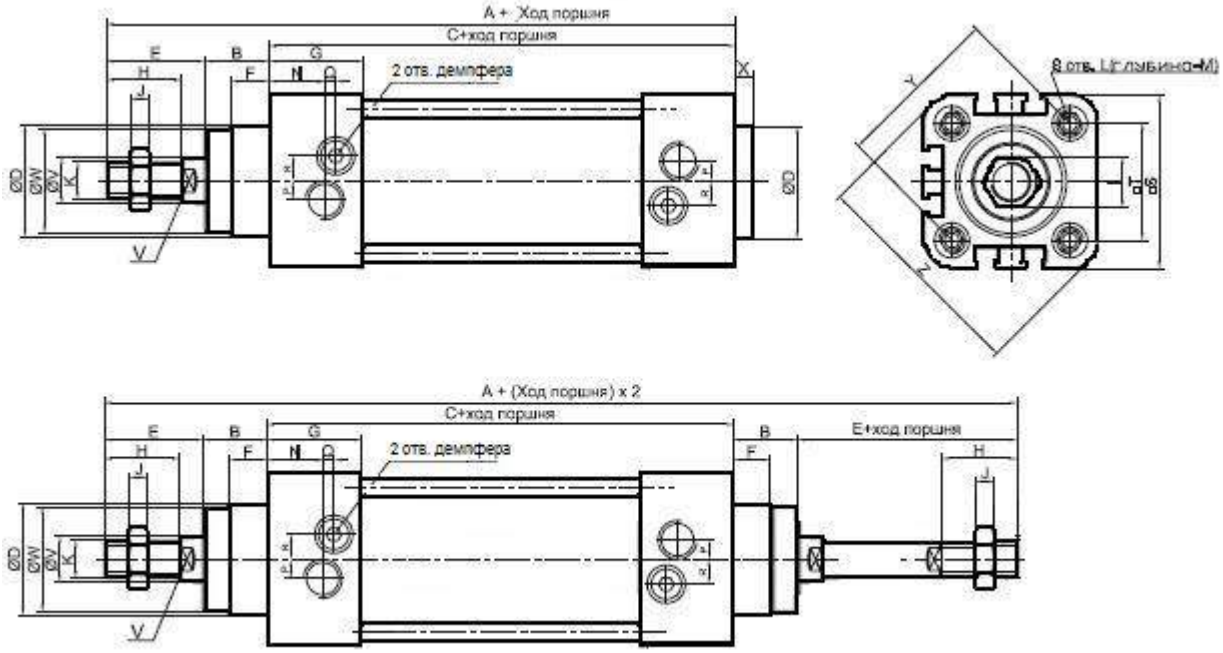

Диам./ размер	A	A1	A2	B	C	D	E	F	G	H	I	J	K	L
32	142	190	185	16	94	30	32	10	25	22	17	6	M10x1.25	M6
40	159	213	207	20	105	35	34	10	29.5	24	17	7	M12x1.25	M6
50	175	244	233	27	106	40	42	10	32	32	23	8	M16x1.5	M8
63	190	258	247	26	122	45	42	10	36	32	23	8	M16x1.5	M8
80	214	301	288	35	127	45	52	10	37	40	26	10	M20x1.5	M10
100	229	321	308	40	137	55	52	10	39	40	26	10	M20x1.5	M10
125	227	394	-	46	160	60	71	13	44	54	40	10	M27x2	M12

Примечание: Резьбы K могут быть в различных исполнениях (внутренняя и наружняя) с различным стандартным шагом.

Диам./ размер	M	N	O	P	Q	R	S	T	U	V	W	X	Y	Z
32	12	15	G1/8	5	3	6.5	45	32.5	10	12	28	4	46	58.7
40	12	17.5	G1/4	7	3	7	52	38	13	16	33	4	53.7	68
50	12	21	G1/4	7	3	9	65	46.5	17	20	38	4	65.8	84.5
63	12	23	G3/8	8	5	9	76	56.5	17	20	40	4	79.9	99.6
80	15	24	G3/8	10	5	12	94	72	22	25	43	5	101.8	123.8
100	15	26	G1/2	10	5	14	112	89	22	25	47	6	125.9	148.9
125	20	29	G1/2	10	5	14	134	110	27	32	53	7	156.9	179.6

Таблица усилий в кГс

Диаметр цилиндра	32		40		50		63		80		100		125	
	Двойного действия													
Давление (бар)	Выдви-жение	Втяги-вание	Выдви-жение	Втяги-вание	Выдви-жение	Втяги-вание	Выдви-жение	Втяги-вание	Выдви-жение	Втяги-вание	Выдви-жение	Втяги-вание	Выдви-жение	Втяги-вание
1	8,04	6,90	12,56	10,55	19,63	16,49	31,17	28,03	50,26	45,36	78,53	73,62	122,70	114,60
2	16,08	13,80	25,12	21,10	39,26	32,98	62,34	56,06	100,52	90,72	157,06	147,24	245,40	229,20
3	24,12	20,70	37,68	31,65	58,89	49,47	93,51	84,09	150,78	136,08	235,59	220,86	368,10	343,80
4	32,16	27,60	50,24	42,20	78,52	65,96	124,68	112,12	201,04	181,44	314,12	294,48	490,80	458,40
5	40,20	34,50	62,80	52,75	98,15	82,45	155,85	140,15	251,30	226,80	392,65	368,10	613,50	573,00
6	48,24	41,40	75,36	63,30	117,78	98,94	187,02	168,18	301,56	272,16	471,18	441,72	736,20	687,60
7	56,28	48,30	87,92	73,85	137,41	115,43	218,19	196,21	351,82	317,52	549,71	515,34	858,90	802,20
8	64,32	55,20	100,48	84,40	157,04	131,92	249,36	224,24	402,08	362,88	628,24	588,96	981,60	916,80
9	72,36	62,10	113,04	94,95	176,67	148,41	280,53	252,27	452,34	408,24	706,77	662,58	1104,30	1031,40

УСТРОЙСТВО ПНЕВМОЦИЛИНДРОВ

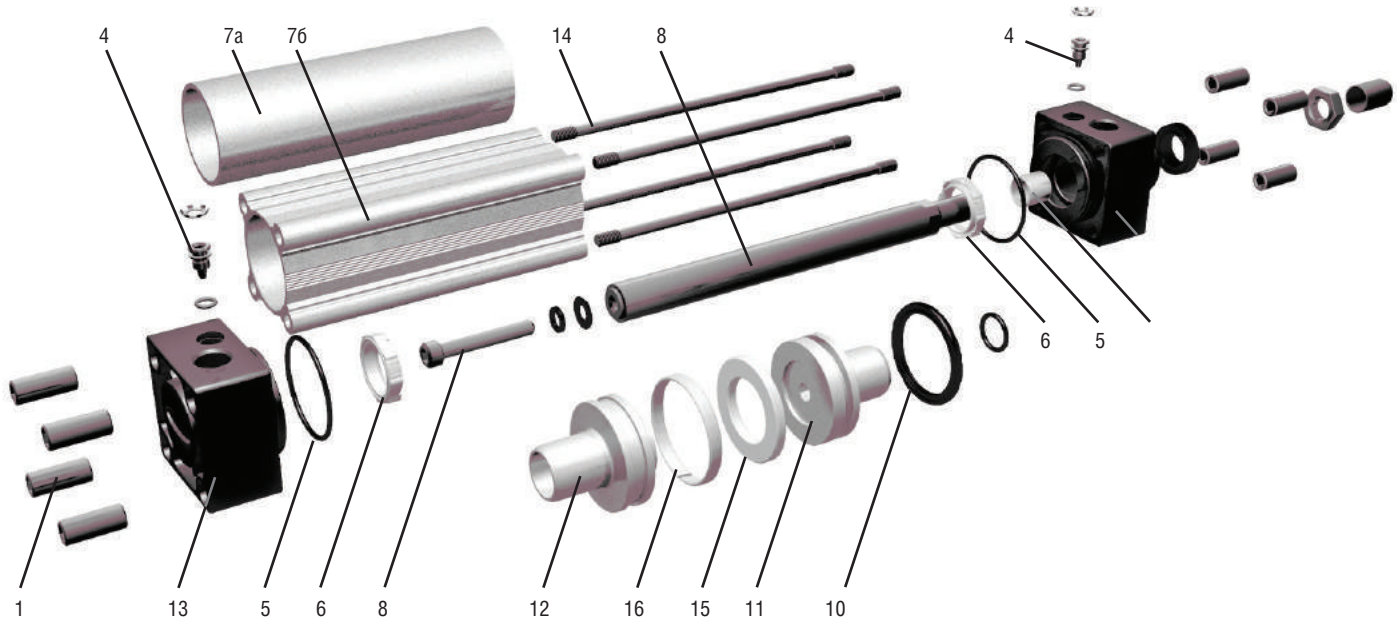

1. Гайка шпильки
2. Манжета штока (полиуретан)
3. Передняя крышка (упрочненный алюминиевый сплав)
4. Винт регулировки демпфера
5. Уплотнительное кольцо (пербунан)
6. Манжета демпфера (пербунан)

7а. Гильза AF (анодированный алюминий)
7б. Гильза BF (анодированный алюминий)

8. Шток (сталь с покрытием хромом)
9. Передний поршень демпфера (алюминий)
10. Уплотнительное кольцо (пербунан)
11. Поршень
12. Задний поршень демпфера (алюминий)
13. Задняя крышка (упрочненный алюминиевый сплав)
14. Шпилька
15. Магнитное кольцо
16. Несущее кольцо

РЕМКОМПЛЕКТ ПНЕВМОЦИЛИНДРОВ

Ко всем пневмоцилиндрам, которые мы производим, возможна поставка ремкомплектов. Ремкомплект включает в себя все необходимые уплотнения для ремонта пневмоцилиндра.

В состав ремкомплекта входит:

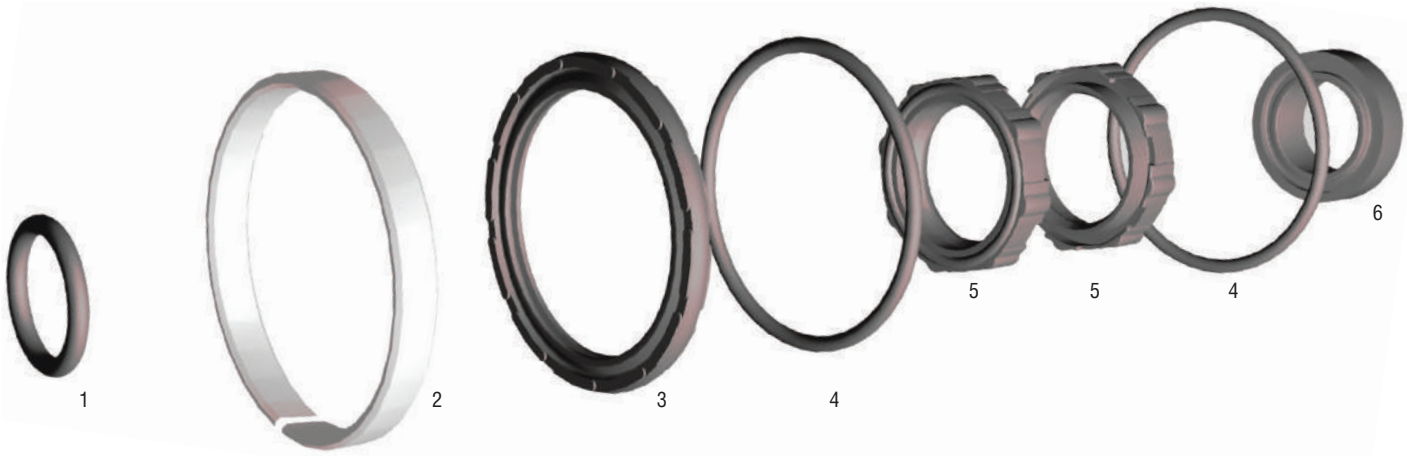

1. Манжета поршня – самосмазывающийся полиуретан
2. Несущее кольцо – фторопласт
3. Уплотнение поршня – пербунан (NBR)
4. Уплотнительное кольцо гильзы – пербунан (NBR) – 2 шт.
5. Манжета демпфера – пербунан (NBR) – 2 шт.
6. Манжета штока – самосмазывающийся полиуретан

Обозначение	Ремкомплект/	X
Значение		∅ поршня

НАКОНЕЧНИК СО СФЕРИЧЕСКИМ ШАРНИРОМ

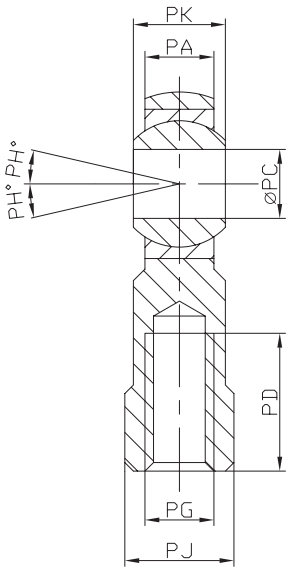

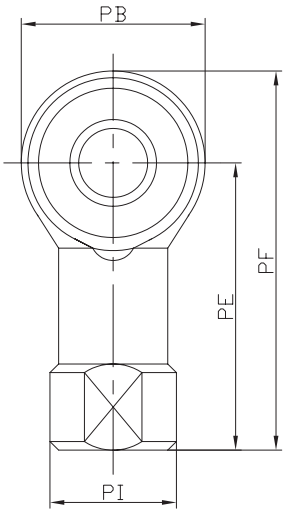

Обозначение	PHSA	XXX
Значение	Серия	∅ поршня

	Диаметр поршня								
Обозначение	32	40	50	63	80	100	125	160	200
PA	11	12	15	15	18	18	25	28	28
PB	26	32	40	40	46	46	70	80	80
PC	10	12	16	16	20	20	30	35	35
PD	20	24	28	28	35	35	51	56	56
PE	43	50	64	614	77	77	110	125	125
PF	56	66	84	84	100	100	145	165	165
PG	M10×1,25	M12×1,25	M16×1,5	M16×1,5	M20×1,5	M20×1,5	M27×2	M36×2	M36×2
PH	13	13	15	15	15	15	7,5	6	6
PI	19	22	27	27	34	34	45	55	55
PJ	17	19	22	22	30	30	41	50	50
PK	14	16	21	21	25	25	37	43	43

ЭЛЕМЕНТЫ КРЕПЛЕНИЯ ПНЕВМОЦИЛИНДРОВ

ЛАПЫ (КОМПЛЕКТ ИЗ ДВУХ ШТУК)

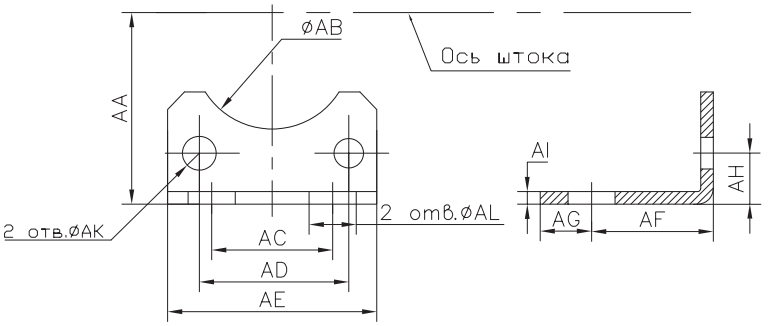

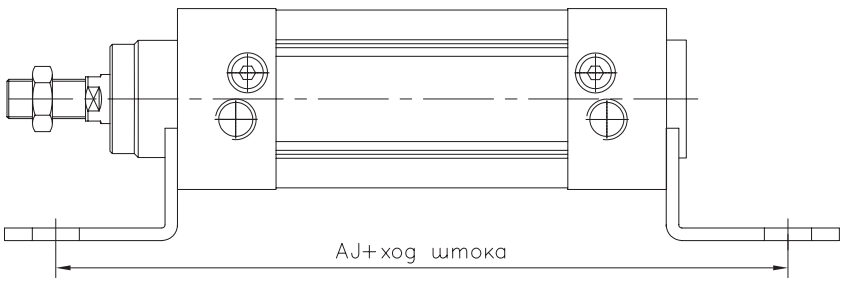

Обозначение	CLA	XXX
Значение	Серия	∅ поршня

	Диаметр поршня						
Обозначение	32	40	50	63	80	100	125
AA	32	36	45	50	63	71	90
AB	30	35	40	45	45	55	60
AC	32	36	45	50	63	75	90
AD	32.5	38	46.5	56.5	72	89	110
AE	46,5	52,5	65	75	94,5	114,5	140
AF	24	28	32	32	41	41	45
AG	9	11	11	14	14	16	18
AH	15.8	17	21.8	21.8	27	26.5	35
AI	3.2	3.2	3.2	3.6	4,5	4,5	8
AJ	142	161	170	185	210	220	250
AK	6.5	6.5	8.5	8.5	10.5	10.5	12,5
AL	7	10	10	10	12	14,5	16,5

НАКОНЕЧНИК

ТИП F **ТИП G**

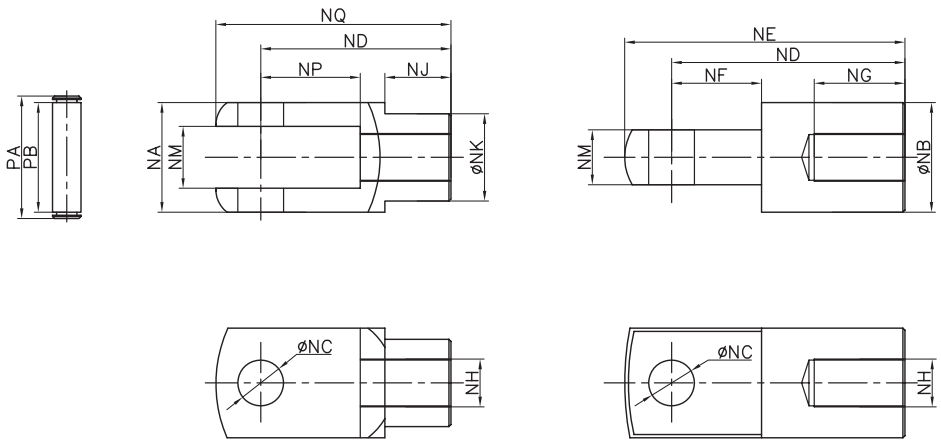

Обозначение	F	XXX
	G	XXX
Значение	Серия	∅ поршня

	Диаметр поршня						
Обозначение	**32**	**40**	**50**	**63**	**80**	**100**	**125**
NA	19	25,4	32	32	44,4	44,4	62,4
NB	20	24	32	32	40	40	50
NC	10	12	16	16	20	20	20
ND	40	48	64	64	80	80	100
NE	52	67	89	89	112	112	120
NF	15	24	32	32	40	40	52
NG	20	20	23	23	30	30	40
NH	M10×1,25	M12×1,25	M16×1,5	M16×1,5	M20×1,5	M20×1,5	M27×2
NJ	12	20	22	22	30	30	26
NK	18	23	30	30	39	39	38
NM	10	12	16	16	20	20	20
NP	20	24	32	32	40	40	70
NQ	52	62	83	83	105	105	118
PA	26,2	32,8	39,3	39,3	53,3	53,3	75
PB	20	26,5	33	33	45	45	66

ДВОЙНАЯ СЕРЬГА (ВИЛКА)

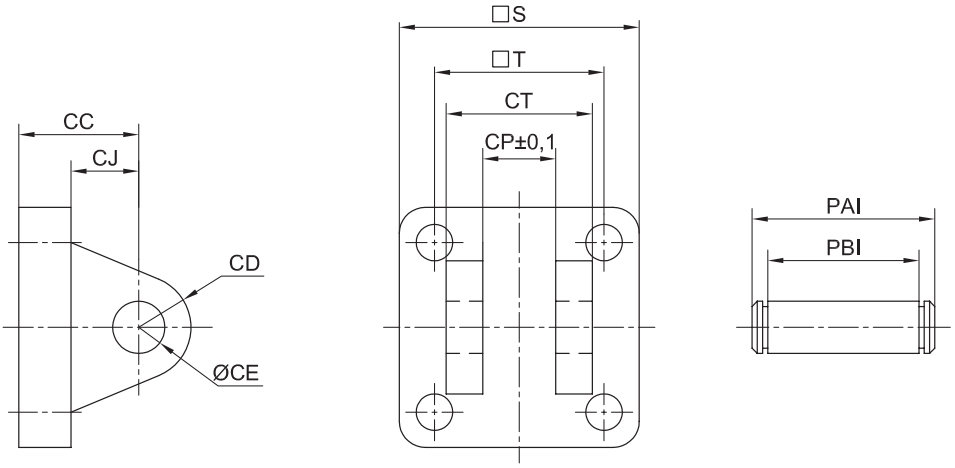

Обозначение	CD	XXX
Значение	Серия	∅ поршня

	Диаметр поршня						
Обозначение	**32**	**40**	**50**	**63**	**80**	**100**	**125**
CC	22	25	27	32	36	41	50
CD	10	11	13	16	16	20	25
CE	10	12	12	16	16	20	25
CJ	14	17	17	22	24	25	30
CP	26	28	32	40	50	60	70
CT	45	52	60	70	90	110	120
PAI	53	60	68	78	100	120	130
PBI	46,5	53,5	61,5	71,5	91,5	111,5	121,5
□S	45	52	65	76	94	112	140
□T	32,5	38	46,5	56,5	72	89	110

ФЛАНЕЦ (УНИВЕРСАЛЬНЫЙ)

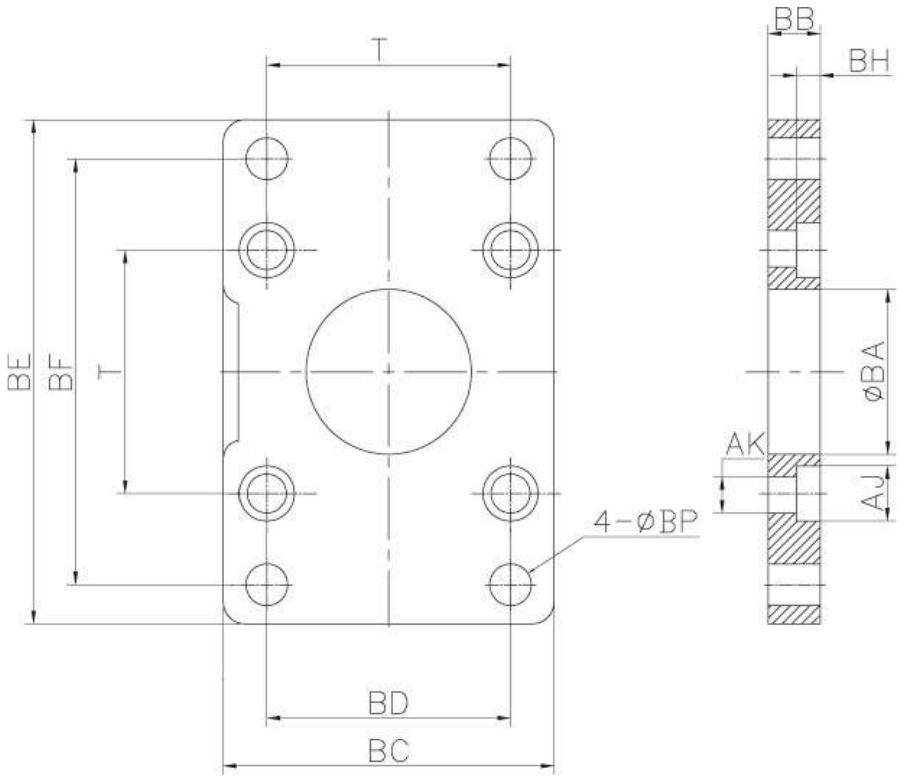

Обозначение	CB	XXX
Значение	Серия	∅ поршня

	Диаметр поршня						
Обозначение	32	40	50	63	80	100	125
BA	30,3	35,3	40,3	45,3	45,3	55,3	60,3
BB	10	10	12	12	16	16	20
BC	45	52	65	76	94	112	140
BD	32	36	45	50	63	75	90
BE	80	90	110	120	150	175	224
BF	64	72	90	100	126	150	180
BH	6,5	6,5	8,5	8,5	10,5	10,5	15
AJ	10,5	10,5	13,5	13,5	16,5	16,5	19
AK	6,5	6,5	8,5	8,5	10,5	10,5	12,5
BP	7	9	9	9	12	14	16
T	32,5	38	46,5	56,5	72	89	110

СЕРЬГА (ПРОУШИНА)

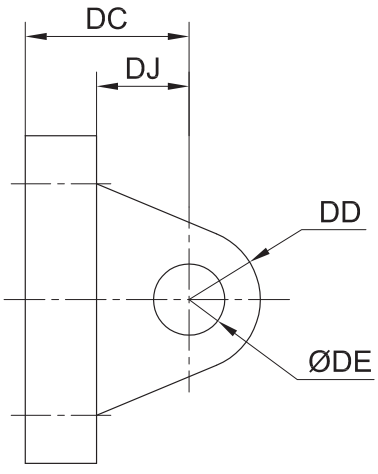

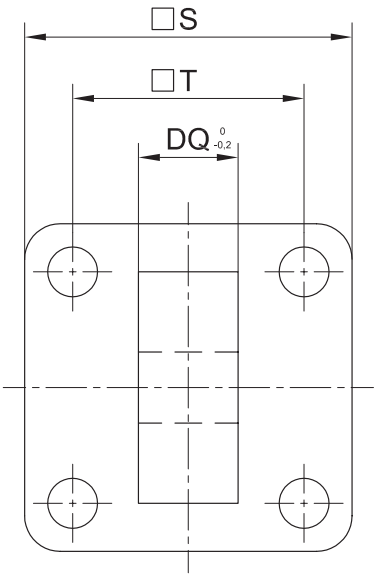

Обозначение	CC	XXX
Значение	Серия	∅ поршня

	Диаметр поршня						
Обозначение	32	40	50	63	80	100	125
□S	45	52	65	76	94	112	140
□T	32,5	38	46,5	56,5	72	89	110
DC	22	25	27	32	36	41	50
DD	10	11	13	16	16	20	25
DE	10	12	12	16	16	20	25
DJ	14	17	17	22	24	25	30
DQ	26	28	32	40	50	60	70

ПНЕВМОЦИЛИНДРЫ СЕРИЙ CF

По стандарту ISO 15552, VDMA 24652

Пневмоцилиндры серии CF производятся с диаметром поршня от 32 до 125 мм и ходом до 3000 мм и соответствуют стандарту ISO 15552 (действует вместо 6431) VDMA 24652.

По типу исполнения изготавливаются с одним и двумя штоками. Пневмоцилиндры серии CF могут быть как двухстороннего, так и одностороннего действия.

Все пневмоцилиндры оснащены регулируемым демпфированием в конце хода и магнитным кольцом на поршне, что позволяет использовать на них датчики положения.

Гильза пневмоцилиндра изготовляется методом экструзии, в следствии чего имеет высокую чистоту поверхности и направленную шероховатость, что уменьшает износ уплотнений поршня.

Специальная высококачественная смазка позволяет использовать эти пневмоцилиндры в работе пневмосистемы без принудительного смазывания.

Шток изготавливается из стали, поверхность хромируется, чистота поверхности 0,8 допустимые отклонения по диаметру штока от -0,025 до 0,064 мм.

При производстве пневмоцилиндров серии CF используется специальный профиль с пазами под датчики положения, расположенных на трех сторонах пневмоцилиндра, предающий пневмоцилиндру элегантный и современный вид.

Обозначение	CF	XXX	×	XXX
Значение	Серия	∅ поршня		ход поршня

Технические характеристики:

Цилиндр двухстороннего действия с демпфированием	
Ход штока, мм	любой до 3000
Диаметр поршня, мм	32; 40; 50; 63; 80; 100; 125
Рабочая среда	Подготовленный воздух
Рабочее давление, Бар	1 – 9
Максимальное давление, Бар	13,5
Рабочая температура, °C	-40...+70, возможно исполнение с рабочей температурой 90
Рабочая скорость, мм/с	50 – 800
Вид торможения	Воздушный, регулируемый
Тормозной путь, мм	20 (∅32; 40; 50; 63); 26 (∅80; 100; 125)

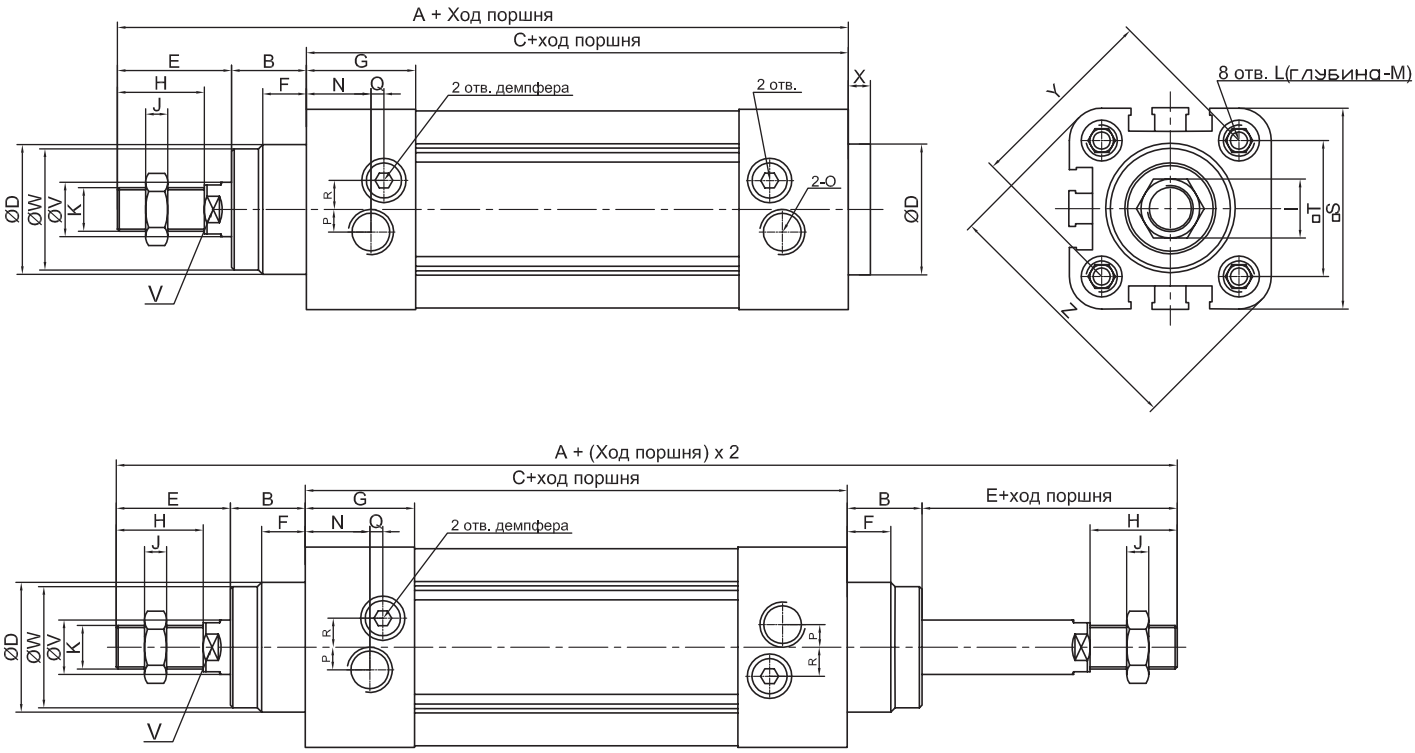

	Обозначение													
Диаметр поршня	A	A1	A2	B	C	D	E	F	G	H	I	J	K	L
32	142	190	185	16	94	30	32	10	25	22	17	6	M10×1,25	M6
40	159	213	207	20	105	35	34	10	29,5	24	17	7	M12×1,25	M6
50	175	244	233	27	106	40	42	10	32	32	23	8	M16×1,5	M8
63	190	258	247	26	122	45	42	10	36	32	23	8	M16×1,5	M8
80	214	301	288	35	127	45	52	10	37	40	26	10	M20×1,5	M10
100	229	321	308	40	137	55	52	10	39	40	26	10	M20×1,5	M10
125	227	394	-	46	160	60	71	13	44	54	40	10	M27×2	M12

	Обозначение													
Диаметр поршня	M	N	O	P	Q	R	S	T	U	V	W	X	Y	Z
32	12	15	G1/8	5	3	6,5	45	32,5	10	12	28	4	46	58,7
40	12	17,5	G1/4	7	3	7	52	38	13	16	33	4	53,7	68
50	12	21	G1/4	7	3	9	65	46,5	17	20	38	4	65,8	84,5
63	12	23	G3/8	8	5	9	76	56,5	17	20	40	4	79,9	99,6
80	15	24	G3/8	10	5	12	94	72	22	25	43	5	101,8	123,8
100	15	26	G1/2	10	5	14	112	89	22	25	47	6	125,9	148,9
125	20	29	G1/2	10	5	14	134	110	27	32	53	7	156,9	179,6

Примечание: Резьбы K могут быть в различных исполнениях (внутренняя и наружняя) с различным стандартным шагом.

Таблица усилий в кГс

Диаметр цилиндра	32		40		50		63		80		100		125	
	Двойного действия													
Давление (бар)	Выдви-жение	Втяги-вание	Выдви-жение	Втяги-вание	Выдви-жение	Втяги-вание	Выдви-жение	Втяги-вание	Выдви-жение	Втяги-вание	Выдви-жение	Втяги-вание	Выдви-жение	Втяги-вание
1	8,04	6,90	12,56	10,55	19,63	16,49	31,17	28,03	50,26	45,36	78,53	73,62	122,70	114,60
2	16,08	13,80	25,12	21,10	39,26	32,98	62,34	56,06	100,52	90,72	157,06	147,24	245,40	229,20
3	24,12	20,70	37,68	31,65	58,89	49,47	93,51	84,09	150,78	136,08	235,59	220,86	368,10	343,80
4	32,16	27,60	50,24	42,20	78,52	65,96	124,68	112,12	201,04	181,44	314,12	294,48	490,80	458,40
5	40,20	34,50	62,80	52,75	98,15	82,45	155,85	140,15	251,30	226,80	392,65	368,10	613,50	573,00
6	48,24	41,40	75,36	63,30	117,78	98,94	187,02	168,18	301,56	272,16	471,18	441,72	736,20	687,60
7	56,28	48,30	87,92	73,85	137,41	115,43	218,19	196,21	351,82	317,52	549,71	515,34	858,90	802,20
8	64,32	55,20	100,48	84,40	157,04	131,92	249,36	224,24	402,08	362,88	628,24	588,96	981,60	916,80
9	72,36	62,10	113,04	94,95	176,67	148,41	280,53	252,27	452,34	408,24	706,77	662,58	1104,30	1031,40

УСТРОЙСТВО ПНЕВМОЦИЛИНДРОВ

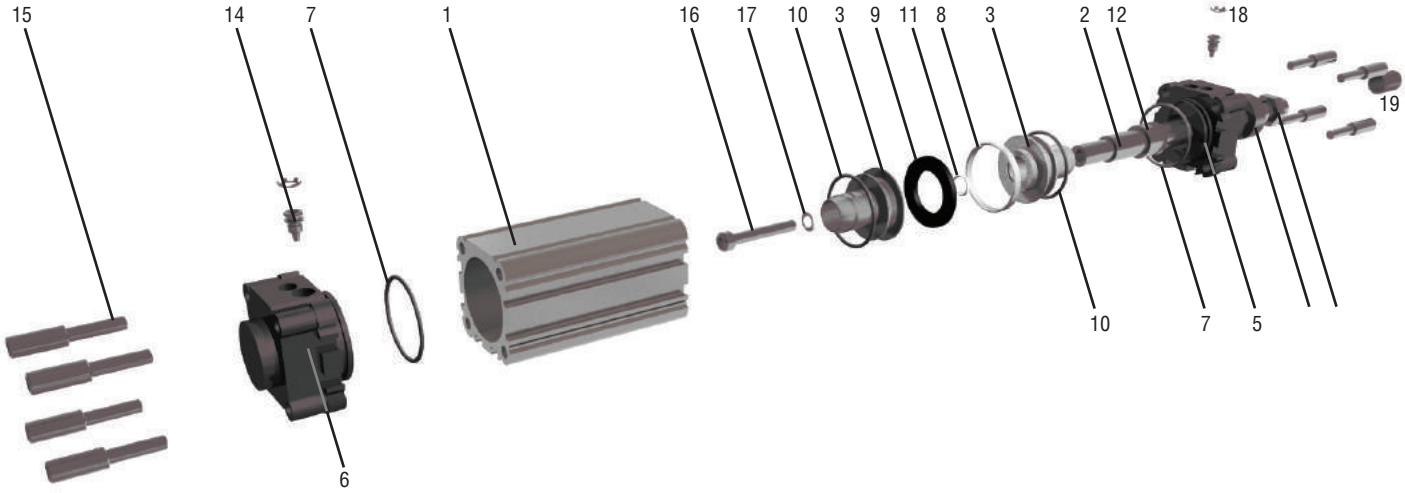

1. Гильза (анодированный алюминий)
2. Шток (сталь с покрытием хромом)
3. Поршень
4. Гайка
5. Передняя крышка (упрочненный алюминиевый сплав)
6. Задняя крышка (упрочненный алюминиевый сплав)
7. Уплотнительное кольцо крышек (пербунан)
8. Направляющее кольцо (фторопласт)
9. Магнитное кольцо
10. Уплотнительное кольцо поршня – самосмазывающийся полиуретан
11. Уплотнительное кольцо штока (пербунан)
12. Направляющая втулка (бронза)
13. Манжета штока - самосмазывающийся полиуретан
14. Винт регулировки демпфера (2 шт.)
15. Винт – шпилька (8 шт.)
16. Винт
17. Шайба гроверная
18. Шайба стопорная (2 шт.)
19. Колпачок

РЕМКОМПЛЕКТ ПНЕВМОЦИЛИНДРОВ

Ко всем пневмоцилиндрам, которые мы производим, возможна поставка ремкомплектов. Ремкомплект включает в себя все необходимые уплотнения для ремонта пневмоцилиндра.
В состав ремкомплекта входит:

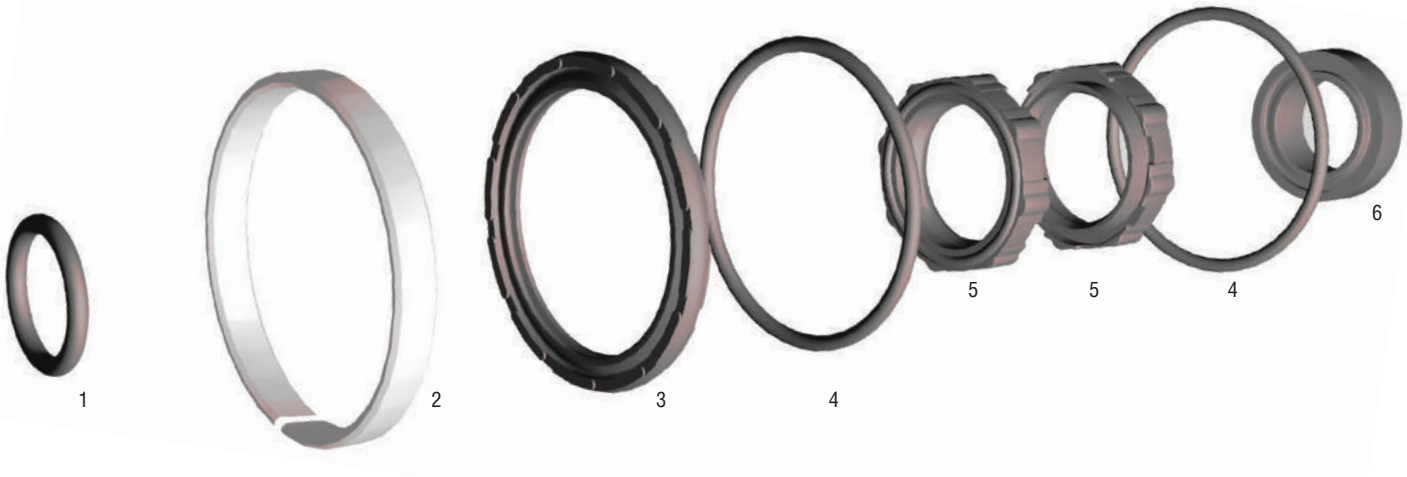

1. Манжета поршня – самосмазывающийся полиуретан
2. Несущее кольцо – фторопласт
3. Уплотнение поршня – пербунан (NBR)
4. Уплотнительное кольцо гильзы – пербунан (NBR) – 2 шт.
5. Манжета демпфера – пербунан (NBR) – 2 шт.
6. Манжета штока – самосмазывающийся полиуретан

Обозначение	Ремкомплект/	X
Значение		∅ поршня

ЭЛЕМЕНТЫ КРЕПЛЕНИЯ ПНЕВМОЦИЛИНДРОВ

ЛАПЫ (КОМПЛЕКТ ИЗ ДВУХ ШТУК)

Обозначение	CLA	XXX
Значение	Серия	∅ поршня

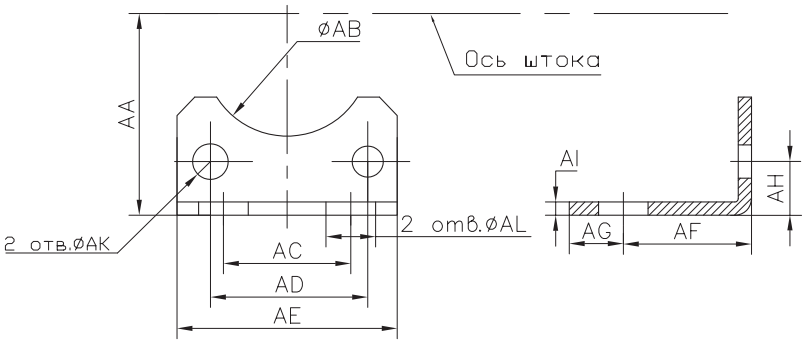

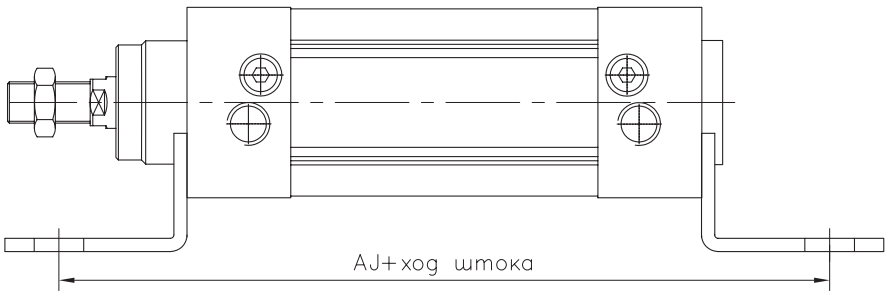

	Диаметр поршня						
Обозначение	32	40	50	63	80	100	125
AA	32	36	45	50	63	71	90
AB	30	35	40	45	45	55	60
AC	32	36	45	50	63	75	90
AD	32.5	38	46.5	56.5	72	89	110
AE	46,5	52,5	65	75	94,5	114,5	140
AF	24	28	32	32	41	41	45
AG	9	11	11	14	14	16	18
AH	15.8	17	21.8	21.8	27	26.5	35
AI	3.2	3.2	3.2	3.6	4,5	4,5	8
AJ	142	161	170	185	210	220	250
AK	6.5	6.5	8.5	8.5	10.5	10.5	12,5
AL	7	10	10	10	12	14,5	16,5

ФЛАНЕЦ (УНИВЕРСАЛЬНЫЙ)

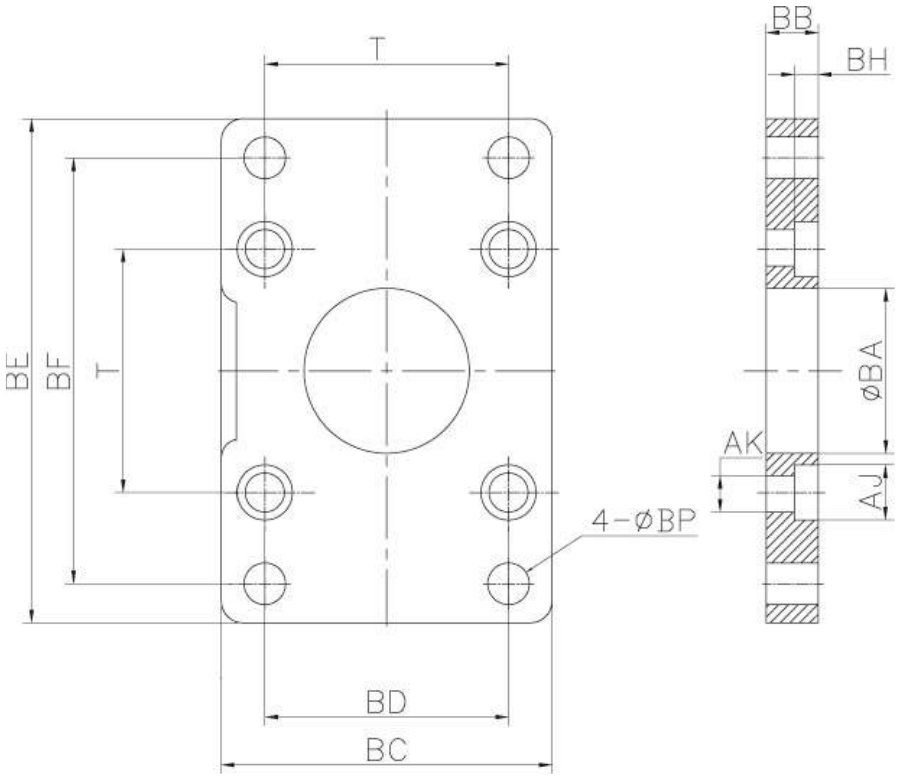

Обозначение	CB	XXX
Значение	Серия	∅ поршня

	Диаметр поршня						
Обозначение	32	40	50	63	80	100	125
BA	30,3	35,3	40,3	45,3	45,3	55,3	60,3
BB	10	10	12	12	16	16	20
BC	45	52	65	76	94	112	140
BD	32	36	45	50	63	75	90
BE	80	90	110	120	150	175	224
BF	64	72	90	100	126	150	180
BH	6,5	6,5	8,5	8,5	10,5	10,5	15
AJ	10,5	10,5	13,5	13,5	16,5	16,5	19
AK	6,5	6,5	8,5	8,5	10,5	10,5	12,5
BP	7	9	9	9	12	14	16
T	32,5	38	46,5	56,5	72	89	110

СЕРЬГА (ПРОУШИНА)

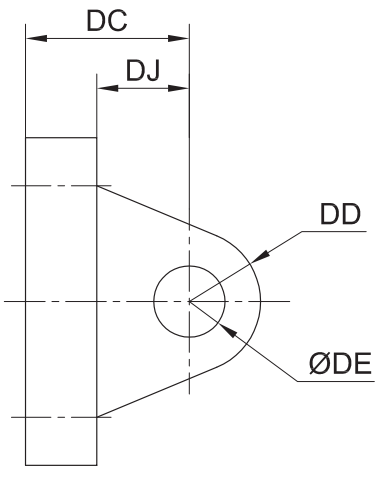

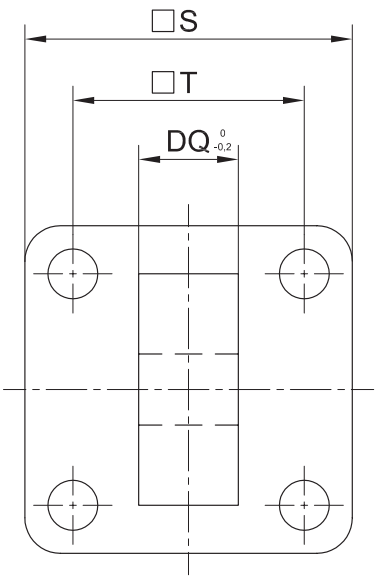

Обозначение	CC	XXX
Значение	Серия	∅ поршня

	Диаметр поршня						
Обозначение	32	40	50	63	80	100	125
□S	45	52	65	76	94	112	140
□T	32,5	38	46,5	56,5	72	89	110
DC	22	25	27	32	36	41	50
DD	10	11	13	16	16	20	25
DE	10	12	12	16	16	20	25
DJ	14	17	17	22	24	25	30
DQ	26	28	32	40	50	60	70

ДВОЙНАЯ СЕРЬГА (ВИЛКА)

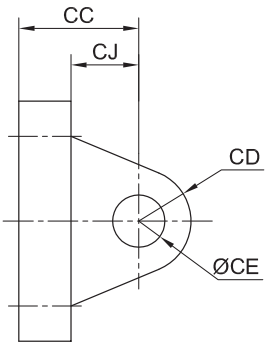

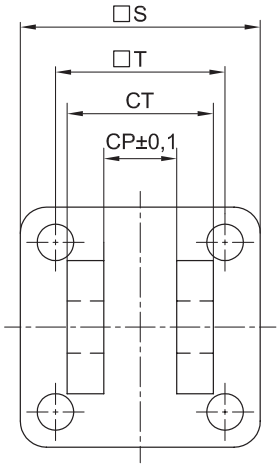

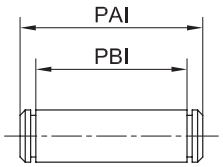

Обозначение	CD	XXX
Значение	Серия	∅ поршня

	Диаметр поршня						
Обозначение	32	40	50	63	80	100	125
CC	22	25	27	32	36	41	50
CD	10	11	13	16	16	20	25
CE	10	12	12	16	16	20	25
CJ	14	17	17	22	24	25	30
CP	26	28	32	40	50	60	70
CT	45	52	60	70	90	110	120
PAI	53	60	68	78	100	120	130
PBI	46,5	53,5	61,5	71,5	91,5	111,5	121,5
□S	45	52	65	76	94	112	140
□T	32,5	38	46,5	56,5	72	89	110

НАКОНЕЧНИК

ТИП F **ТИП G**

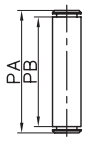

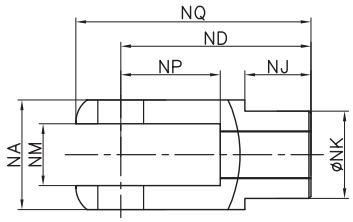

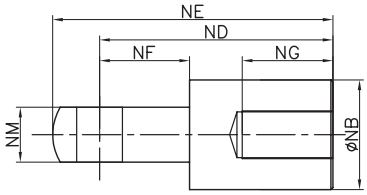

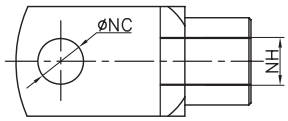

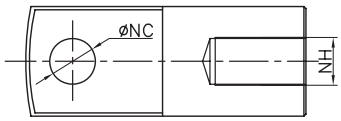

Обозначение	F	XXX
	G	XXX
Значение	Серия	∅ поршня

	Диаметр поршня						
Обозначение	32	40	50	63	80	100	125
NA	19	25,4	32	32	44,4	44,4	62,4
NB	20	24	32	32	40	40	50
NC	10	12	16	16	20	20	20
ND	40	48	64	64	80	80	100
NE	52	67	89	89	112	112	120
NF	15	24	32	32	40	40	52
NG	20	20	23	23	30	30	40
NH	M10×1,25	M12×1,25	M16×1,5	M16×1,5	M20×1,5	M20×1,5	M27×2
NJ	12	20	22	22	30	30	26
NK	18	23	30	30	39	39	38
NM	10	12	16	16	20	20	20
NP	20	24	32	32	40	40	70
NQ	52	62	83	83	105	105	118
PA	26,2	32,8	39,3	39,3	53,3	53,3	75
PB	20	26,5	33	33	45	45	66

НАКОНЕЧНИК СО СФЕРИЧЕСКИМ ШАРНИРОМ

Обозначение	PHSA	XXX
Значение	Серия	Ø поршня

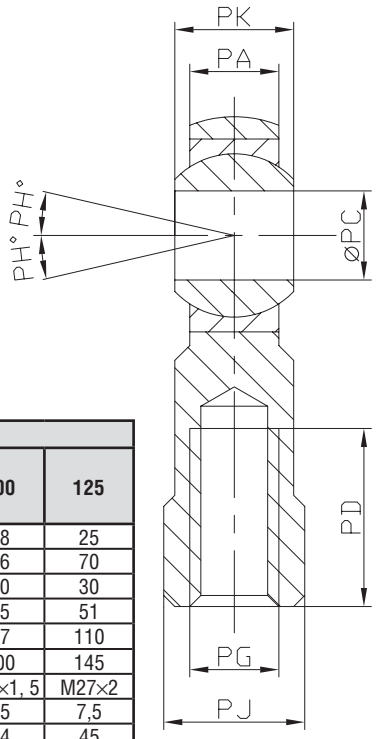

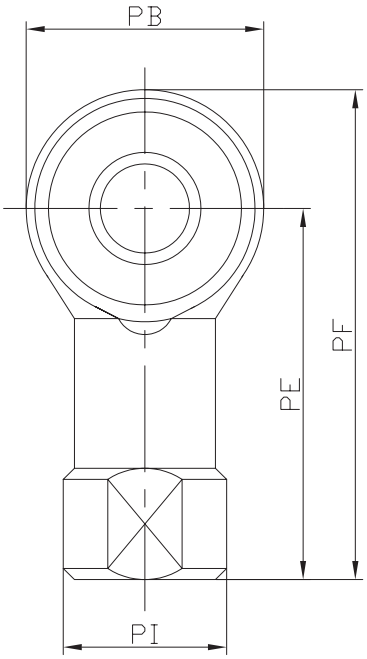

	Диаметр поршня						
Обозначение	32	40	50	63	80	100	125
PA	11	12	15	15	18	18	25
PB	26	32	40	40	46	46	70
PC	10	12	16	16	20	20	30
PD	20	24	28	28	35	35	51
PE	43	50	64	614	77	77	110
PF	56	66	84	84	100	100	145
PG	M10×1,25	M12×1,25	M16×1,5	M16×1,5	M20×1,5	M20×1, 5	M27×2
PH	13	13	15	15	15	15	7,5
PI	19	22	27	27	34	34	45
PJ	17	19	22	22	30	30	41
PK	14	16	21	21	25	25	37

ПРОУШИНА

Значение	Серия	Ø поршня

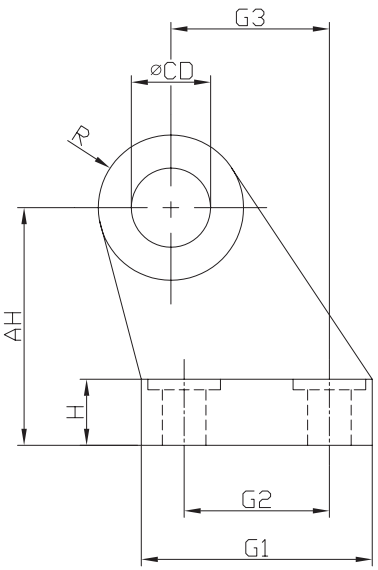

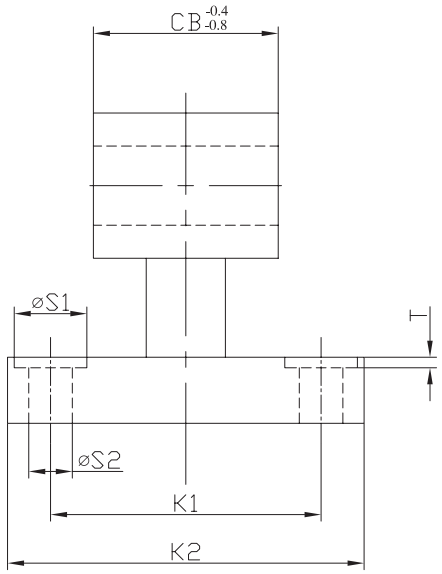

	Диаметр поршня						
Обозначение	32	40	50	63	80	100	125
AH	32	36	45	50	63	71	90
H	8	10	12	12	14	15	20
CD	10	12	12	16	16	20	25
G1	31	35	45	50	60	70	90
G2	18	22	30	35	40	50	60
G3	21	24	33	37	47	55	70
CB	26	28	32	40	50	60	70
K1	38	41	50	52	66	76	94
K2	51	54	65	67	86	96	124
S1	11	11	14	14	17	17	20
S2	6,6	6,6	9	9	11	11	14
T	1,6	1,6	1,6	1,6	2,5	2,5	3,2
R	10	11	13	15	15	19	22,5

ПНЕВМОЦИЛИНДРЫ СЕРИЙ DF

По стандарту ISO 6432

Минипневмоцилиндры серии DF производятся с диаметрами поршня 16, 20, 25, 32, 40 мм и ходом до 500 мм и соответствуют стандарту ISO 6432.

Изготавливаются с одним и двумя штоками. Могут быть как двухстороннего так и одностороннего действия.

На пневмоцилиндры серии DF возможна установка магнитного кольца на поршень, что позволяет использовать на них датчики положения.

Гильза пневмоцилиндра изготовляется из нержавеющей стали, а крышки из анодированного алюминия.

Специальная высококачественная смазка позволяет использовать эти пневмоцилиндры в работе пневмосистемы без принудительного смазывания.

Шток изготавливается из стали, поверхность хромируется, чистота поверхности 0,8 допустимые отклонения по диаметру штока от -0,025 до 0,064.

Обозначение	DF	XXX	×	XXX
Значение	Серия	∅ поршня		ход поршня

Технические характеристики:

Цилиндр двухстороннего действия с демпфированием	
Ход штока, мм	любой до 500*
Диаметр поршня, мм	16; 20; 25; 32; 40
Рабочая среда	Подготовленный воздух
Рабочее давление, Бар	1 – 9
Максимальное давление, Бар	13,5
Рабочая температура, °С	-40...+70, возможно исполнение с рабочей температурой 90
Рабочая скорость, мм/с	50 – 800

*Большие хода цилиндров после согласования со специалистами «Квалитет-Про»

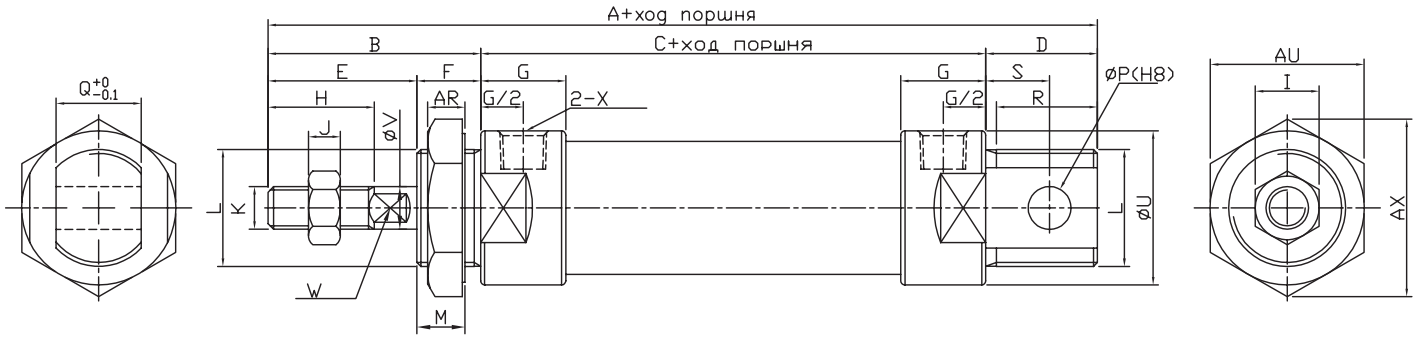

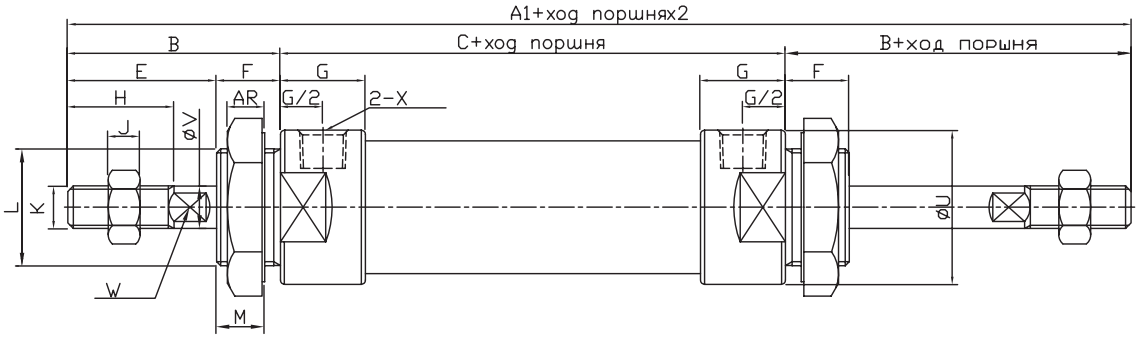

	Обозначение													
Диаметр поршня	A	A1	A2	B	C	D	D1	E	F	G	H	I	J	K
16	114	114	98	38	60	15	15	22	16	10	16	10	5	M6×1
20	137	128	116	40	76	21	12	28	12	16	20	12	6	M8×1,25
25	141	134	120	44	76	21	14	30	14	16	22	17	6	M10×1,25
32	147	134	120	44	76	27	14	30	14	16	22	17	6	M10×1,25
40	149	136	122	46	76	27	14	32	14	16,7	24	17	7	M12×1,25

	Обозначение												
Диаметр поршня	L	M	P	Q	R	R1	S	U	V	W	X	AR	AX	AY
16	M16×1,5	14	6	12	14	14	9	21	6	5	M5	6	24	27,5
20	M22×1,5	10	8	16	19	12	12	27	8	6	G1/8	7	33	29
25	M22×1,5	12	8	16	19	14	12	30	10	8	G1/8	7	33	29
32	M24×2,0	12	10	16	25	14	15	35	12	10	G1/8	8	37	32
40	M30×2,0	12	12	20	25	14	15	41,6	16	14	G1/8	9	47	41

Примечание: Резьбы K могут быть в различных исполнениях (внутренняя и наружняя) с различным стандартным шагом.

Таблица усилий в кГс

	Диаметр цилиндра									
	16		20		25		32		40	
	Двойного действия									
Давление (бар)	Выдвижение	Втягивание	Выдвижение	Втягивание	Выдвижение	Втягивание	Выдвижение	Втягивание	Выдвижение	Втягивание
1	2,01	1,81	3,14	2,64	4,90	4,12	8,04	6,90	12,56	10,55
2	4,02	3,62	6,28	5,28	9,80	8,24	16,08	13,80	25,12	21,10
3	6,03	5,43	9,42	7,92	14,70	12,36	24,12	20,70	37,68	31,65
4	8,04	7,24	12,56	10,56	19,60	16,48	32,16	27,60	50,24	42,20
5	10,05	9,05	15,70	13,20	24,50	20,60	40,20	34,50	62,80	52,75
6	12,06	10,86	18,84	15,84	29,40	24,72	48,24	41,40	75,36	63,30
7	14,07	12,67	21,98	18,48	34,30	28,84	56,28	48,30	87,92	73,85
8	-	-	25,12	21,12	39,20	32,96	64,32	55,20	100,48	84,40
9	-	-	28,26	23,76	44,10	37,08	72,36	62,10	113,04	94,95

УСТРОЙСТВО ПНЕВМОЦИЛИНДРОВ

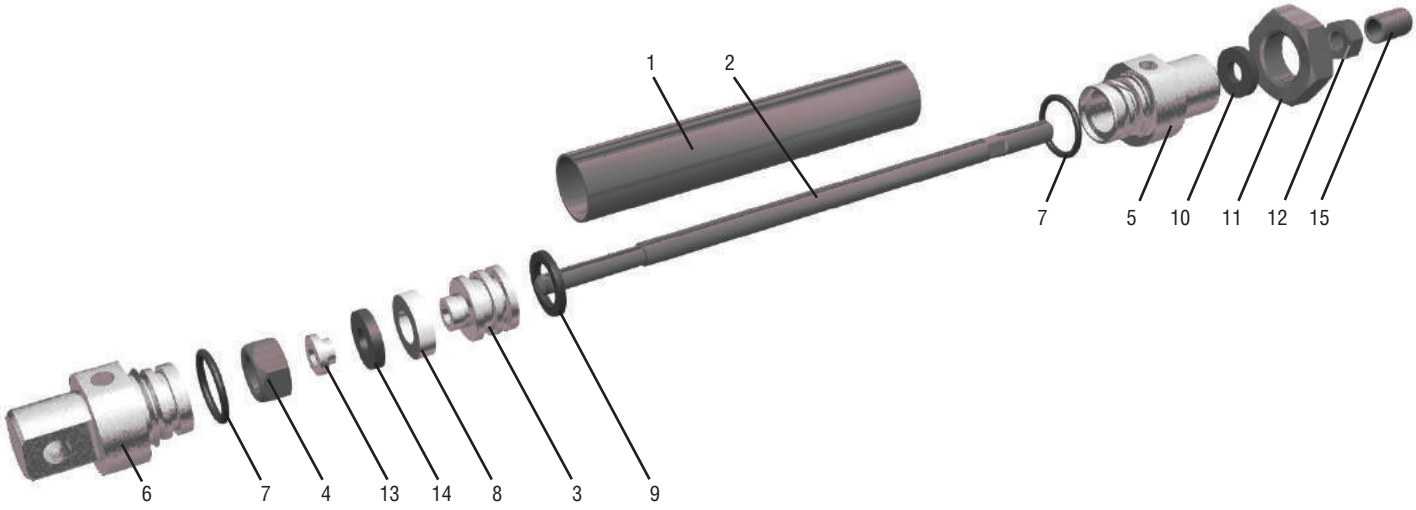

1. Гильза (нержавеющая сталь)
2. Шток (сталь с покрытием хромом)
3. Поршень
4. Гайка
5. Передняя крышка (анодированный алюминий)
6. Задняя крышка (анодированный алюминий)
7. Уплотнительное кольцо крышек (пербунан)
8. Направляющее кольцо (фторопласт)
9. Уплотнительное кольцо поршня – самосмазывающийся полиуретан
10. Манжета штока – самосмазывающийся полиуретан
11. Гайка
12. Гайка
13. Шайба
14. Демпфер (пербунан)
15. Колпачок

ПНЕВМОЦИЛИНДРЫ СЕРИЙ EF

Особенности: компактная конструкция с крышками без депфирования и уменьшенной длиной поршня. На трех сторонах поверхности гильзы расположены пазы под датчики положения.

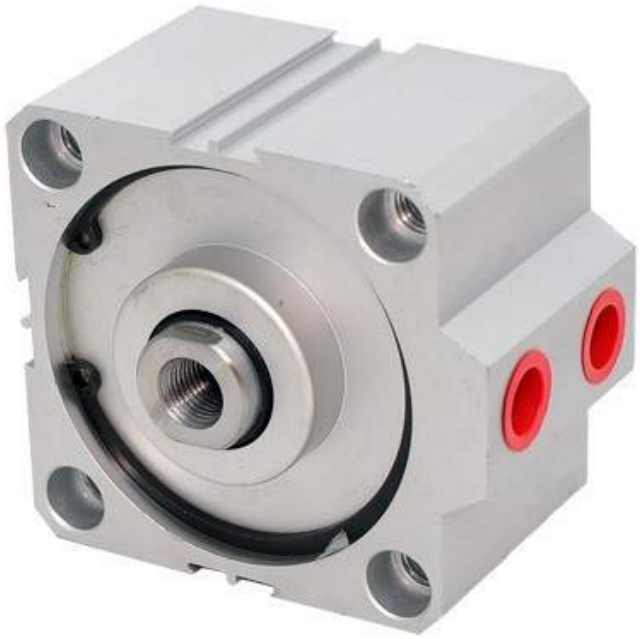

Компактные пневмоцилиндры серии EF производятся с диаметром поршня 20, 25, 32, 40, 50, 63 мм и ходом до 200 мм. Минимальные габариты пневмоцилиндров позволяют их использовать в местах, где важна компактность исполнения узлов оборудования.

По типу исполнения изготавливаются с одним и двумя штоками. Пневмоцилиндры серии EF могут быть как двухстороннего так и одностороннего действия.

Для уменьшения габаритов на данную серию не устанавливаются крышки с демпфированием и уменьшена длина поршня.

На пневмоцилиндры серии EF возможна установка магнитного кольца на поршень, что позволяет использовать на них датчики положения.

Гильза пневмоцилиндра изготовляется методом экструзии, в следствии чего имеет высокую чистоту поверхности и направленную шероховатость, что уменьшает износ уплотнений поршня. На поверхности гильзы есть специальные пазы для установки датчиков положения.

Специальная высококачественная смазка позволяет использовать эти пневмоцилиндры в работе пневмосистемы без принудительного смазывания.

Шток изготавливается из стали, поверхность хромируется, чистота поверхности 0,8 допустимые отклонения по диаметру штока от – 0,025 до 0,064 мм.

Обозначение	EF	XXX	×	XXX
Значение	Серия	∅ поршня		ход поршня

Технические характеристики:

Цилиндр двухстороннего действия с демпфированием	
Ход штока, мм	5 – 200 (в зависимости от ∅ поршня)
Диаметр поршня, мм	20; 25; 32; 40; 50; 63
Рабочая среда	Подготовленный воздух
Рабочее давление, Бар	1 – 9
Максимальное давление, Бар	10,5
Рабочая температура,°С	-40...+70, возможно исполнение с рабочей температурой 90
Рабочая скорость, мм/с	30 – 500

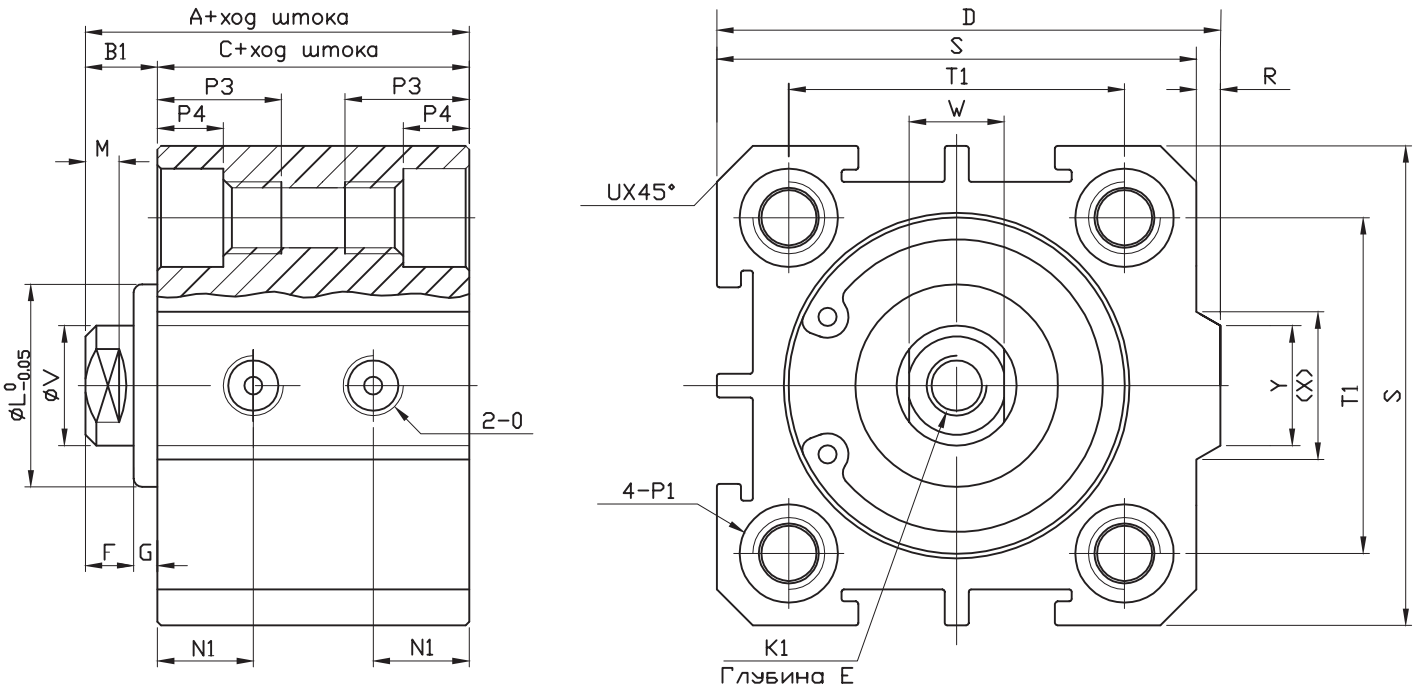

Диаметр поршня	Обозначение												
	С магнитным кольцом			D	E	F	G	K1	L	M	N1	N3	O
	A	B1	C										
20	35	5,5	29,5	36	8	4	1,5	M4×0,7	16	2,8	7,5	-	M5× 0,8
25	37	6	31	42	10	4	2	M5×0,8	17	2,8	8	-	M5×0,8
32	41,5	7	34,5	50	12	4	3	M6×1	22	2,8	9	-	G1/8
40	43	7	36	58,5	12	4	3	M8×1,25	28	2,8	10	-	G1/8
50	47	9	38	71,5	15	5	4	M10×1,5	38	2,8	10,5	-	G1/4
63	51	9	42	84,5	15	5	4	M10×1,5	40	2,8	11,8	-	G1/4

Диаметр поршня	Обозначение											
	P1		P3	P4	R	S	T1	U	V	W	X	Y
20	Проточка ∅ 6,5 мм	M5×0,8	14	4,5	2	34	24	2,1	8	6	11,3	10
25	Проточка ∅ 8,2 мм	M6×1,0	15	5,5	2	40	28	3,1	10	8	12	10
32	Проточка ∅ 8,2 мм	M6×1,0	16	5,5	6	44	34	2,15	12	10	18,3	15
40	Проточка ∅ 10 мм	M8×1,25	20	7,5	6,5	52	40	2,25	16	14	21,3	16
50	Проточка ∅ 11 мм	M8×1,25	25	8,5	9,5	62	48	4,15	20	17	30	20
63	Проточка ∅ 11 мм	M8×1,25	25	8,5	9,5	75	60	3,15	20	17	28,7	20

Примечание: Резьбы K1 могут быть в различных исполнениях (внутренняя и наружняя) с различным стандартным шагом.

Таблица усилий в кГс

Диаметр цилиндра	20		25		32		40		50		63	
	Двойного действия											
Давление (бар)	Выдвижение	Втягивание	Выдвижение	Втягивание	Выдвижение	Втягивание	Выдвижение	Втягивание	Выдвижение	Втягивание	Выдвижение	Втягивание
1	3,14	2,64	4,90	4,12	8,04	6,90	12,56	10,55	19,63	16,49	31,17	28,03
2	6,28	5,28	9,80	8,24	16,08	13,80	25,12	21,10	39,26	32,98	62,34	56,06
3	9,42	7,92	14,70	12,36	24,12	20,70	37,68	31,65	58,89	49,47	93,51	84,09
4	12,56	10,56	19,60	16,48	32,16	27,60	50,24	42,20	78,52	65,96	124,68	112,12
5	15,70	13,20	24,50	20,60	40,20	34,50	62,80	52,75	98,15	82,45	155,85	140,15
6	18,84	15,84	29,40	24,72	48,24	41,40	75,36	63,30	117,78	98,94	187,02	168,18
7	21,98	18,48	34,30	28,84	56,28	48,30	87,92	73,85	137,41	115,43	218,19	196,21
8	25,12	21,12	39,20	32,96	64,32	55,20	100,48	84,40	157,04	131,92	249,36	224,24
9	28,26	23,76	44,10	37,08	72,36	62,10	113,04	94,95	176,67	148,41	280,53	252,27

УСТРОЙСТВО ПНЕВМОЦИЛИНДРОВ

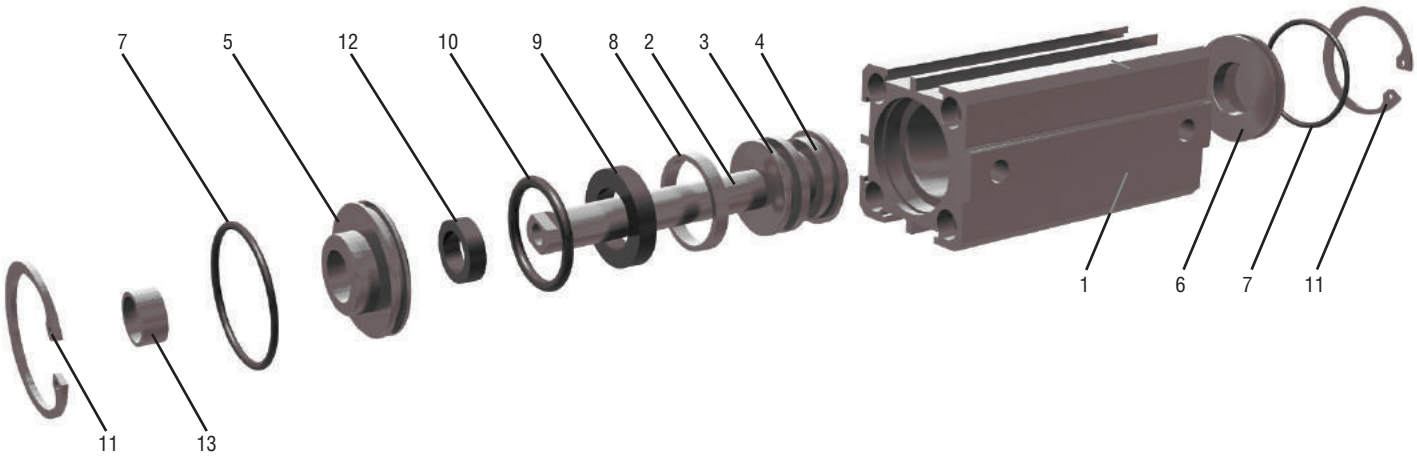

1. Гильза (анодированный алюминий)
2. Шток (сталь с покрытием хромом)
3. Поршень
4. Гайка поршня
5. Передняя крышка (упрочненный алюминиевый сплав)
6. Задняя крышка (упрочненный алюминиевый сплав)
7. Уплотнительное кольцо крышек (пербунан)
8. Направляющее кольцо (фторопласт)
9. Магнитное кольцо
10. Уплотнительное кольцо поршня – самосмазывающийся полиуретан
11. Стопорное кольцо
12. Направляющая втулка (бронза)
13. Манжета штока – самосмазывающийся полиуретан

ПНЕВМОЦИЛИНДРЫ СЕРИЙ GF

Особенности: компактная серия с пазами под датчики положения на двух сторонах пневмоцилиндра.

Компактные пневмоцилиндры серии GF производятся с диаметром поршня 20, 25, 32, 40, 50, 63 мм и ходом до 200 мм. Минимальные габариты пневмоцилиндров позволяют их использовать в местах, где важна компактность исполнения узлов оборудования.

По типу исполнения изготавливаются с одним и двумя штоками. Пневмоцилиндры серии GF могут быть как двухстороннего так и одностороннего действия.

На пневмоцилиндры серии GF возможна установка магнитного кольца на поршень, что позволяет использовать на них датчики положения.

Гильза пневмоцилиндра изготовляется методом экструзии, в следствии чего имеет высокую чистоту поверхности и направленную шероховатость, что уменьшает износ уплотнений поршня. На поверхности гильзы есть специальные пазы для установки датчиков положения.

Специальная высококачественная смазка позволяет использовать эти пневмоцилиндры в работе пневмосистемы без принудительного смазывания.

Шток изготавливается из стали, поверхность хромируется, чистота поверхности 0,8 допустимые отклонения по диаметру штока от - 0,025 до 0,064 мм.

Обозначение стандартного пневмоцилиндра:

Обозначение	GF	XXX	×	XXX
Значение	Серия	∅ поршня		ход поршня

ПРИМЕР: GF 32X100 — ПНЕВМОЦИЛИНДР СЕРИИ GF, ДИАМЕТР ПОРШНЯ 32 ММ, ХОД ПОРШНЯ — 100 ММ

Технические характеристики:

Цилиндр двухстороннего действия с демпфированием	
Ход штока, мм	5–200 (в зависимости от ∅ поршня)
Диаметр поршня, мм	20; 25; 32; 40; 50; 63
Рабочая среда	Подготовленный воздух
Рабочее давление, Бар	1–9
Максимальное давление, Бар	10,5
Рабочая температура,°C	-40...+70, возможно исполнение с рабочей температурой 90
Рабочая скорость, мм/с	30–500

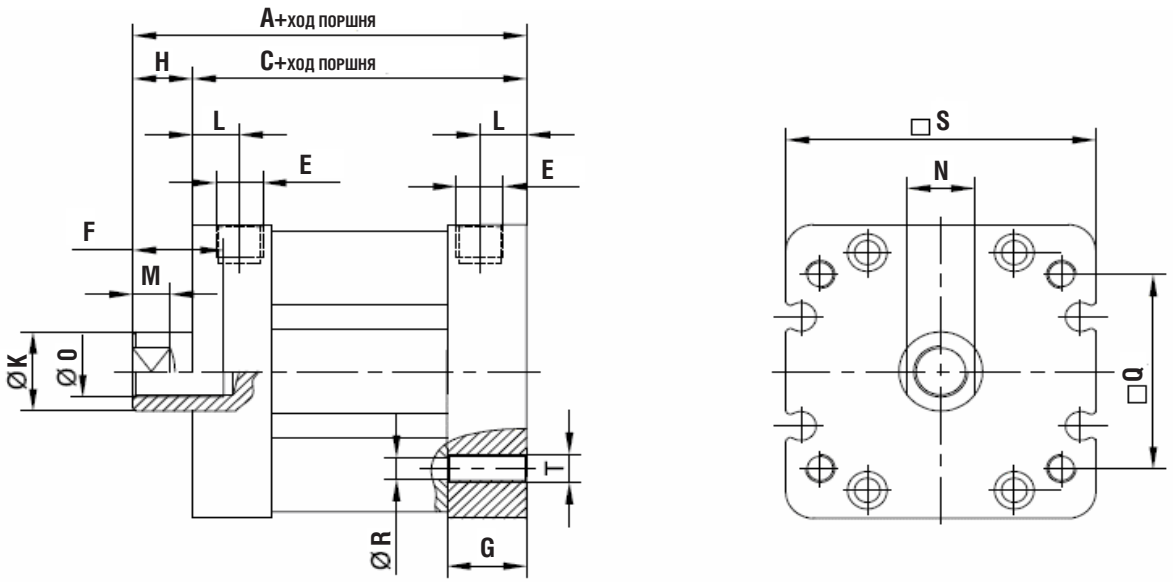

	Обозначение												
Диаметр поршня	A	C	E	G	H	K	N	O	M	R	Q	S	T
20	43	37	M5	10	6	8	6	M6	4	4.3	22	38	M5
25	45	39	M5	10	6	10	8	M6	4	4.3	26	41	M5
32	51	44	G1/8	12	7	12	10	M8	4	5.3	32.5	50	M6
40	52	45	G1/8	12	7	16	14	M10	4	5.3	38	58	M6
50	53	45	G1/8	16	8	20	17	M10	5	6.8	46.5	70	M6
63	57	45	G1/8	16	8	20	17	M10	5	6.8	56.5	80	M8

Таблица усилий в кГс

Диаметр цилиндра	20		25		32		40		50		63	
	Двойного действия											
Давление (бар)	Выдви-жение	Втяги-вание	Выдви-жение	Втяги-вание	Выдви-жение	Втяги-вание	Выдви-жение	Втяги-вание	Выдви-жение	Втяги-вание	Выдви-жение	Втяги-вание
1	3,14	2,64	4,90	4,12	8,04	6,90	12,56	10,55	19,63	16,49	31,17	28,03
2	6,28	5,28	9,80	8,24	16,08	13,80	25,12	21,10	39,26	32,98	62,34	56,06
3	9,42	7,92	14,70	12,36	24,12	20,70	37,68	31,65	58,89	49,47	93,51	84,09
4	12,56	10,56	19,60	16,48	32,16	27,60	50,24	42,20	78,52	65,96	124,68	112,12
5	15,70	13,20	24,50	20,60	40,20	34,50	62,80	52,75	98,15	82,45	155,85	140,15
6	18,84	15,84	29,40	24,72	48,24	41,40	75,36	63,30	117,78	98,94	187,02	168,18
7	21,98	18,48	34,30	28,84	56,28	48,30	87,92	73,85	137,41	115,43	218,19	196,21
8	25,12	21,12	39,20	32,96	64,32	55,20	100,48	84,40	157,04	131,92	249,36	224,24
9	28,26	23,76	44,10	37,08	72,36	62,10	113,04	94,95	176,67	148,41	280,53	252,27

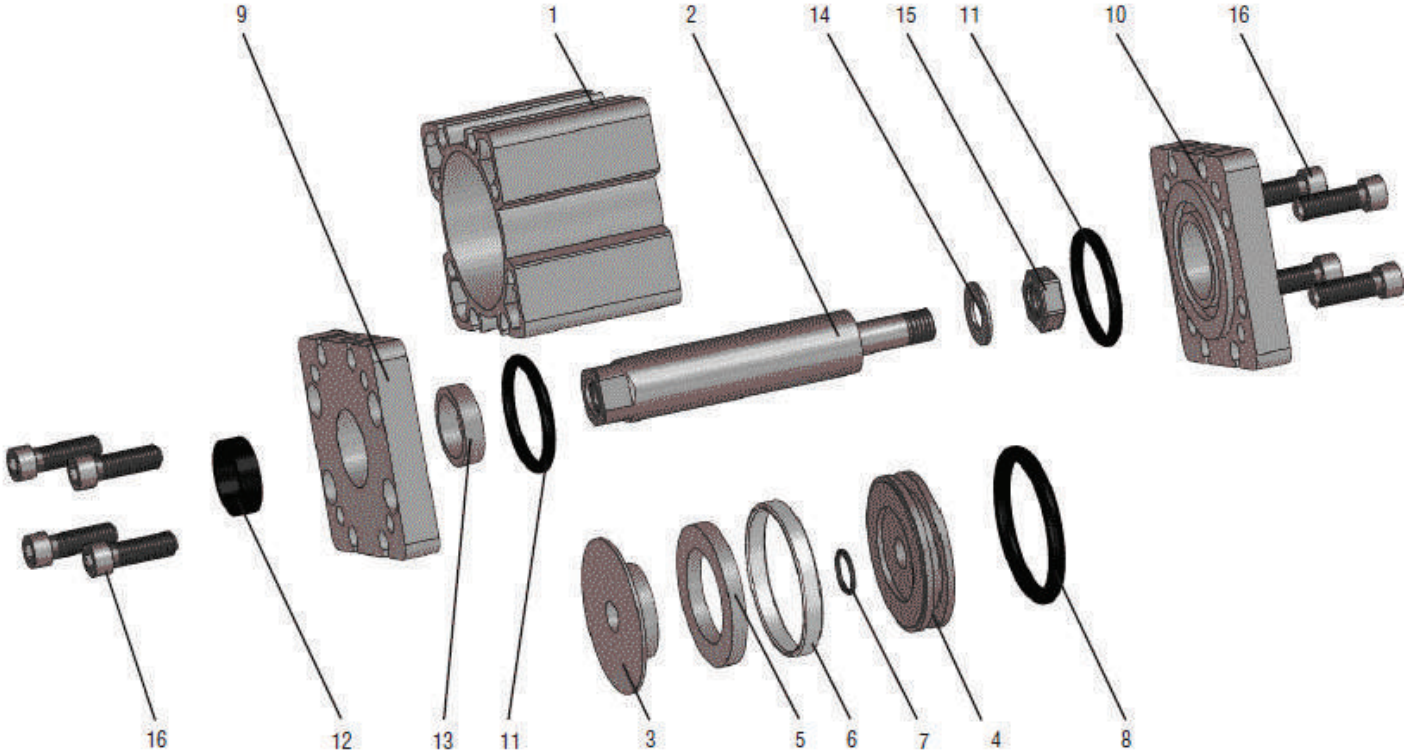

1. Гильза (анодированный алюминий)
2. Шток (сталь с покрытием хромом)
3. Поршень передний
4. Поршень задний
5. Магнитное кольцо
6. Направляющее кольцо (фторопласт)
7. Уплотнительное кольцо штока (полиуретан)
8. Уплотнительное кольцо поршня - самосмазывающийся полиуретан
9. Передняя крышка (упрочненный алюминиевый сплав)
10. Задняя крышка (упрочненный алюминиевый сплав)
11. Уплотнительное кольцо крышек (пербунан)
12. Манжета штока - самосмазывающийся полиуретан
13. Направляющая втулка (бронза)
14. Шайба
15. Гайка
16. Винт

АРХИВ - ПНЕВМОЦИЛИНДРЫ СЕРИЙ HF - ТОВАР СНЯТ С ПРОИЗВОДСТВА

По стандарту ISO 15552, VDMA 24652

Пневмоцилиндры серии HF производятся с диаметром поршня от 32 до 100 мм и ходом до 3000 мм, и соответствуют стандарту ISO 15552 (действует вместо 6431) VDMA 24652.

По типу исполнения изготавливаются с одним и двумя штоками. Пневмоцилиндры серии HF могут быть как двухстороннего так и одностороннего действия.

Все пневмоцилиндры оснащены торможением в конце хода и магнитным кольцом на поршне, что позволяет использовать на них датчики положения.

Гильза пневмоцилиндра изготовляется методом экструзии, в следствии чего имеет высокую чистоту поверхности и направленную шероховатость, что уменьшает износ уплотнений поршня.

Специальная высококачественная смазка позволяет использовать эти пневмоцилиндры в работе пневмосистемы без принудительного смазывания.

Шток изготавливается из стали, поверхность хромируется, чистота поверхности 0,8 допустимые отклонения по диаметру штока от – 0,025 до 0,064 мм.

Обозначение	HF	XXX	×	XXX
Значение	Серия	∅ поршня		ход поршня

Технические характеристики:

Цилиндр двухстороннего действия с демпфированием	
Ход штока, мм	любой до 3000
Диаметр поршня, мм	32; 40; 50; 63; 80; 100
Рабочая среда	Подготовленный воздух
Рабочее давление, Бар	1 – 9
Максимальное давление, Бар	13,5
Рабочая температура, °С	–40…+70, возможно исполнение с рабочей температурой 90
Рабочая скорость, мм/с	50 – 800
Вид торможения	Воздушный, регулируемый
Тормозной путь, мм	20 (∅32,40,50,63); 26 (∅80,100)

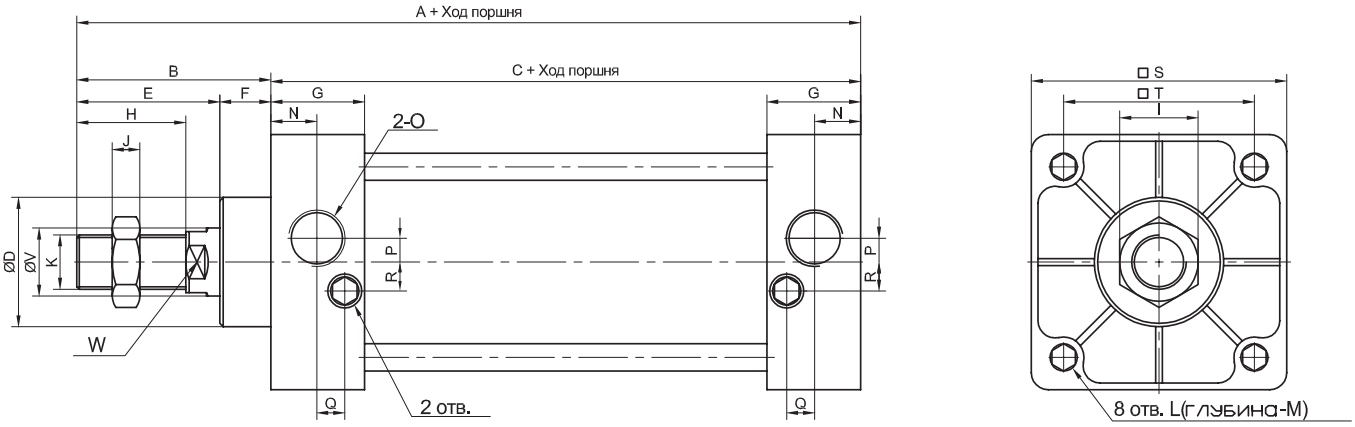

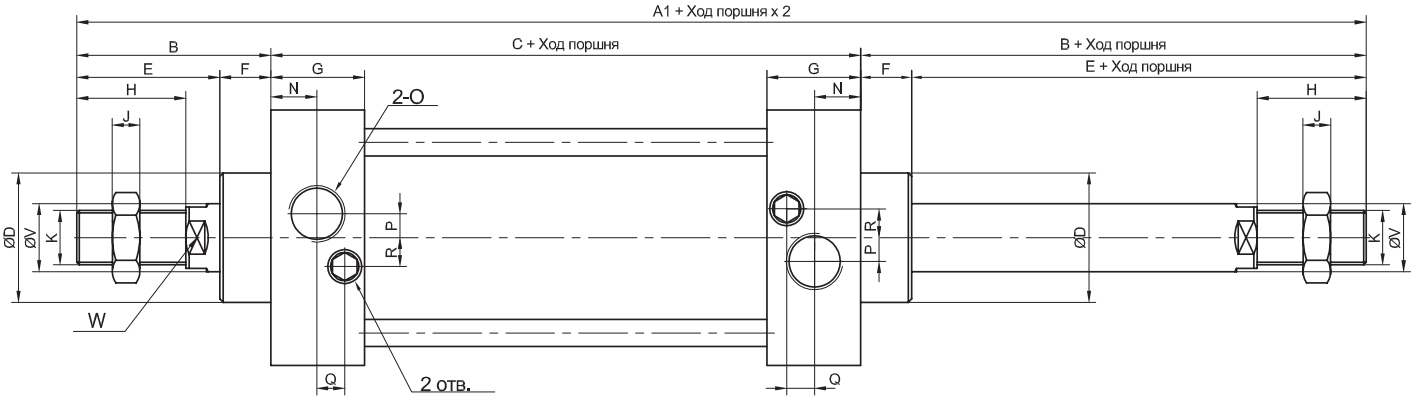

	Обозначение																				
Диам./ размер	A	B	C	D	E	F	G	H	I	J	K	L	N	O	P	Q	R	S	T	V	W
32	131	47	84	30	34	13	27	22	6	17	M10×1,25	M6	13,5	G1/8	4	6,7	6,5	46	32,5	12	10
40	135	51	84	35	38	13	27	27	7	19	M12×1,25	M6	13,5	G1/4	4	7	9	52	38	16	13
50	152	58	94	40	44	14	31,5	32	8	24	M16×1,5	M8	15,5	G1/4	5	8,7	10,5	65	46,5	20	17
63	152	58	94	45	44	14	31,5	32	8	24	M16×1,5	M8	15,5	G3/8	9	8,8	12	75	56,5	20	17
80	186	72	114	45	52	20	38	37	10	30	M20×1,5	M10	19	G3/8	11,5	11,5	14	95	72	25	22
100	186	72	114	55	52	20	38	37	10	30	M20×1,5	M10	19	G1/2	17	10	15	114	89	30	22

Примечание: Резьбы K могут быть в различных исполнениях (внутренняя и наружняя) с различным стандартным шагом.

Таблица усилий в кГс

Диаметр цилиндра	32		40		50		63		80		100	
	Двойного действия											
Давление (бар)	Выдви-жение	Втяги-вание	Выдви-жение	Втяги-вание	Выдви-жение	Втяги-вание	Выдви-жение	Втяги-вание	Выдви-жение	Втяги-вание	Выдви-жение	Втяги-вание
1	8,04	6,90	12,56	10,55	19,63	16,49	31,17	28,03	50,26	45,36	78,53	73,62
2	16,08	13,80	25,12	21,10	39,26	32,98	62,34	56,06	100,52	90,72	157,06	147,24
3	24,12	20,70	37,68	31,65	58,89	49,47	93,51	84,09	150,78	136,08	235,59	220,86
4	32,16	27,60	50,24	42,20	78,52	65,96	124,68	112,12	201,04	181,44	314,12	294,48
5	40,20	34,50	62,80	52,75	98,15	82,45	155,85	140,15	251,30	226,80	392,65	368,10
6	48,24	41,40	75,36	63,30	117,78	98,94	187,02	168,18	301,56	272,16	471,18	441,72
7	56,28	48,30	87,92	73,85	137,41	115,43	218,19	196,21	351,82	317,52	549,71	515,34
8	64,32	55,20	100,48	84,40	157,04	131,92	249,36	224,24	402,08	362,88	628,24	588,96
9	72,36	62,10	113,04	94,95	176,67	148,41	280,53	252,27	452,34	408,24	706,77	662,58

УСТРОЙСТВО ПНЕВМОЦИЛИНДРОВ

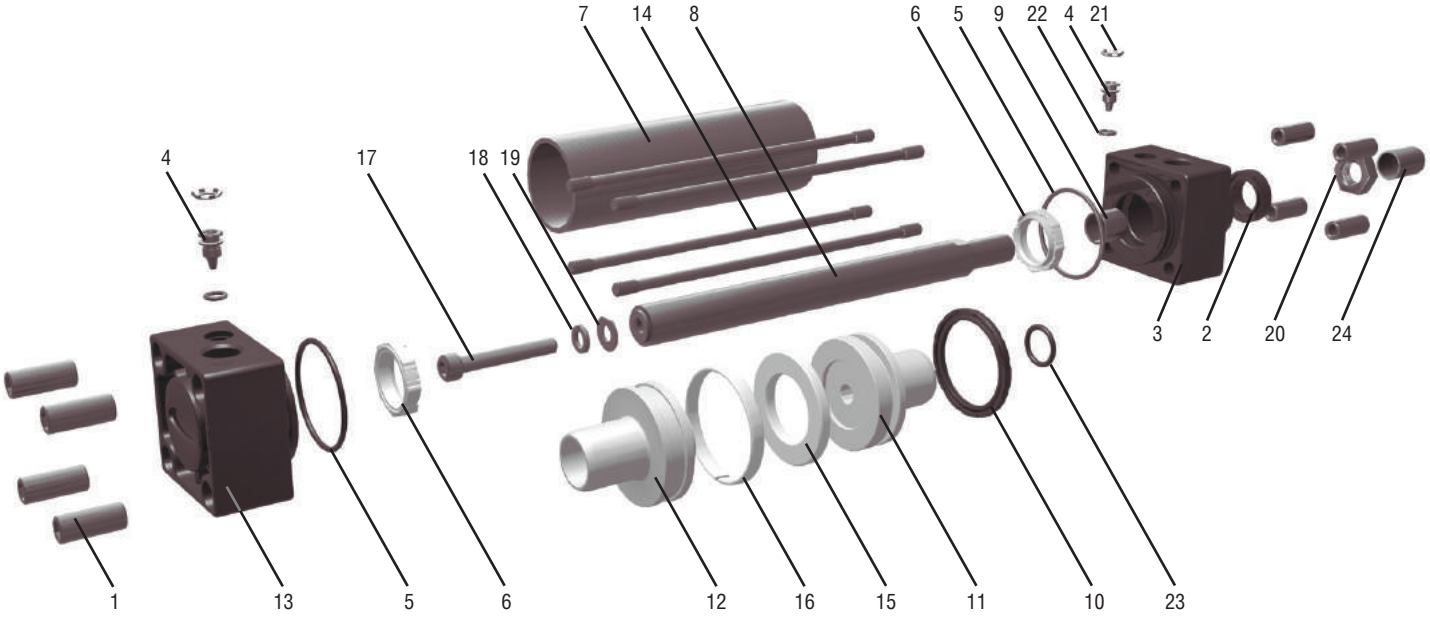

1. Гайка шпильки
2. Манжета штока (полиуретан)
3. Передняя крышка (упрочненный алюминиевый сплав)
4. Винт регулировки демпфера
5. Уплотнительное кольцо (пербунан)
6. Манжета демпфера (пербунан)
7. Гильза (анодированный алюминий)
8. Шток (сталь с покрытием хромом)
9. Втулка (бронза)
10. Уплотнительное кольцо (пербунан)
11. Поршень (алюминий)
12. Поршень демпфера (алюминий)
13. Задняя крышка (упрочненный алюминиевый сплав)
14. Шпилька
15. Магнитное кольцо
16. Несущее кольцо (фторопласт)
17. Винт
18. Стопорная шайба
19. Шайба
20. Гайка
21. Стопорное кольцо
22. Уплотнительное кольцо (пербунан)
23. Уплотнительное кольцо штока (полиуретан)
24. Колпачок

РЕМКОМПЛЕКТ ПНЕВМОЦИЛИНДРОВ

Ко всем пневмоцилиндрам, которые мы производим, возможна поставка ремкомплектов. Ремкомплект включает в себя все необходимые уплотнения для ремонта пневмоцилиндра.

В состав ремкомплекта входит:

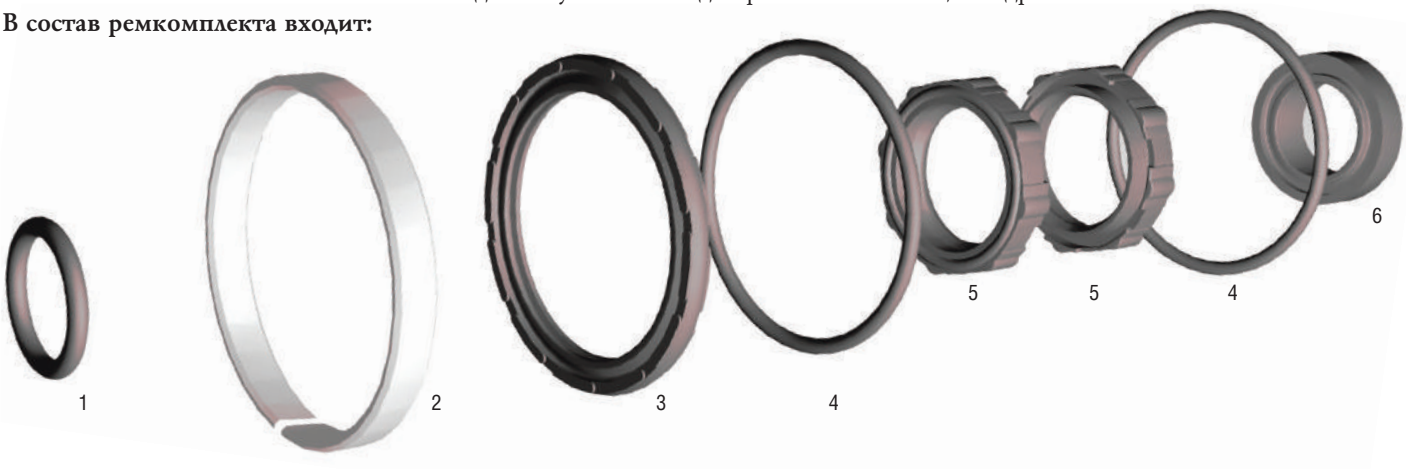

1. Манжета поршня – самосмазывающийся полиуретан
2. Несущее кольцо – фторопласт
3. Уплотнение поршня – пербунан (NBR)
4. Уплотнительное кольцо гильзы – пербунан (NBR) – 2 шт.
5. Манжета демпфера – пербунан (NBR) – 2 шт.
6. Манжета штока – самосмазывающийся полиуретан

Обозначение	Ремкомплект/	X
Значение		∅ поршня

ЭЛЕМЕНТЫ КРЕПЛЕНИЯ ПНЕВМОЦИЛИНДРОВ

ЛАПЫ (КОМПЛЕКТ ИЗ ДВУХ ШТУК)

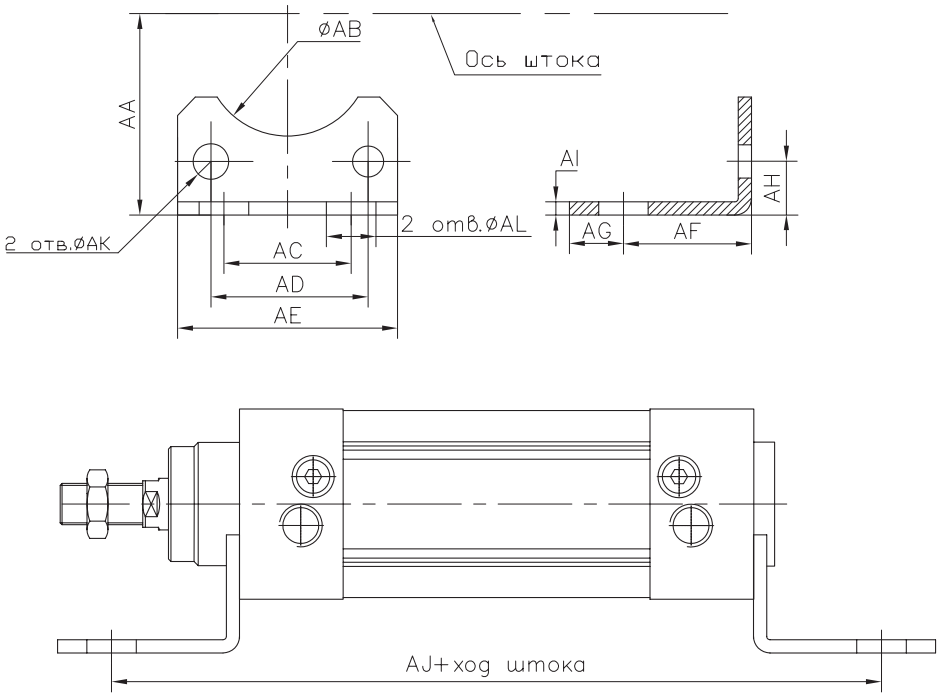

Обозначение	HLA	XXX
Значение	Серия	∅ поршня

	Диаметр поршня					
Обозначение	32	40	50	63	80	100
AA	30	33	40	45	55	65
AB min	30	35	40	45	45	55
AC	32	38	46	56	72	89
AD	32,5	38	46,5	56,5	72	89
AE	50	55	70	80	100	120
AF	22	24	27	27	30	32
AG	9	11	11	14	14	16
AH	15,8	17	21,8	21,8	27	26,5
AI	3,2	32	3,2	3,6	4,5	4,5
AJ	128	132	148	148	174	178
AK	6,5	6,5	8,5	8,5	10,5	10,5
AL	7	9	9	12	12	14

ФЛАНЕЦ (УНИВЕРСАЛЬНЫЙ)

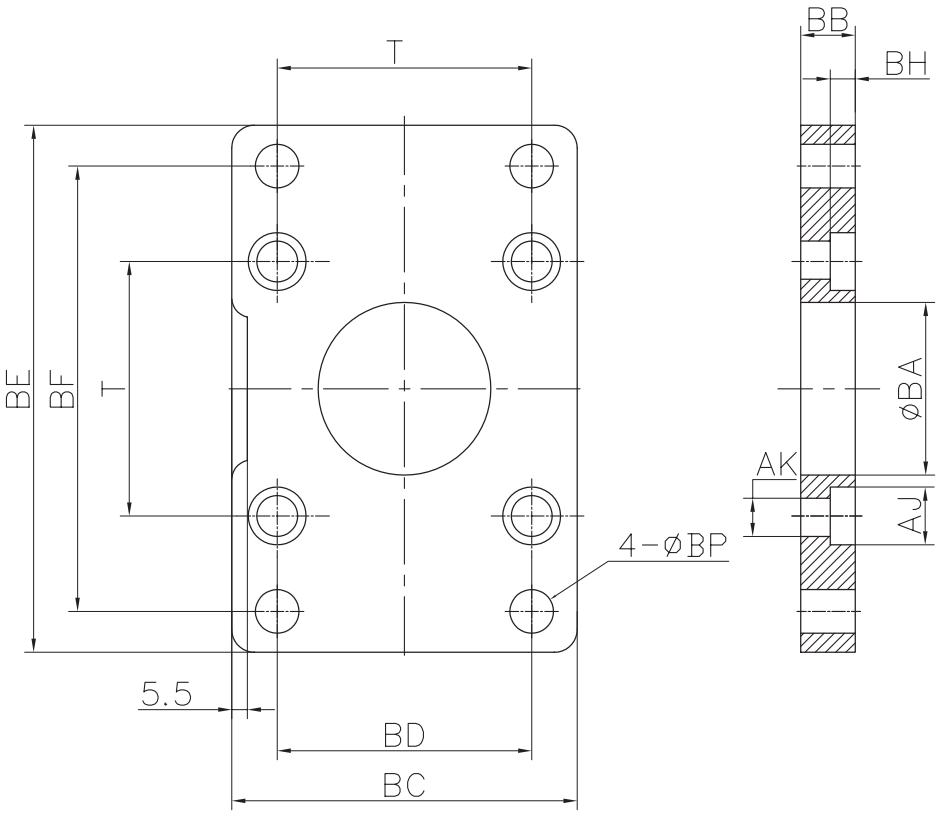

Обозначение	HB	XXX
Значение	Серия	∅ поршня

	Диаметр поршня					
Обозначение	32	40	50	63	80	100
BA	31	36	41	46	46	56
BB	10	10	12	12	16	16
BC	50	55	70	80	100	120
BD	32	36	45	50	63	75
BE	79	90	110	120	153	178
BF	64	72	90	100	126	150
BH	6,5	6,5	8,5	8,5	10,5	10,5
AJ	11	11	14	14	17,5	17,5
AK	7	7	7	9	10,5	10,5
BP	7	9	9	9	12	14
□T	32,5	38	46,5	56,5	72	89

ЦАПФА

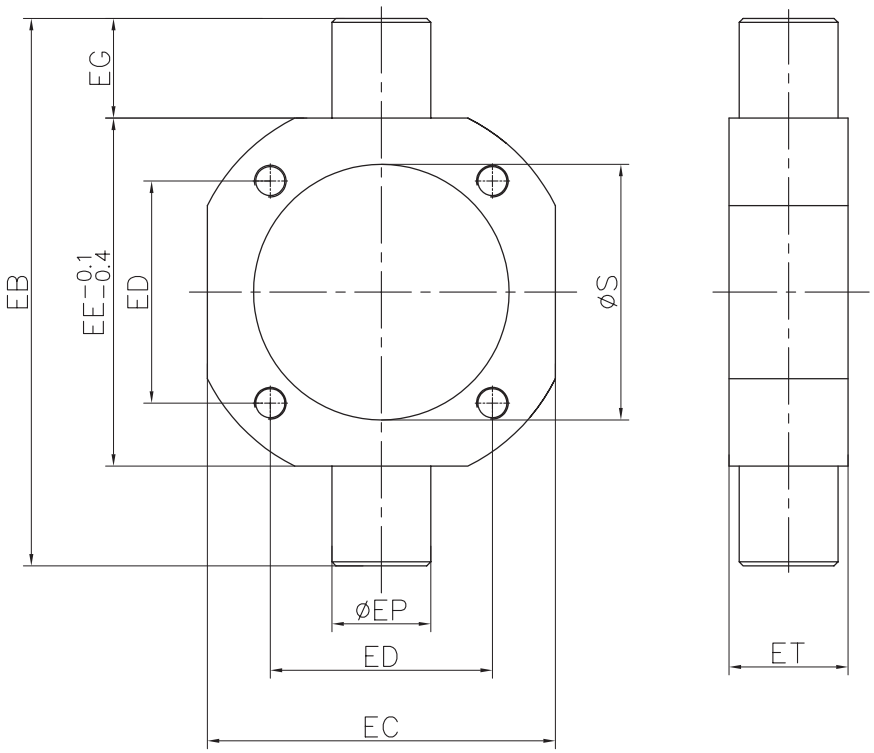

Обозначение	HE	XXX
Значение	Серия	∅ поршня

	Диаметр поршня					
Обозначение	32	40	50	63	80	100
EB	74	95	107	130	150	182
EC	49	58	71	87	110	136
ED	32,5	38	46,5	56,5	72	89
EE	50	63	75	90	110	132
EG	12	16	16	20	20	25
EP	12	16	16	20	20	25
ET	17	22	22	28	34	40

ДВОЙНАЯ СЕРЬГА (ВИЛКА)

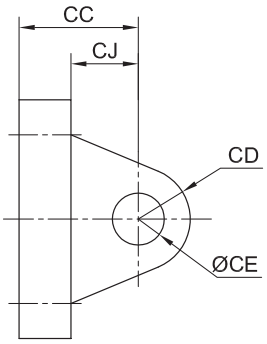

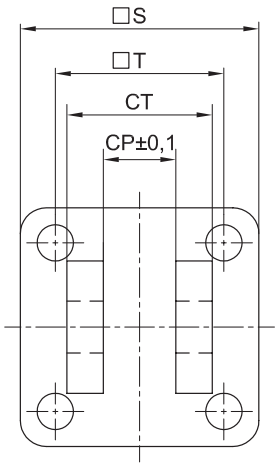

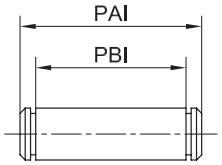

Обозначение	HD	XXX
Значение	Серия	∅ поршня

	Диаметр поршня					
Обозначение	32	40	50	63	80	100
CC	23	23	30	130	42	42
CD	10	11	15	15	23	23
CE	10	10	14	14	22	22
CJ	13	13	17	17	26	26
CP	14	14	20	20	30	30
CT	28	28	40	40	60	60
PAI	35	36	48	48	69	69
PBI	29	29	41	41	61	61
□S	46	52	65	75	95	114
□T	32,5	38	46,5	56,5	72	89

СЕРЬГА (ПРОУШИНА)

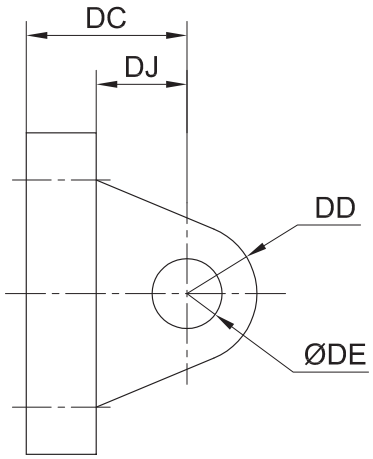

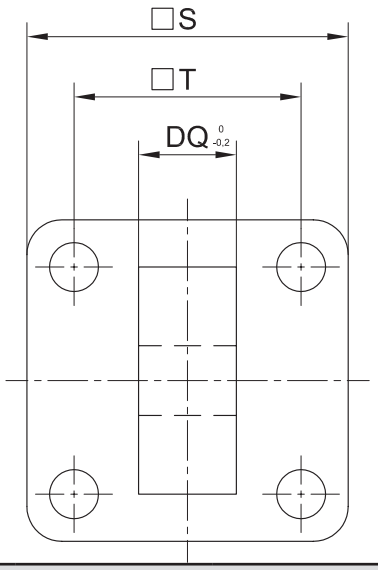

Обозначение	HC	XXX
Значение	Серия	∅ поршня

	Диаметр поршня					
Обозначение	32	40	50	63	80	100
S	46	52	65	75	95	114
T	32,5	38	46,5	56,5	72	89
DC	23	23	30	30	42	42
DD	10	11	15	15	23	23
DE	10	10	14	14	22	22
DJ	13	13	17	17	26	26
DQ	14	14	20	20	30	30

НАКОНЕЧНИК

ТИП F ТИП G

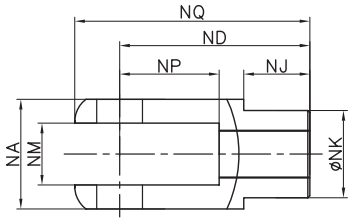

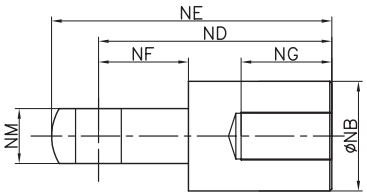

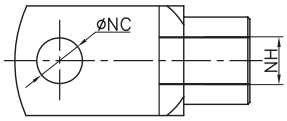

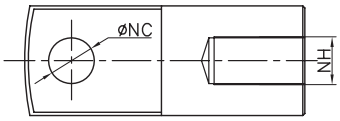

Обозначение	F	XXX
	G	XXX
Значение	Серия	∅ поршня

	Диаметр поршня					
Обозначение	32	40	50	63	80	100
NA	19	25,4	32	32	44,4	44,4
NB	20	24	32	32	40	40
NC	10	12	16	16	20	20
ND	40	48	64	64	80	80
NE	52	67	89	89	112	112
NF	15	24	32	32	40	40
NG	20	20	23	23	30	30
NH	M10×1,25	M12×1,25	M16×1,5	M16×1,5	M20×1,5	M20×1,5
NJ	12	20	22	22	30	30
NK	18	23	30	30	39	39
NM	10	12	16	16	20	20
NP	20	24	32	32	40	40
NQ	52	62	83	83	105	105
PA	26,2	32,8	39,3	39,3	53,3	53,3
PB	20	26,5	33	33	45	45

НАКОНЕЧНИК СО СФЕРИЧЕСКИМ ШАРНИРОМ

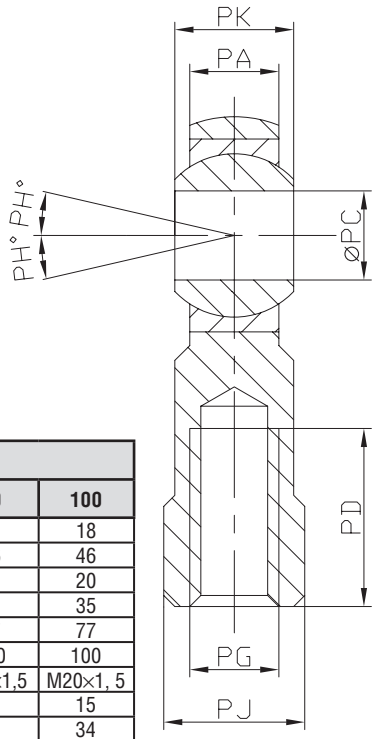

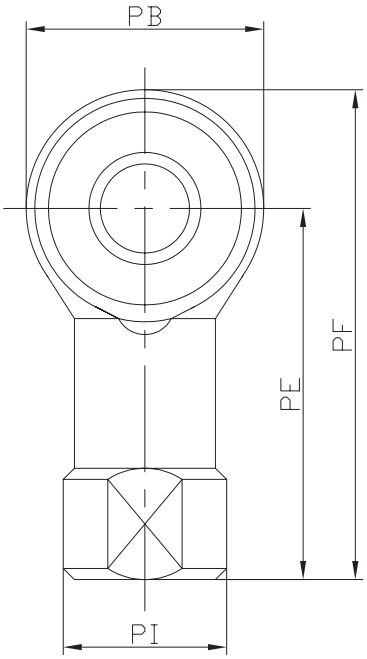

Обозначение	PHSA	XXX
Значение	Серия	∅ поршня

	Диаметр поршня					
Обозначение	32	40	50	63	80	100
PA	11	12	15	15	18	18
PB	26	32	40	40	46	46
PC	10	12	16	16	20	20
PD	20	24	28	28	35	35
PE	43	50	64	614	77	77
PF	56	66	84	84	100	100
PG	M10×1,25	M12×1,25	M16×1,5	M16×1,5	M20×1,5	M20×1, 5
PH	13	13	15	15	15	15
PI	19	22	27	27	34	34
PJ	17	19	22	22	30	30
PK	14	16	21	21	25	25

ПРОУШИНА

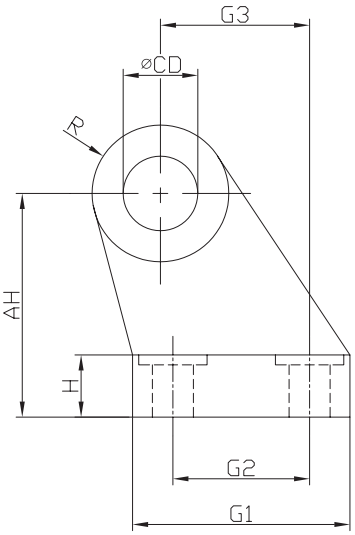

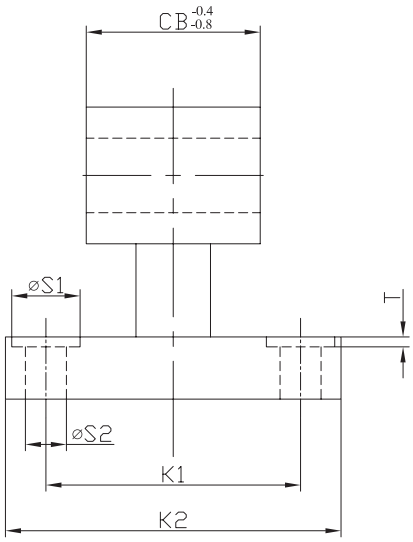

Обозначение	CY	XXX
Значение	Серия	∅ поршня

	Диаметр поршня					
Обозначение	32	40	50	63	80	100
AH	32	36	45	50	63	71
H	8	10	12	12	14	15
CD	10	12	12	16	16	20
G1	31	35	45	50	60	70
G2	18	22	30	35	40	50
G3	21	24	33	37	47	55
CB	26	28	32	40	50	60
K1	38	41	50	52	66	76
K2	51	54	65	67	86	96
S1	11	11	14	14	17	17
S2	6,6	6,6	9	9	11	11
T	1,6	1,6	1,6	1,6	2,5	2,5
R	10	11	13	15	15	19

ПНЕВМОЦИЛИНДРЫ СЕРИЙ 3F

Пневмоцилиндры серии 3F производятся с диаметром поршня 50, 63 мм и ходом до 3000 мм.

По типу исполнения изготавливаются с одним и двумя штоками. Пневмоцилиндры серии 3F могут быть как двухстороннего так и одностороннего действия.

Все пневмоцилиндры могут быть оснащены магнитным кольцом на поршне, что позволит использовать на них датчики положения.

Гильза пневмоцилиндра изготовляется методом экструзии, вследствие чего имеет высокую чистоту поверхности и направленную шероховатость, что уменьшает износ уплотнений поршня.

Специальная высококачественная смазка позволяет использовать эти пневмоцилиндры в работе пневмосистемы без принудительного смазывания.

Шток изготавливается из стали, поверхность хромируется, чистота поверхности 0,8 допустимые отклонения по диаметру штока от -0,025 до 0,064

Обозначение	3F	XXX	×	XXX
Значение	Серия	∅ поршня		ход поршня

Технические характеристики:

Цилиндр двухстороннего действия	
Ход штока, мм	любой до 3000
Диаметр поршня, мм	50; 63
Рабочая среда	Подготовленный воздух
Рабочее давление, Бар	1–9
Максимальное давление, Бар	13,5
Рабочая температура, °С	-40...+70, возможно исполнение с рабочей температурой 90
Рабочая скорость, мм/с	50–800

ЦИЛИНДР 3F 50×125

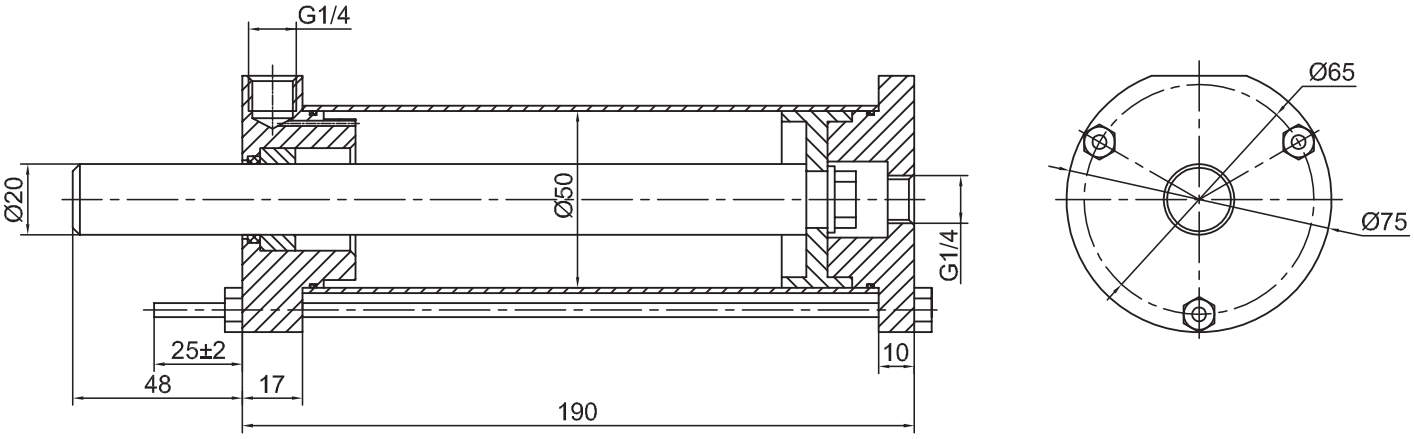

ЦИЛИНДР 3F 63×200

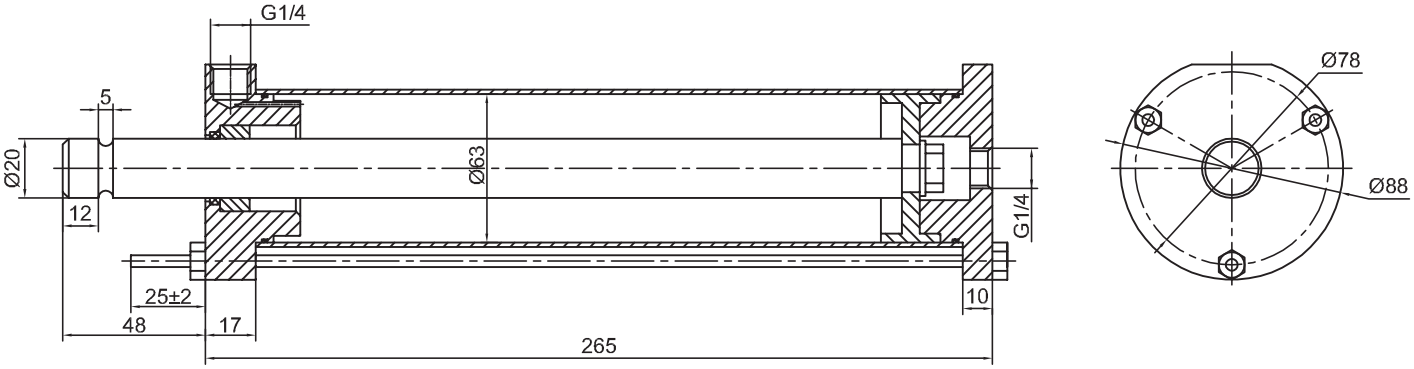

Таблица усилий в кГс

Диаметр цилиндра	50		63	
	Двойного действия			
Давление (бар)	Выдвижение	Втягивание	Выдвижение	Втягивание
1	19,63	16,49	31,17	28,03
2	39,26	32,98	62,34	56,06
3	58,89	49,47	93,51	84,09
4	78,52	65,96	124,68	112,12
5	98,15	82,45	155,85	140,15
6	117,78	98,94	187,02	168,18
7	137,41	115,43	218,19	196,21
8	157,04	131,92	249,36	224,24
9	176,67	148,41	280,53	252,27

МАГНИТНЫЕ ДАТЧИКИ ПОЛОЖЕНИЯ

Магнитные датчики положения служат для определения положения поршня пневмоцилиндра. При приближении поршня пневмоцилиндра под воздействием магнитного поля происходит замыкание контактов датчика. Датчики работают при постоянном (до 110В) и переменном токе (до 240В).

Технические характеристики:

Тип датчика	Герконовый, двухпроводной
Напряжение	5–240V DC/AC

ГЕРКОНОВЫЙ ДАТЧИК AGP-03

Устанавливается на пневмоцилиндры серии AF.
Тип крепления: PAB.

Схема

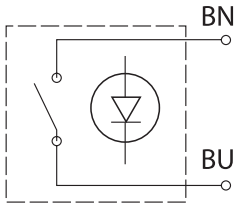

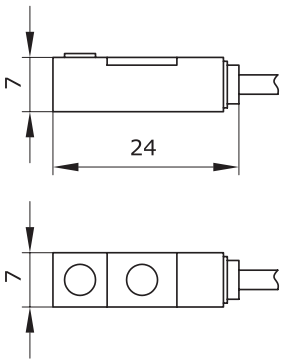

ГЕРКОНОВЫЙ ДАТЧИК AGP-21

Устанавливается на пневмоцилиндры серии AF, BF. Тип крепления: PAB, PAC.

Схема

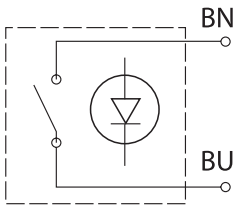

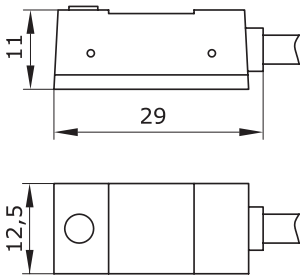

ГЕРКОНОВЫЙ ДАТЧИК CGP-30

Устанавливается на пневмоцилиндры серии CF.
Тип крепления: направляющие пазы.

Схема

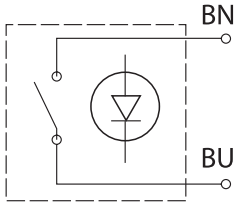

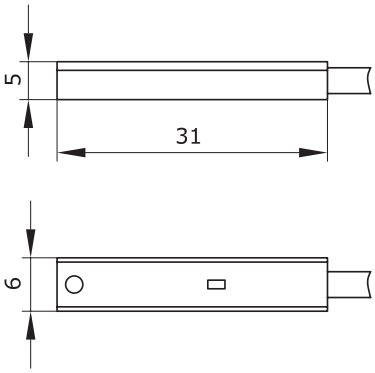

КРЕПЛЕНИЯ ДАТЧИКОВ

PAB

PAC

Схема

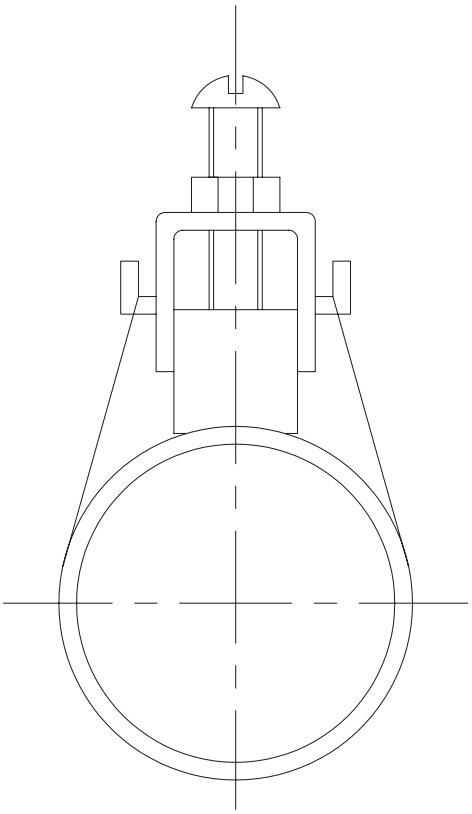

Схема

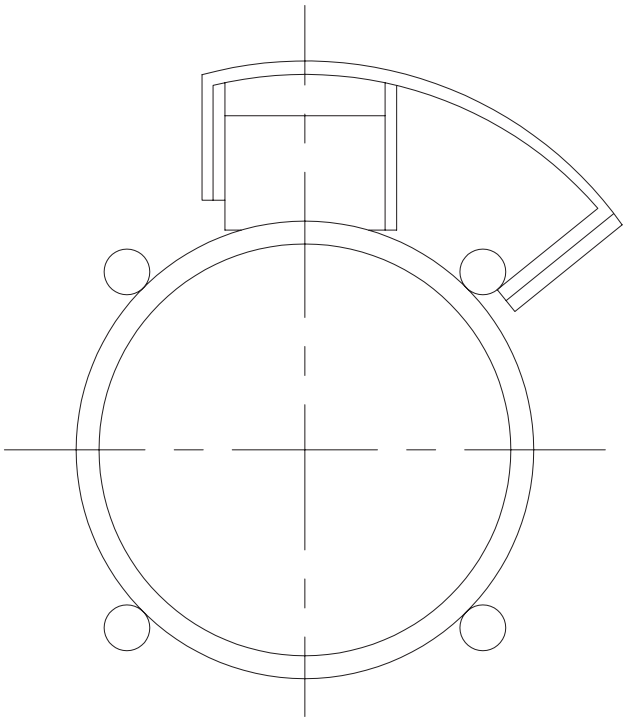

ПНЕВМОРАСПРЕДЕЛИТЕЛИ ЭЛЕКТРОМАГНИТНЫЕ

Пневмораспределители предназначены для изменения направления или пуска и останова потоков сжатого воздуха в двух и более внешних пневмолиниях в зависимости от внешнего управляющего воздействия. По способу управления пневмораспределители серии А могут быть электропневматическими и пневматическими.

Распределители и катушки заказываются отдельно.

Обозначение	X	X	-X	X	X
Значение	Серия	Исполнение габаритов корпуса	Число линий присоединения воздуха	Число позиций переключения	Исполнение
Варианты позиции	A	1 2 3 4	3 5	2 3	1 – нормально открытый; 2 – нормально закрытый; 3 – все линии перекрыты; 4 – подача давления в обе линии; 5 – все линии открыты. Варианты 1 и 2 – для трехлинейных распределителей, варианты 3, 4, 5 – для трехпозиционных распределителей.

-X	X	X	-X	X
Вид переключения состояния	Вид возврата в исходную позицию	Вид исполнения для монтажа	Управление	Диаметр условного прохода
1 – механический; 2 – пружина; 3 – пневмо; 4 – катушка	1 – механический; 2 – пружина; 3 – пневмо; 4 – катушка	1 – свободный монтаж; 2 – монтаж к панели	О – пневматическое Х – электропневматическое	

ПНЕВМОРАСПРЕДЕЛИТЕЛЬ А1-321-321-010 (3/2,н.о., резьба М5)

Технические характеристики:

Рабочее тело	Подготовленный воздух
Рабочая температура, °С	5-50
Быстродействие, сек	0,05
Циклов/сек	5
Номинальный расход	CV=0,56

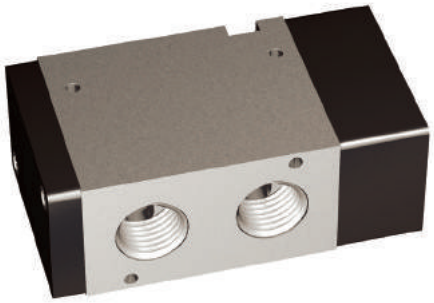

Схема

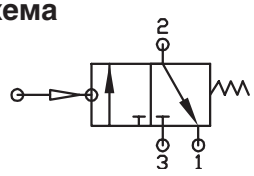

ТАБЛИЦА РАЗМЕРОВ (ММ):

L	L1	L2	M	M1	M2
57	14	23	12	5,8	13

A	A1	E	K	K1	K2
16	2	1	21	19	13

B	H	d	d1	O	
18	27	∅3,3	∅3,3	M5	

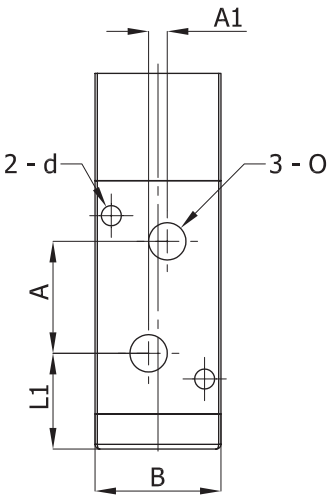

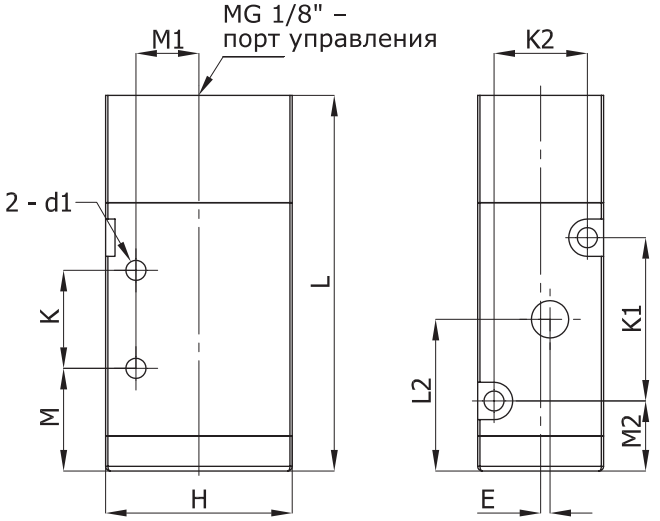

ПНЕВМОРАСПРЕДЕЛИТЕЛЬ А1-321-321-012 (3/2, н.о., резьба G1/8")

Технические характеристики:

Рабочее тело	Подготовленный воздух
Рабочая температура, °С	5-50
Быстродействие, сек	0,05
Циклов/сек	5
Номинальный расход	CV=0,67

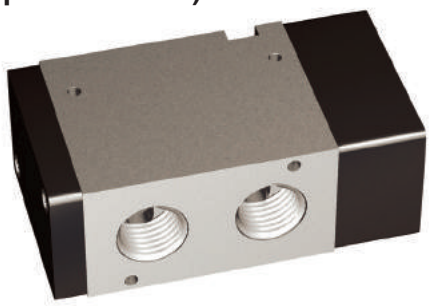

Схема

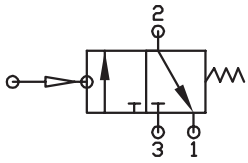

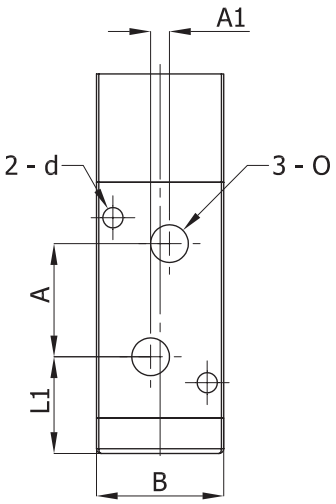

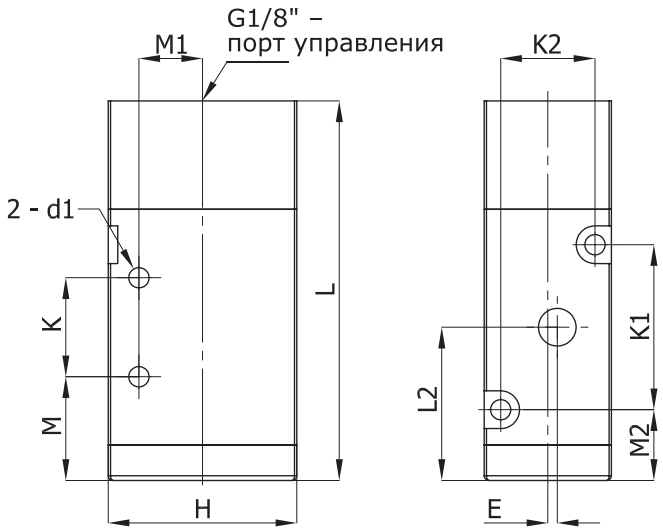

ТАБЛИЦА РАЗМЕРОВ (ММ):

L	L1	L2	M	M1	M2
57	14	23	12	5,8	13

A	A1	E	K	K1	K2
16	2	1	21	19	13

B	H	d	d1	O	
18	27	∅3,3	∅3,3	G1/8"	

ПНЕВМОРАСПРЕДЕЛИТЕЛЬ А1-322-321-010 (3/2,н.з., резьба М5)

Технические характеристики:

Рабочее тело	Подготовленный воздух
Рабочая температура, °С	5-50
Быстродействие, сек	0,05
Циклов/сек	5
Номинальный расход	CV=0,56

Схема

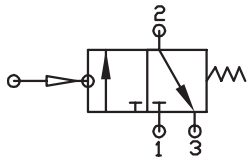

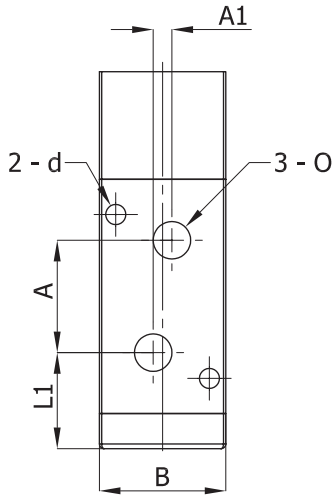

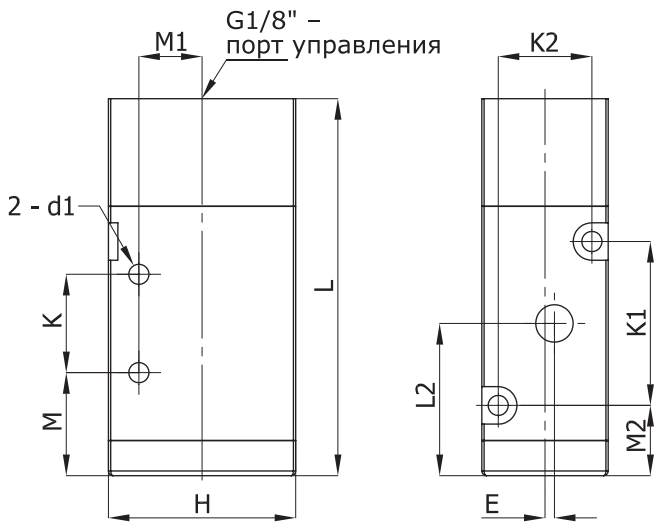

ТАБЛИЦА РАЗМЕРОВ (ММ):

L	L1	L2	M	M1	M2
57	14	23	12	5,8	13

A	A1	E	K	K1	K2
16	2	1	21	19	13

B	H	d	d1	O	
18	27	∅3,3	∅3,3	M5	

ПНЕВМОРАСПРЕДЕЛИТЕЛЬ А1-322-321-012 (3/2, н.з., резьба G1/8")

Технические характеристики:

Рабочее тело	Подготовленный воздух
Рабочая температура, °С	5-50
Быстродействие, сек	0,05
Циклов/сек	5
Номинальный расход	CV=0,67

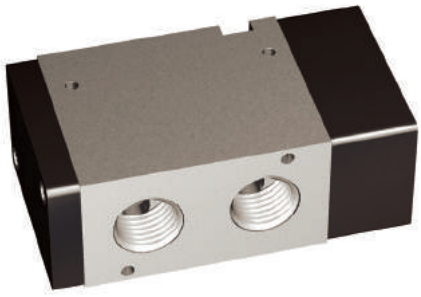

Схема

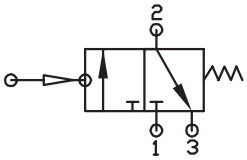

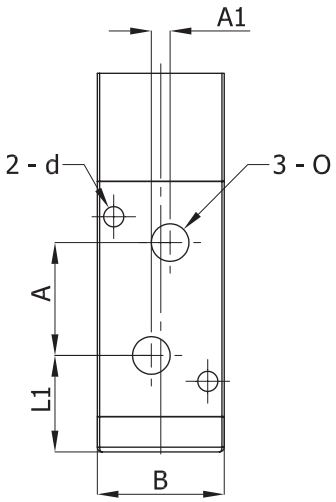

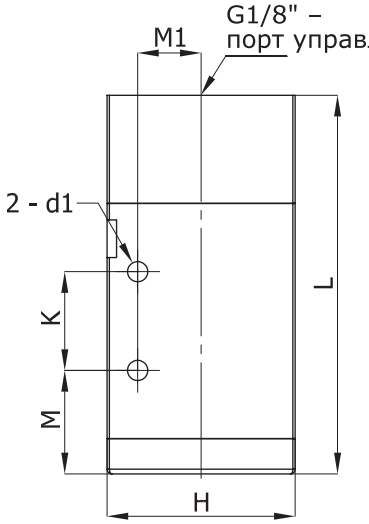

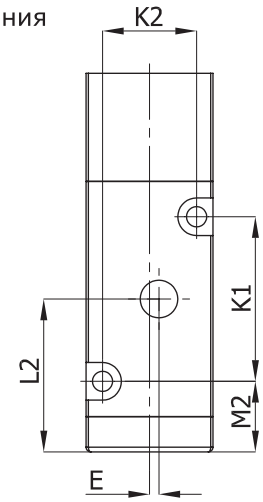

ТАБЛИЦА РАЗМЕРОВ (ММ):

L	L1	L2	M	M1	M2
57	14	23	12	5,8	13

A	A1	E	K	K1	K2
16	2	1	21	19	13

B	H	d	d1	O	
18	27	∅3,3	∅3,3	G1/8"	

ПНЕВМОРАСПРЕДЕЛИТЕЛЬ А1-520-321-010 (5/2, резьба М5)

Технические характеристики:

Рабочее тело	Подготовленный воздух
Рабочая температура, °С	5-50
Быстродействие, сек	0,05
Циклов/сек	5
Номинальный расход	CV=0,56

Схема

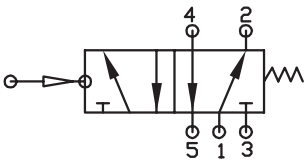

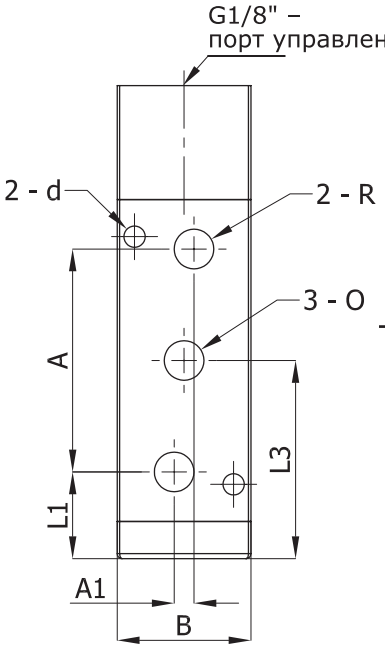

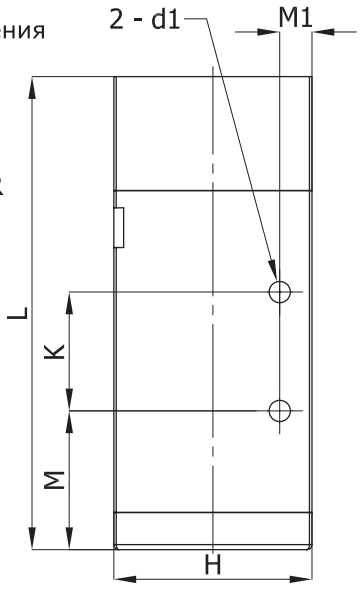

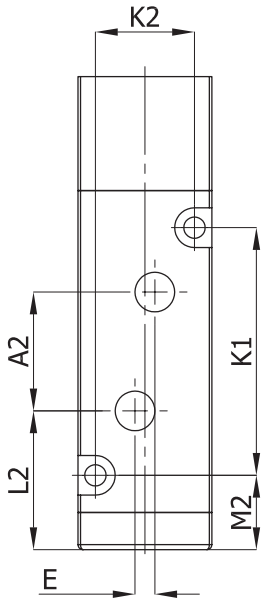

ТАБЛИЦА РАЗМЕРОВ (ММ):

L	L1	L2	L3	M	M1	M2
68,7	14,5	21	28	21	4	13

A	A1	A2	E	K	K1	K2
27	2	14	3	14	30	13

B	H	d	d1	O	R	
18	27	∅3,3	∅3,3	M5	M5	

ПНЕВМОРАСПРЕДЕЛИТЕЛЬ А1-520-331-010 (5/2, резьба М5)

Технические характеристики:

Рабочее тело	Подготовленный воздух
Рабочая температура, °С	5-50
Быстродействие, сек	0,05
Циклов/сек	5
Номинальный расход	CV=0,56

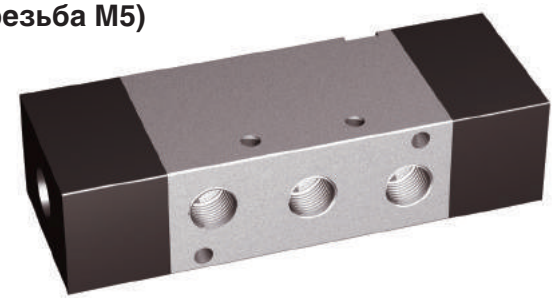

Схема

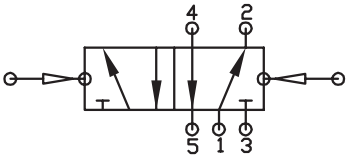

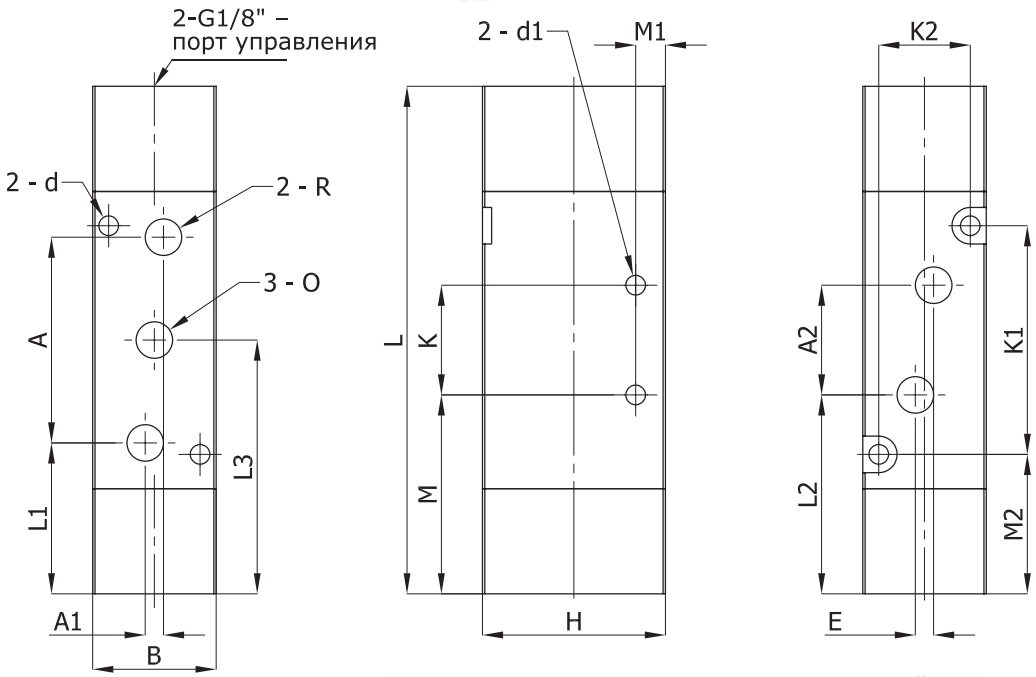

ТАБЛИЦА РАЗМЕРОВ (ММ):

L	L1	L2	L3	M	M1	M2
81	27	33,5	40,5	33,5	4	25,5

A	A1	A2	E	K	K1	K2
27	2	14	3	14	30	13

B	H	d	d1	0	R
18	27	∅3,3	∅3,3	M5	M5

ПНЕВМОРАСПРЕДЕЛИТЕЛЬ А1-533-331-007 (5/3, резьба М5)

Технические характеристики:

Рабочее тело	Подготовленный воздух
Рабочая температура, °С	5-50
Быстродействие, сек	0,05
Циклов/сек	5
Номинальный расход	CV=0,56

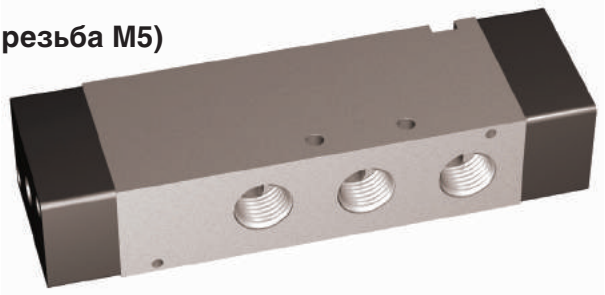

Схема

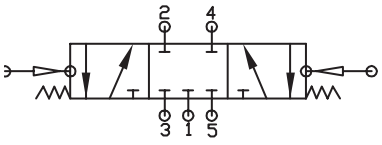

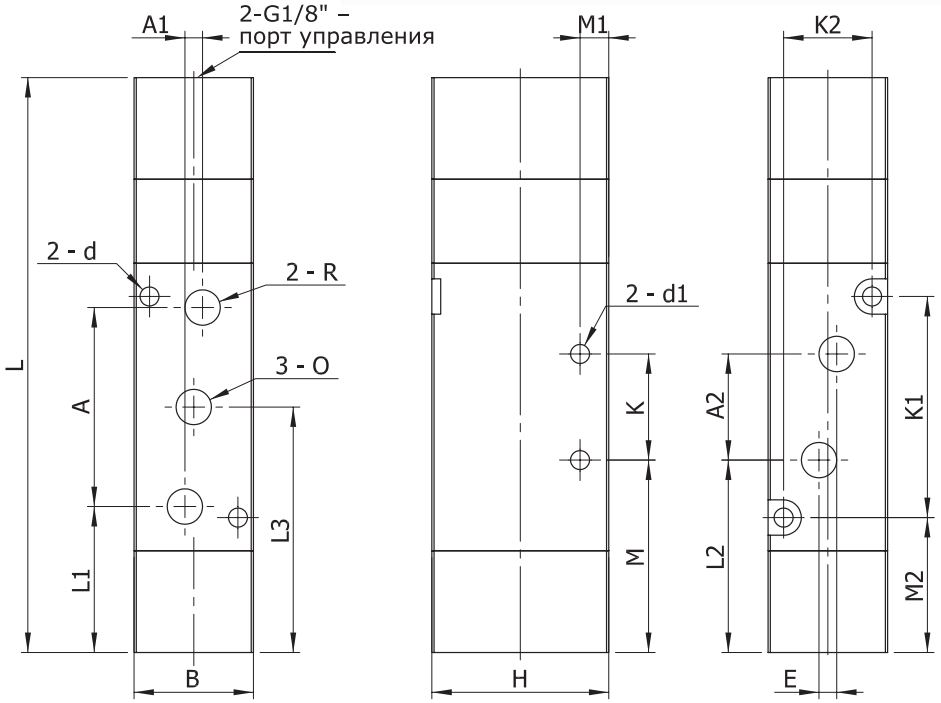

ТАБЛИЦА РАЗМЕРОВ (ММ):

L	L1	L2	L3	M	M1	M2
96	27	33,5	40,5	33,5	4	25,5

A	A1	A2	E	K	K1	K2
27	2	14	3	14	30	13

B	H	d	d1	0	R
18	27	∅3,3	∅3,3	M5	M5

ПНЕВМОРАСПРЕДЕЛИТЕЛЬ А1-533-331-009 (5/3, резьба 1/8")

Технические характеристики:

Рабочее тело	Подготовленный воздух
Рабочая температура, °С	5-50
Быстродействие, сек	0,05
Циклов/сек	5
Номинальный расход	CV=0,67

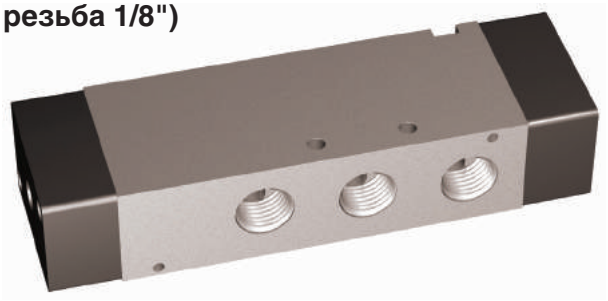

Схема

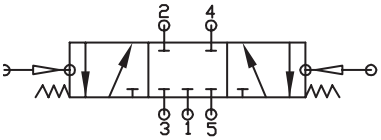

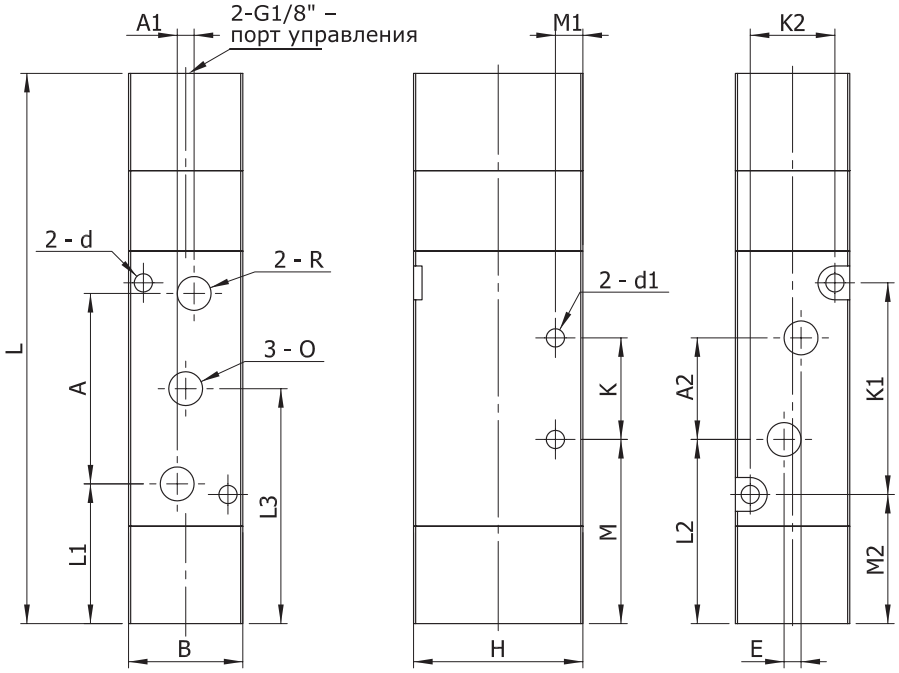

ТАБЛИЦА РАЗМЕРОВ (ММ):

L	L1	L2	L3	M	M1	M2
96	26,5	32,5	40,5	33,5	4	25,5

A	A1	A2	E	K	K1	K2
28	2	16	3	14	30	13

B	H	d	d1	O	R
18	27	∅3,3	∅3,3	G1/8"	G1/8"

ПНЕВМОРАСПРЕДЕЛИТЕЛЬ А1-534-331-007 (5/3, резьба М5)

Технические характеристики:

Рабочее тело	Подготовленный воздух
Рабочая температура, °С	5-50
Быстродействие, сек	0,05
Циклов/сек	5
Номинальный расход	CV=0,56

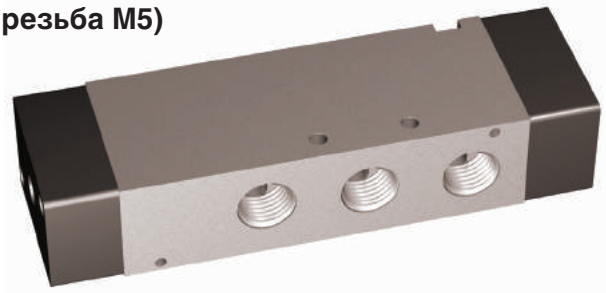

Схема

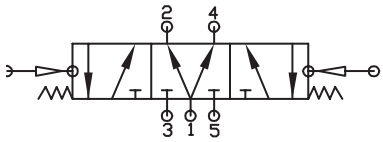

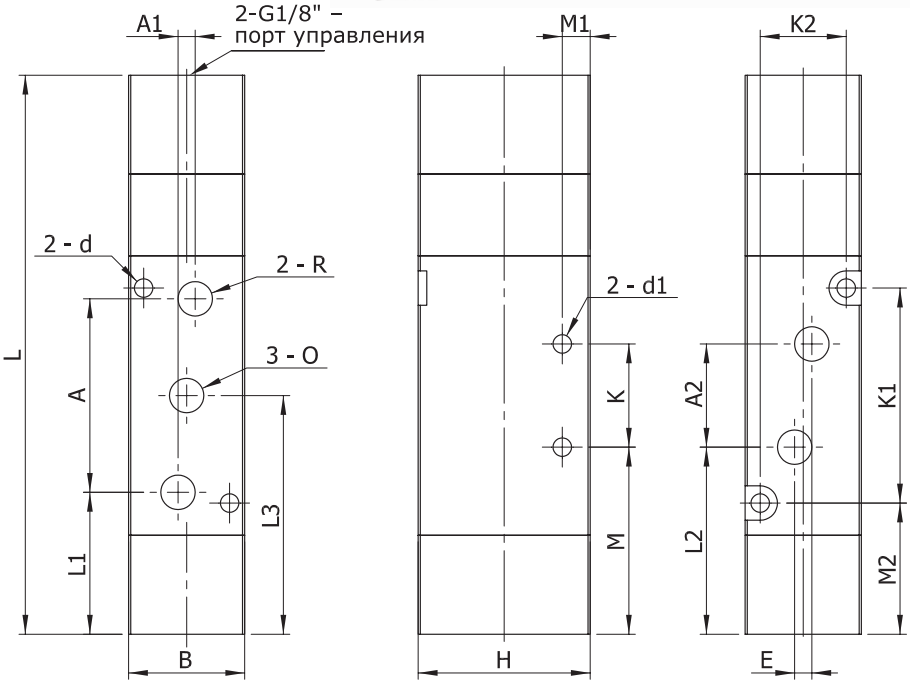

ТАБЛИЦА РАЗМЕРОВ (ММ):

L	L1	L2	L3	M	M1	M2
96	27	33,5	40,5	33,5	4	25,5

A	A1	A2	E	K	K1	K2
27	2	14	3	14	30	13

B	H	d	d1	O	R
18	27	∅3,3	∅3,3	M5	M5

ПНЕВМОРАСПРЕДЕЛИТЕЛЬ А1-534-331-009 (5/3, резьба 1/8")

Технические характеристики:

Рабочее тело	Подготовленный воздух
Рабочая температура, °С	5-50
Быстродействие, сек	0,05
Циклов/сек	5
Номинальный расход	CV=0,67

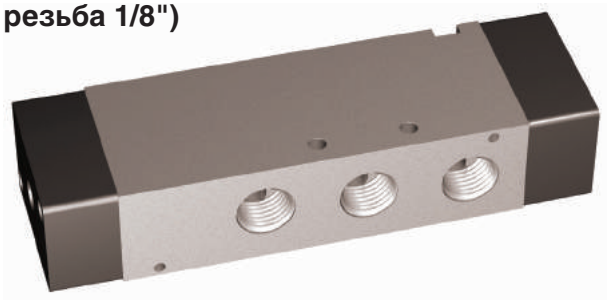

Схема

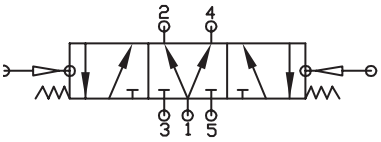

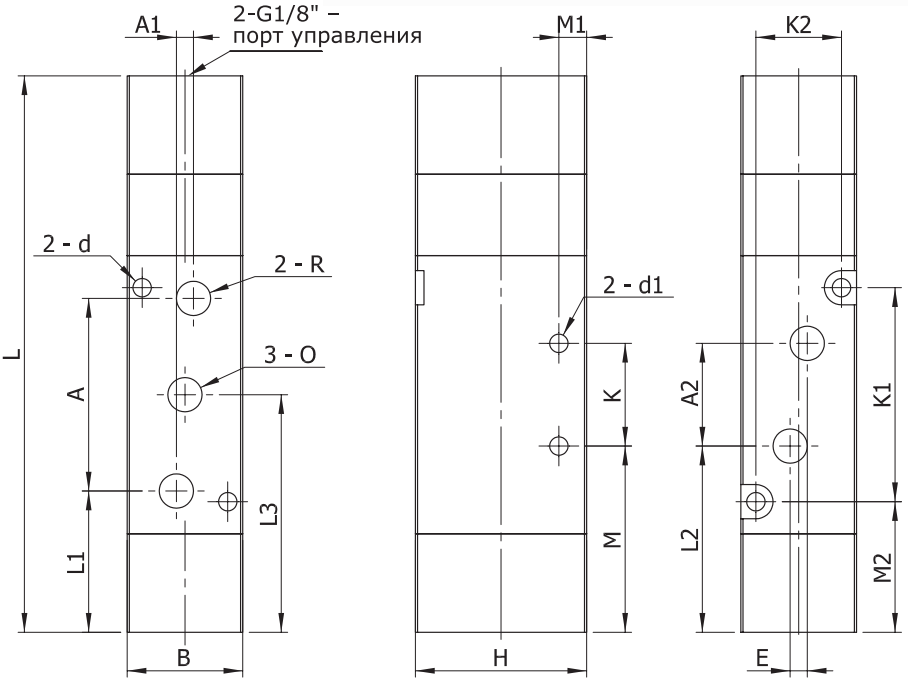

ТАБЛИЦА РАЗМЕРОВ (ММ):

L	L1	L2	L3	M	M1	M2
96	26,5	32,5	40,5	33,5	4	25,5

A	A1	A2	E	K	K1	K2
28	2	16	3	14	30	13

B	H	d	d1	O	R
18	27	∅3,3	∅3,3	G1/8"	G1/8"

ПНЕВМОРАСПРЕДЕЛИТЕЛЬ А1-535-331-007 (5/3, резьба М5)

Технические характеристики:

Рабочее тело	Подготовленный воздух
Рабочая температура, °С	5-50
Быстродействие, сек	0,05
Циклов/сек	5
Номинальный расход	CV=0,56

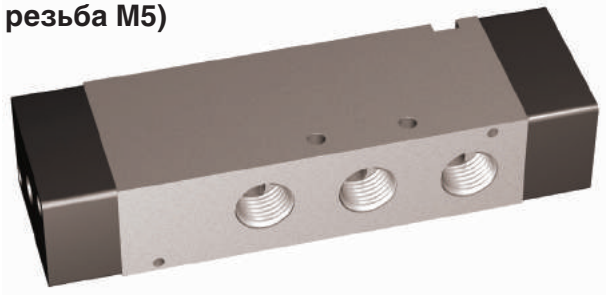

Схема

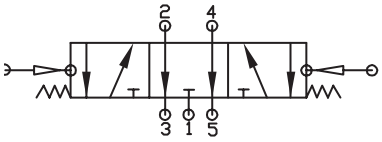

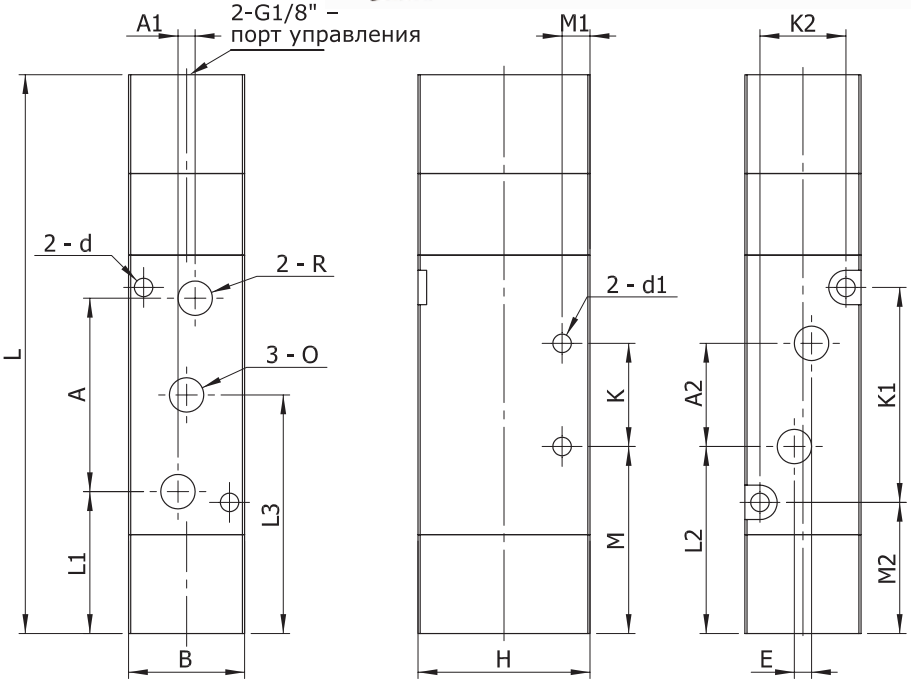

ТАБЛИЦА РАЗМЕРОВ (ММ):

L	L1	L2	L3	M	M1	M2
96	27	33,5	40,5	33,5	4	25,5

A	A1	A2	E	K	K1	K2
27	2	14	3	14	30	13

B	H	d	d1	O	R
18	27	∅3,3	∅3,3	M5	M5

ПНЕВМОРАСПРЕДЕЛИТЕЛЬ А1-535-331-009 (5/3, резьба 1/8")

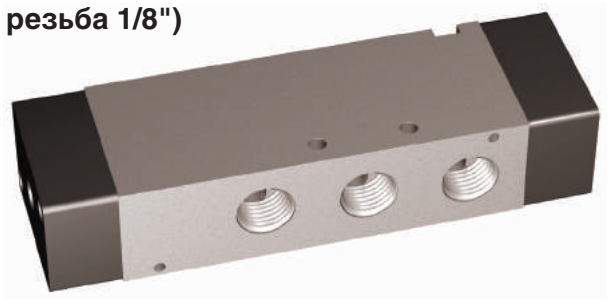

Технические характеристики:

Рабочее тело	Подготовленный воздух
Рабочая температура, °С	5-50
Быстродействие, сек	0,05
Циклов/сек	5
Номинальный расход	CV=0,67

Схема

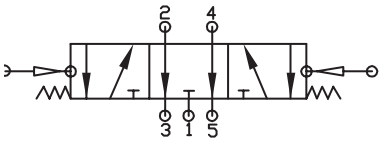

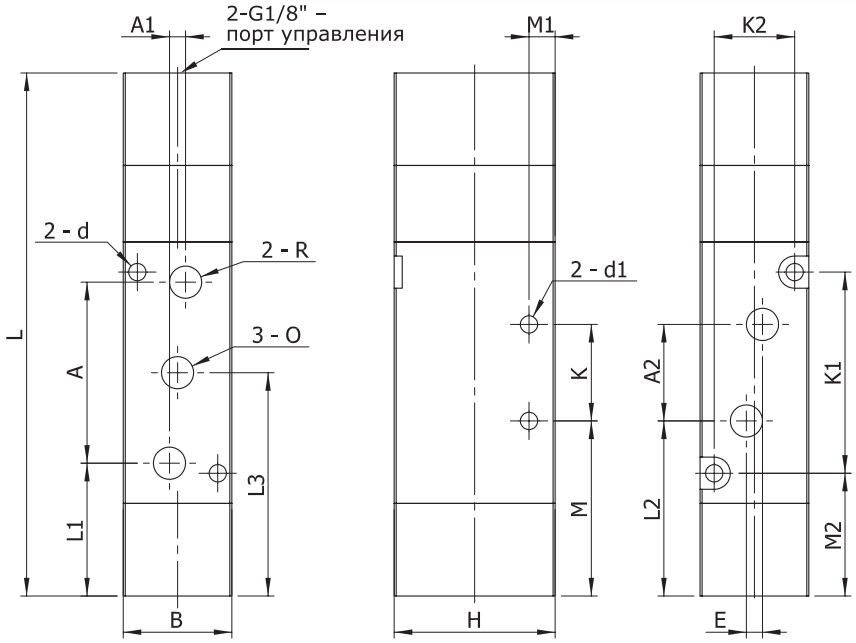

ТАБЛИЦА РАЗМЕРОВ (ММ):

L	L1	L2	L3	M	M1	M2
96	26,5	32,5	40,5	33,5	4	25,5

A	A1	A2	E	K	K1	K2
28	2	16	3	14	30	13

B	H	d	d1	O	R
18	27	∅3,3	∅3,3	G1/8"	G1/8"

ПНЕВМОРАСПРЕДЕЛИТЕЛЬ А1-321-421-Х10 (3/2, н.о., резьба М5)

Технические характеристики:

Рабочее тело	Подготовленный воздух
Рабочая температура, °С	5-50
Допустимое отклонение напряжения	±10%
Быстродействие, сек	0,05
Циклов/сек	5
Номинальный расход	CV=0,56
Мощность катушки	AC-2,5 VA; DC-2,5 W
Тип катушки	C1 (стр. 118)

Схема

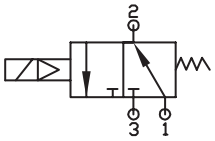

ТАБЛИЦА РАЗМЕРОВ (ММ):

L	L1	L2	M	M1	M2	A
85,5	14	23	11,5	5,8	12,5	16

A1	E	K	K1	K2	B	H
2	1	21	19	13	18	27

H1	H2	d	d1	O
53,5	32,5	∅3,3	∅3,3	M5

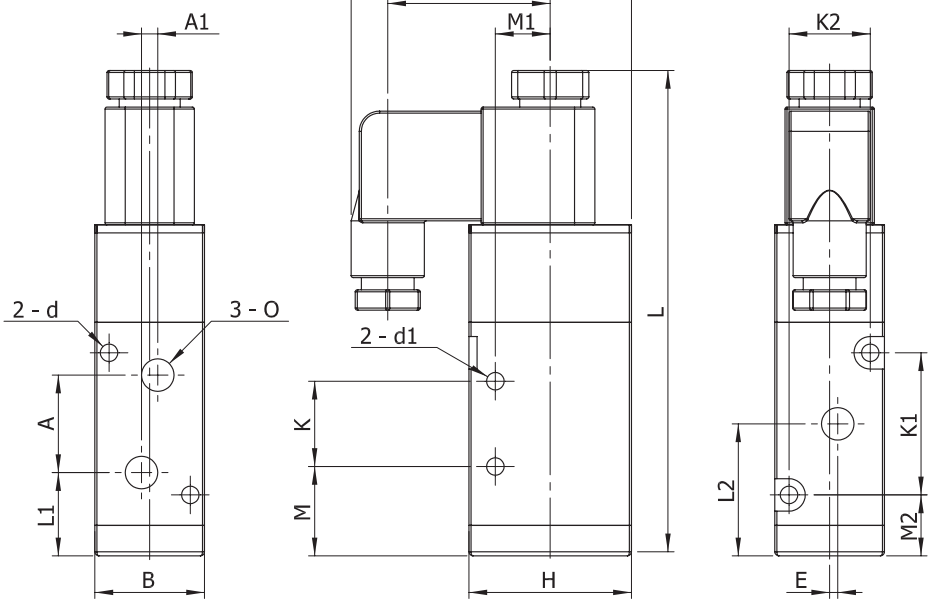

ПНЕВМОРАСПРЕДЕЛИТЕЛЬ А1-321-421-Х12 (3/2, н.о., резьба 1/8")

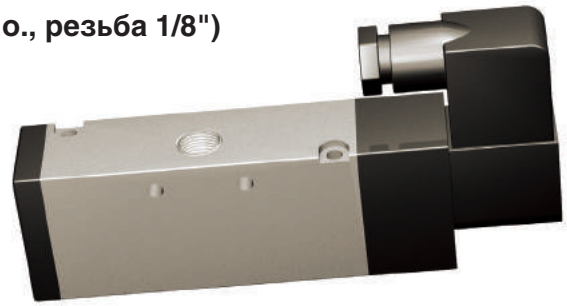

Технические характеристики:

Рабочее тело	Подготовленный воздух
Рабочая температура, °С	5-50
Допустимое отклонение напряжения	±10%
Быстродействие, сек	0,05
Циклов/сек	5
Номинальный расход	CV=0,67
Мощность катушки	AC-2,5 VA; DC-2,5 W
Тип катушки	C1 (стр. 118)

Схема

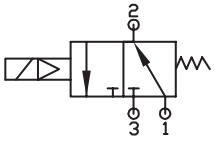

ТАБЛИЦА РАЗМЕРОВ (ММ):

L	L1	L2	M	M1	M2	A
85,5	14	23	11,5	5,8	12,5	16

A1	E	K	K1	K2	B	H
2	1	21	19	13	18	27

H1	H2	d	d1	O
53,5	32,5	∅3,3	∅3,3	G1/8"

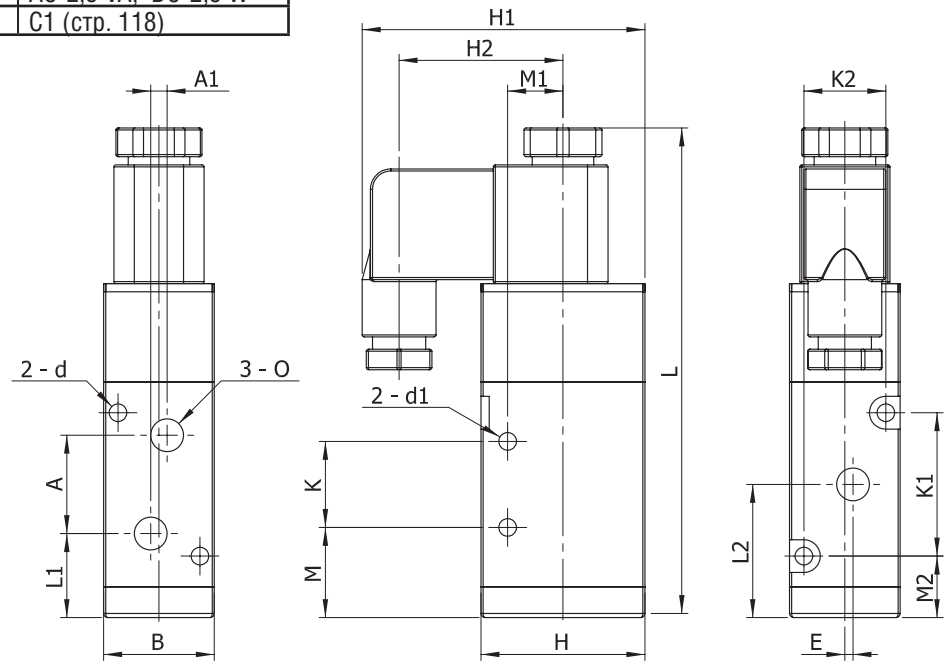

ПНЕВМОРАСПРЕДЕЛИТЕЛЬ А1-322-421-Х10 (3/2, н.з., резьба М5)

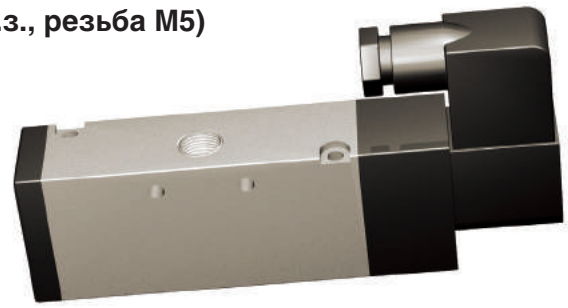

Технические характеристики:

Рабочее тело	Подготовленный воздух
Рабочая температура, °С	5-50
Допустимое отклонение напряжения	±10%
Быстродействие, сек	0,05
Циклов/сек	5
Номинальный расход	CV=0,56
Мощность катушки	AC-2,5 VA; DC-2,5 W
Тип катушки	С1 (стр. 118)

Схема

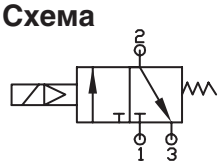

ТАБЛИЦА РАЗМЕРОВ (ММ):

L	L1	L2	M	M1	M2	A
85,5	14	23	11,5	5,8	12,5	16

A1	E	K	K1	K2	B	H
2	1	21	19	13	18	27

H1	H2	d	d1	O
53,5	32,5	∅3,3	∅3,3	M5

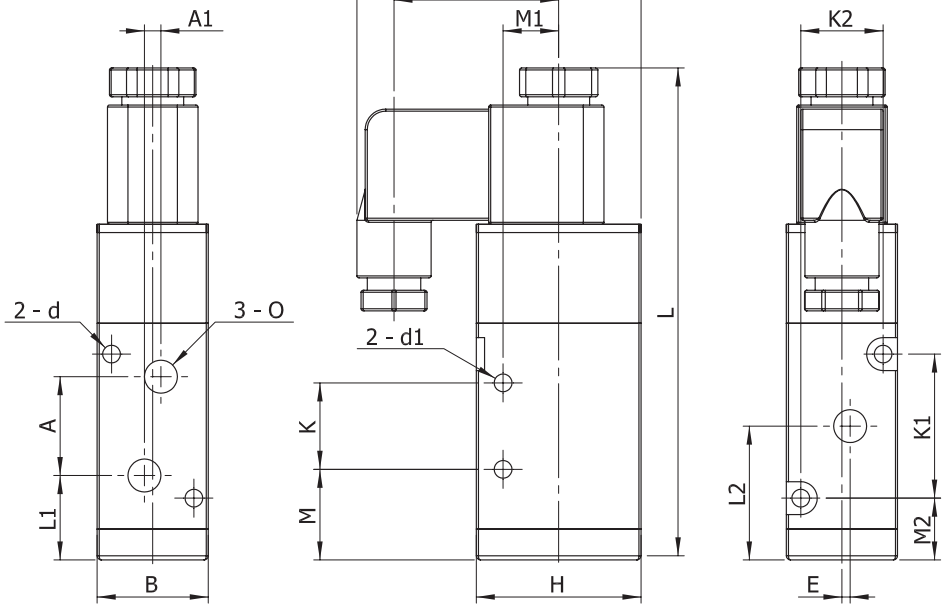

ПНЕВМОРАСПРЕДЕЛИТЕЛЬ А1-322-421-Х12 (3/2, н.з., резьба 1/8")

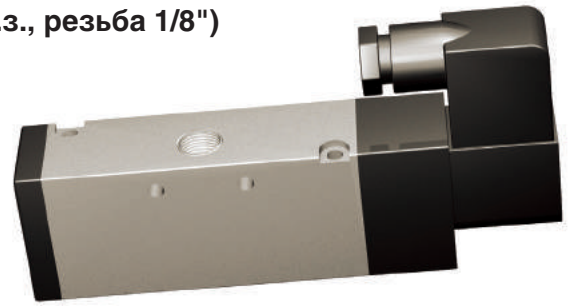

Технические характеристики:

Рабочее тело	Подготовленный воздух
Рабочая температура, °С	5-50
Допустимое отклонение напряжения	±10%
Быстродействие, сек	0,05
Циклов/сек	5
Номинальный расход	CV=0,67
Мощность катушки	AC-2,5 VA; DC-2,5 W
Тип катушки	С1 (стр. 118)

Схема

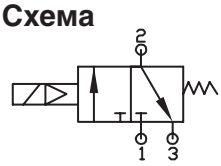

ТАБЛИЦА РАЗМЕРОВ (ММ):

L	L1	L2	M	M1	M2	A
85,5	14	23	11,5	5,8	12,5	16

A1	E	K	K1	K2	B	H
2	1	21	19	13	18	27

H1	H2	d	d1	O
53,5	32,5	∅3,3	∅3,3	G1/8"

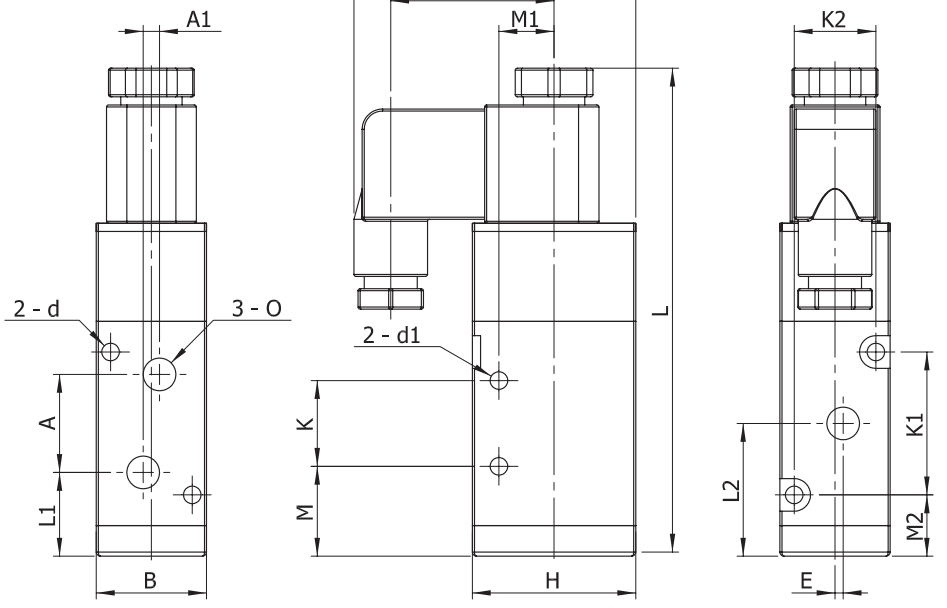

ПНЕВМОРАСПРЕДЕЛИТЕЛЬ А1-520-421-Х10 (5/2, резьба М5)

Технические характеристики:

Рабочее тело	Подготовленный воздух
Рабочая температура, °С	5-50
Допустимое отклонение напряжения	±10%
Быстродействие, сек	0,05
Циклов/сек	5
Номинальный расход	CV=0,56
Мощность катушки	AC-2,5 VA; DC-2,5 W
Тип катушки	C1 (стр. 118)

Схема

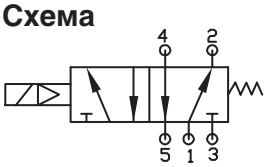

ТАБЛИЦА РАЗМЕРОВ (ММ):

L	L1	L2	L3	M	M1	M2	A
98	14,5	21	28	21	4	13	27

A1	A2	E	K	K1	K2	B	H
2	14	3	14	30	13	18	27

H1	H2	d	d1	O	R
53,5	32,5	∅3,3	∅3,3	M5	M5

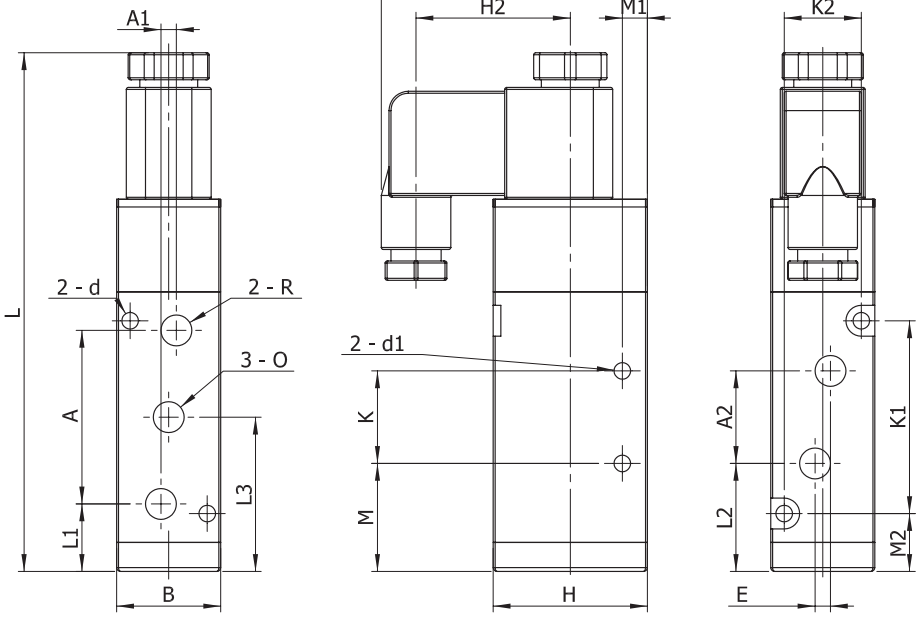

ПНЕВМОРАСПРЕДЕЛИТЕЛЬ А1-520-421-Х12 (5/2, резьба 1/8")

Технические характеристики:

Рабочее тело	Подготовленный воздух
Рабочая температура, °С	5-50
Допустимое отклонение напряжения	±10%
Быстродействие, сек	0,05
Циклов/сек	5
Номинальный расход	CV=0,67
Мощность катушки	AC-2,5 VA; DC-2,5 W
Тип катушки	C1 (стр. 118)

Схема

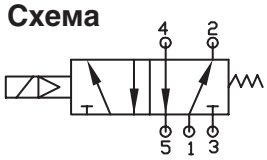

ТАБЛИЦА РАЗМЕРОВ (ММ):

L	L1	L2	L3	M	M1	M2	A
98	14	20	28	21	4	13	28

A1	A2	E	K	K1	K2	B	H
2	16	3	14	30	13	18	27

H1	H2	d	d1	O	R
53,5	32,5	∅3,3	∅3,3	G1/8"	G1/8"

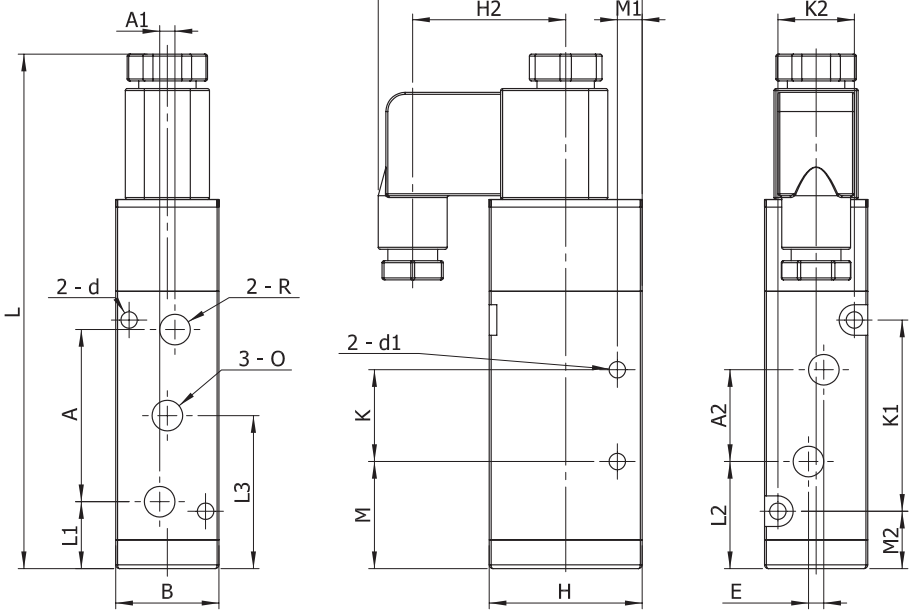

ПНЕВМОРАСПРЕДЕЛИТЕЛЬ А1-520-441-Х10 (5/2, резьба М5)

Технические характеристики:

Рабочее тело	Подготовленный воздух
Рабочая температура, °С	5-50
Допустимое отклонение напряжения	±10%
Быстродействие, сек	0,05
Циклов/сек	5
Номинальный расход	CV=0,56
Мощность катушки	AC-2,5 VA; DC-2,5 W
Тип катушки	С1 (стр. 118)

Схема

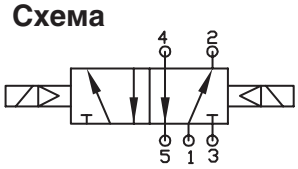

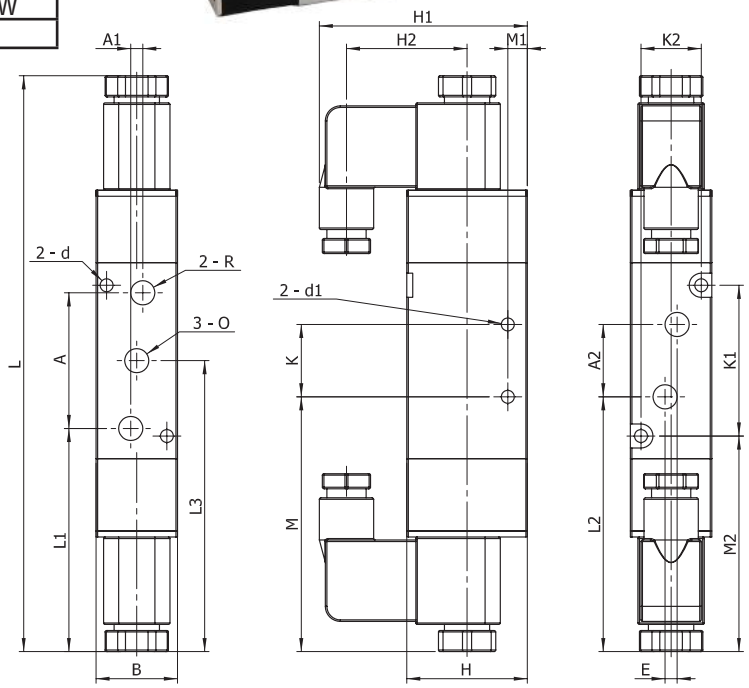

ТАБЛИЦА РАЗМЕРОВ (ММ):

L	L1	L2	L3	M	M1	M2	A
140	56,3	62,8	69,8	62,8	4	54,8	27

A1	A2	E	K	K1	K2	B	H
2	14	3	14	30	13	18	27

H1	H2	d	d1	O	R
53,5	32,5	∅3,3	∅3,3	M5	M5

ПНЕВМОРАСПРЕДЕЛИТЕЛЬ А1-520-441-Х12 (5/2, резьба 1/8")

Технические характеристики:

Рабочее тело	Подготовленный воздух
Рабочая температура, °С	5-50
Допустимое отклонение напряжения	±10%
Быстродействие, сек	0,05
Циклов/сек	5
Номинальный расход	CV=0,67
Мощность катушки	AC-2,5 VA; DC-2,5 W
Тип катушки	С1 (стр. 118)

Схема

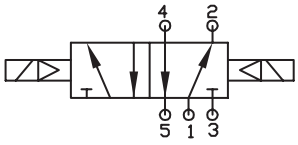

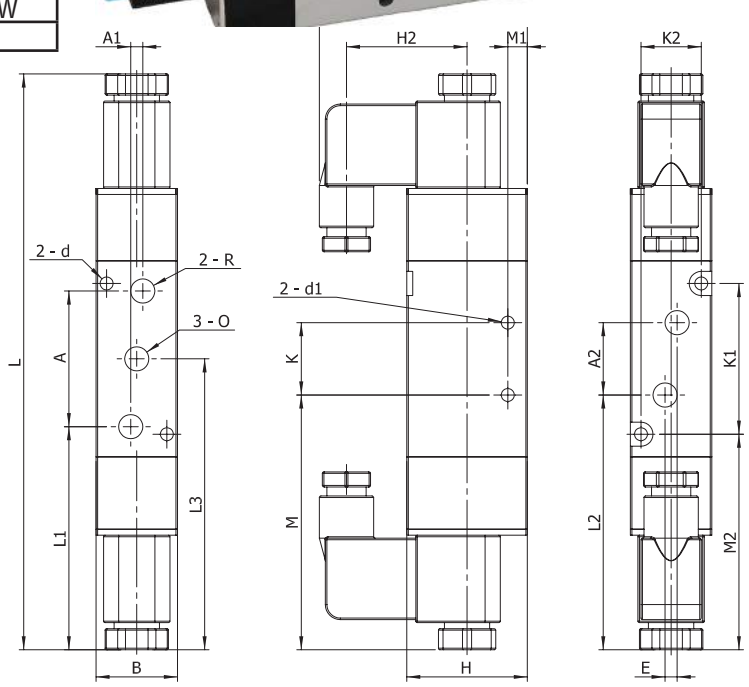

ТАБЛИЦА РАЗМЕРОВ (ММ):

L	L1	L2	L3	M	M1	M2	A
140	56,3	62,8	69,8	62,8	4	54,8	27

A1	A2	E	K	K1	K2	B	H
2	14	3	14	30	13	18	27

H1	H2	d	d1	O	R
53,5	32,5	∅3,3	∅3,3	G1/8"	G1/8"

ПНЕВМОРАСПРЕДЕЛИТЕЛЬ А1-533-441-Х07 (5/3, резьба М5)

Технические характеристики:

Рабочее тело	Подготовленный воздух
Рабочая температура, °С	5-50
Допустимое отклонение напряжения	±10%
Быстродействие, сек	0,05
Циклов/сек	5
Номинальный расход	CV=0,56
Мощность катушки	AC-2,5 VA; DC-2,5 W
Тип катушки	С1 (стр. 118)

Схема

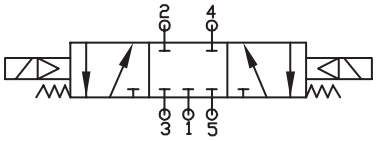

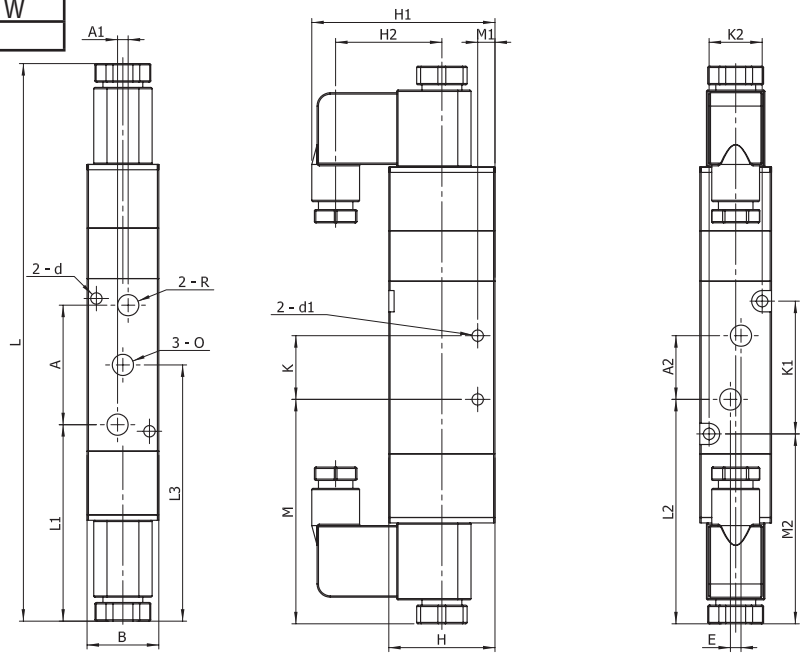

ТАБЛИЦА РАЗМЕРОВ (ММ):

L	L1	L2	L3	M	M1	M2	A
155	56,3	62,8	69,8	62,8	4	54,8	27

A1	A2	E	K	K1	K2	B	H
2	14	3	14	30	13	18	27

H1	H2	d	d1	O	R
53,5	32,5	∅3,3	∅3,3	M5	M5

ПНЕВМОРАСПРЕДЕЛИТЕЛЬ А1-533-441-Х09 (5/3, резьба 1/8")

Технические характеристики:

Рабочее тело	Подготовленный воздух
Рабочая температура, °С	5-50
Допустимое отклонение напряжения	±10%
Быстродействие, сек	0,05
Циклов/сек	5
Номинальный расход	CV=0,67
Мощность катушки	AC-2,5 VA; DC-2,5 W
Тип катушки	С1 (стр. 118)

Схема

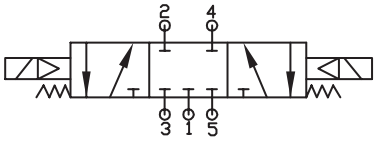

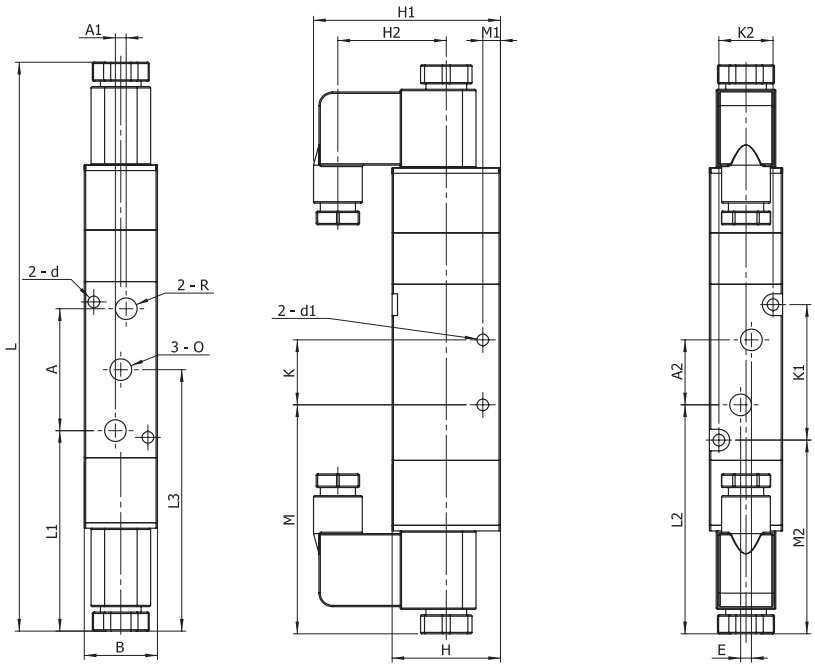

ТАБЛИЦА РАЗМЕРОВ (ММ):

L	L1	L2	L3	M	M1	M2	A
155	56	62	69,8	62,8	4	54,8	28

A1	A2	E	K	K1	K2	B	H
2	16	3	14	30	13	18	27

H1	H2	d	d1	O	R
53,5	32,5	∅3,3	∅3,3	G1/8"	G1/8"

ПНЕВМОРАСПРЕДЕЛИТЕЛЬ А1-534-441-Х07 (5/3, резьба М5)

Технические характеристики:

Рабочее тело	Подготовленный воздух
Рабочая температура, °С	5-50
Допустимое отклонение напряжения	±10%
Быстродействие, сек	0,05
Циклов/сек	5
Номинальный расход	CV=0,56
Мощность катушки	AC-2,5 VA; DC-2,5 W
Тип катушки	С1 (стр. 118)

Схема

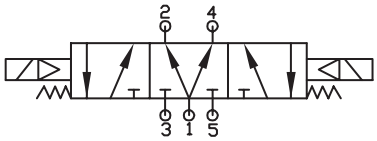

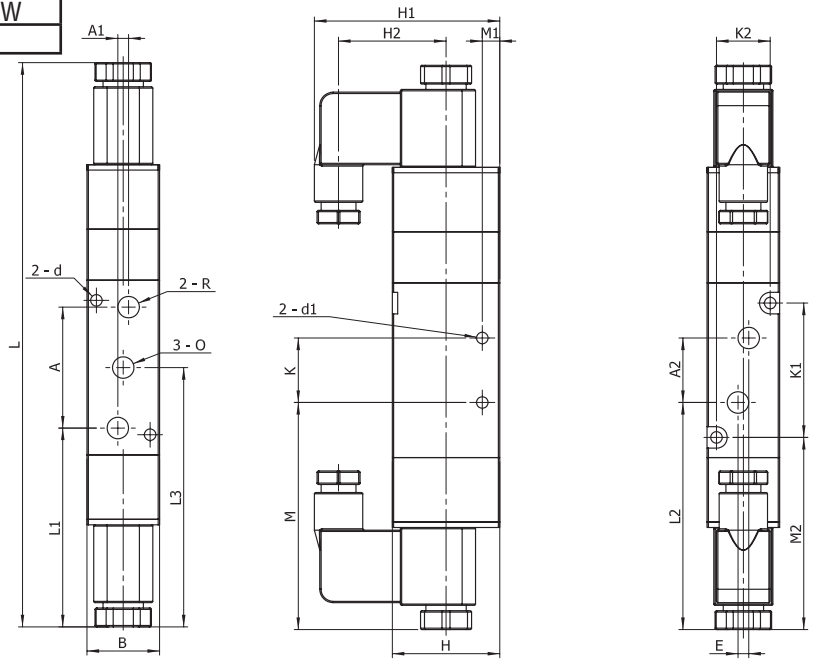

ТАБЛИЦА РАЗМЕРОВ (ММ):

L	L1	L2	L3	M	M1	M2	A
155	56,3	62,8	69,8	62,8	4	54,8	27

A1	A2	E	K	K1	K2	B	H
2	14	3	14	30	13	18	27

H1	H2	d	d1	O	R
53,5	32,5	∅3,3	∅3,3	M5	M5

ПНЕВМОРАСПРЕДЕЛИТЕЛЬ А1-534-441-Х09 (5/3, резьба 1/8")

Технические характеристики:

Рабочее тело	Подготовленный воздух
Рабочая температура, °С	5-50
Допустимое отклонение напряжения	±10%
Быстродействие, сек	0,05
Циклов/сек	5
Номинальный расход	CV=0,67
Мощность катушки	AC-2,5 VA; DC-2,5 W
Тип катушки	С1 (стр. 118)

Схема

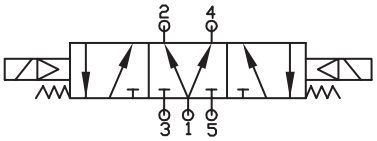

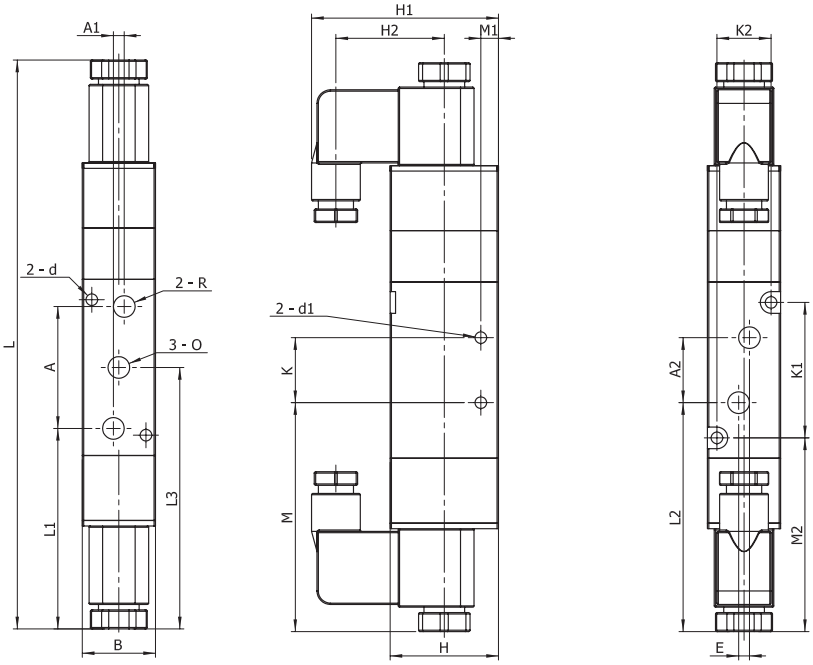

ТАБЛИЦА РАЗМЕРОВ (ММ):

L	L1	L2	L3	M	M1	M2	A
155	56	62	69,8	62,8	4	54,8	28

A1	A2	E	K	K1	K2	B	H
2	16	3	14	30	13	18	27

H1	H2	d	d1	O	R
53,5	32,5	∅3,3	∅3,3	G1/8"	G1/8"

ПНЕВМОРАСПРЕДЕЛИТЕЛЬ А1-535-441-Х07 (5/3, резьба М5)

Технические характеристики:

Рабочее тело	Подготовленный воздух
Рабочая температура, °С	5-50
Допустимое отклонение напряжения	±10%
Быстродействие, сек	0,05
Циклов/сек	5
Номинальный расход	CV=0,56
Мощность катушки	AC-2,5 VA; DC-2,5 W
Тип катушки	С1 (стр. 118)

Схема

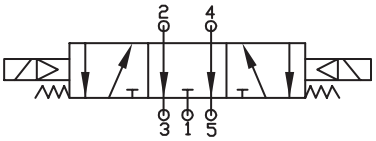

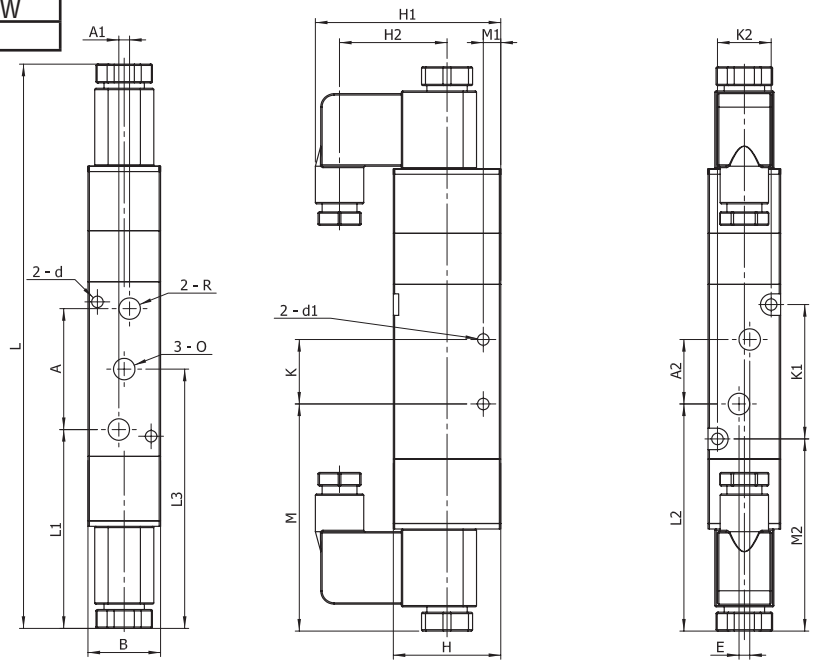

ТАБЛИЦА РАЗМЕРОВ (ММ):

L	L1	L2	L3	M	M1	M2	A
155	56,3	62,8	69,8	62,8	4	54,8	27

A1	A2	E	K	K1	K2	B	H
2	14	3	14	30	13	18	27

H1	H2	d	d1	O	R
53,5	32,5	∅3,3	∅3,3	M5	M5

ПНЕВМОРАСПРЕДЕЛИТЕЛЬ А1-535-441-Х09 (5/3, резьба 1/8")

Технические характеристики:

Рабочее тело	Подготовленный воздух
Рабочая температура, °С	5-50
Допустимое отклонение напряжения	±10%
Быстродействие, сек	0,05
Циклов/сек	5
Номинальный расход	CV=0,67
Мощность катушки	AC-2,5 VA; DC-2,5 W
Тип катушки	С1 (стр. 118)

Схема

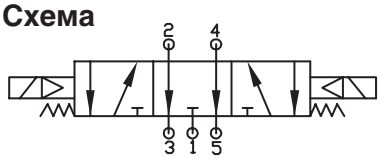

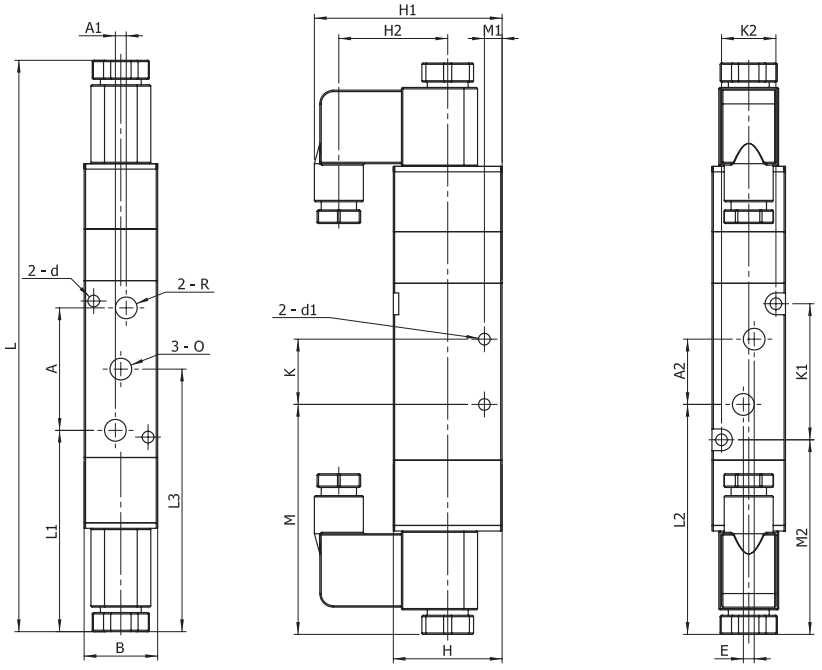

ТАБЛИЦА РАЗМЕРОВ (ММ):

L	L1	L2	L3	M	M1	M2	A
155	56	62	69,8	62,8	4	54,8	28

A1	A2	E	K	K1	K2	B	H
2	16	3	14	30	13	18	27

H1	H2	d	d1	O	R
53,5	32,5	∅3,3	∅3,3	G1/8"	G1/8"

ПНЕВМОРАСПРЕДЕЛИТЕЛЬ А2-321-321-016 (3/2, н.о., резьба 1/4")

Технические характеристики:

Рабочее тело	Подготовленный воздух
Рабочая температура, °С	5-50
Быстродействие, сек	0,05
Циклов/сек	5
Номинальный расход	CV=0,89

Схема

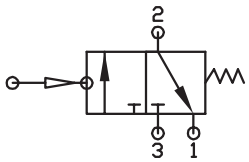

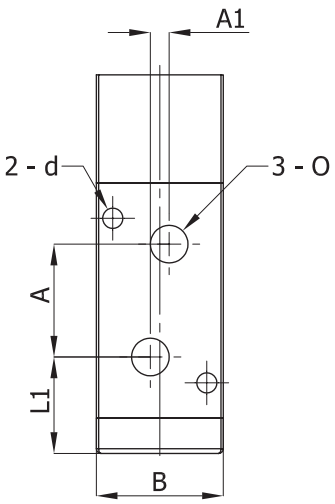

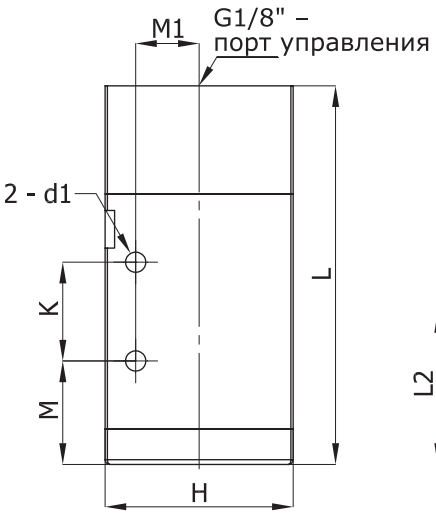

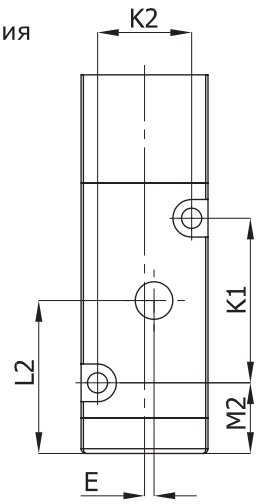

ТАБЛИЦА РАЗМЕРОВ (ММ):

L	L1	L2	M	M1	M2
73	21	31	15	9,5	13

A	A1	E	K	K1	K2
18	3	1,5	25	33	17

B	H	d	d1	O	
22	35	∅2,3	∅3,3	G1/4"	

ПНЕВМОРАСПРЕДЕЛИТЕЛЬ А2-322-321-016 (3/2, н.з., резьба 1/4")

Технические характеристики:

Рабочее тело	Подготовленный воздух
Рабочая температура, °С	5-50
Быстродействие, сек	0,05
Циклов/сек	5
Номинальный расход	CV=0,89

Схема

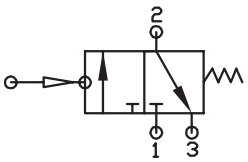

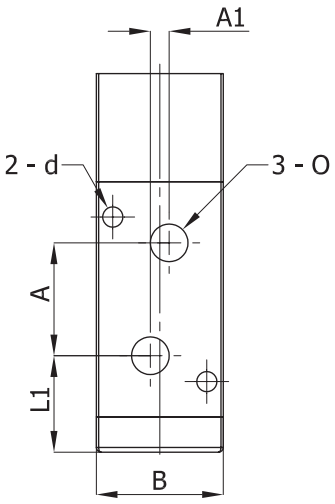

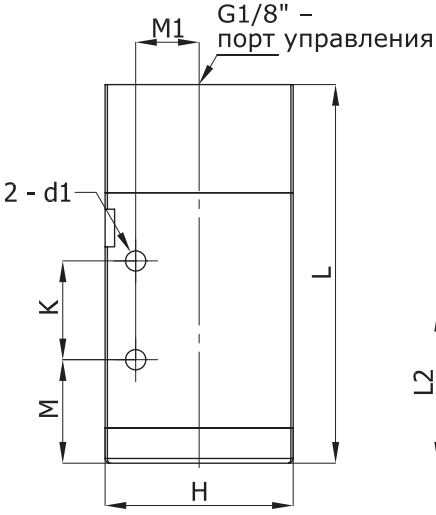

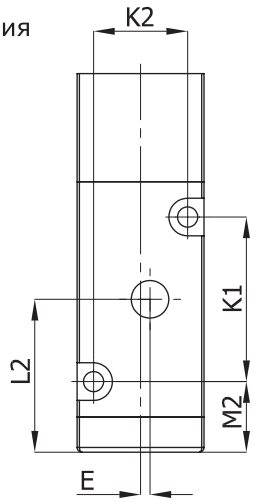

ТАБЛИЦА РАЗМЕРОВ (ММ):

L	L1	L2	M	M1	M2
73	21	31	15	9,5	13

A	A1	E	K	K1	K2
18	3	1,5	25	33	17

B	H	d	d1	O	
22	35	∅2,3	∅3,3	G1/4"	

ПНЕВМОРАСПРЕДЕЛИТЕЛЬ А2-520-321-016 (5/2, резьба 1/4")

Технические характеристики:

Рабочее тело	Подготовленный воздух
Рабочая температура, °С	5-50
Быстродействие, сек	0,05
Циклов/сек	5
Номинальный расход	CV=0,89
Резьба в портах 3, 5	1/8"

Схема

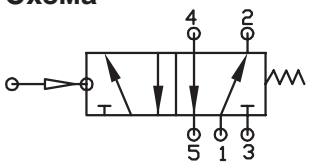

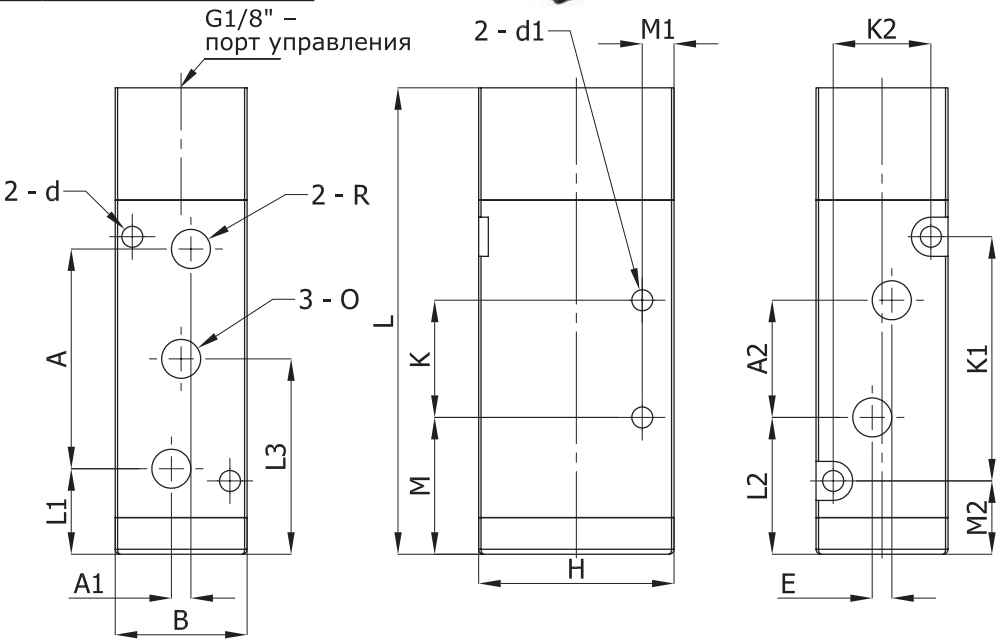

ТАБЛИЦА РАЗМЕРОВ (ММ):

L	L1	L2	L3	M	M1	M2
77,7	13,5	21	31,5	21,5	7	12,5

A	A1	A2	E	K	K1	K2
36	-	21	3	20	38	17

B	H	d	d1	O	R
22	35	∅2,3	∅3,3	G1/4"	G1/8"

ПНЕВМОРАСПРЕДЕЛИТЕЛЬ А2-533-331-012 (5/3, резьба 1/4")

Технические характеристики:

Рабочее тело	Подготовленный воздух
Рабочая температура, °С	5-50
Быстродействие, сек	0,05
Циклов/сек	5
Номинальный расход	CV=0,89
Резьба в портах 3, 5	1/8"

Схема

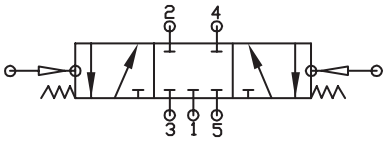

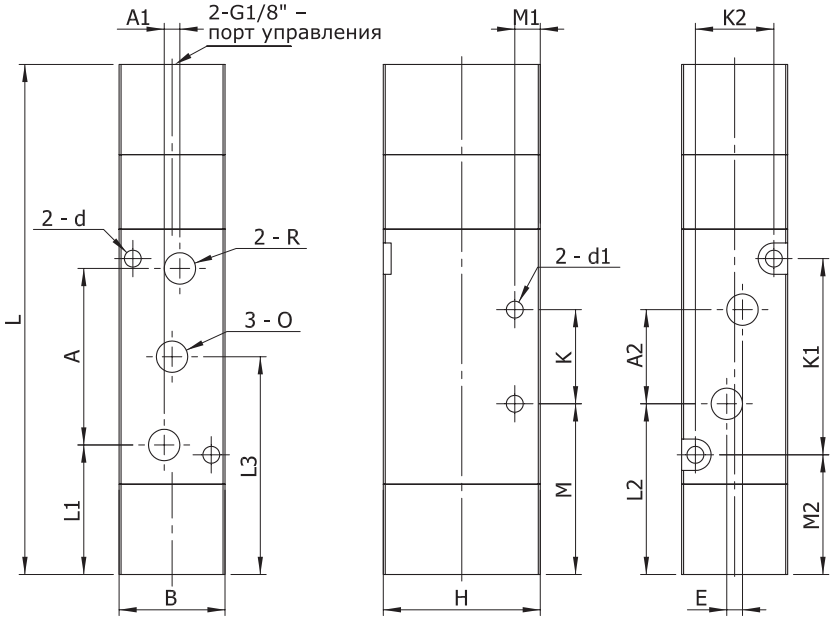

ТАБЛИЦА РАЗМЕРОВ (ММ):

L	L1	L2	L3	M	M1	M2
111	28	35,5	46	36	7	27

A	A1	A2	E	K	K1	K2
36	-	21	3	20	38	17

B	H	d	d1	O	R
22	35	∅2,3	∅3,4	G1/4"	G1/8"

ПНЕВМОРАСПРЕДЕЛИТЕЛЬ А2-534-331-012 (5/3, резьба 1/4")

Технические характеристики:

Рабочее тело	Подготовленный воздух
Рабочая температура, °С	5-50
Быстродействие, сек	0,05
Циклов/сек	5
Номинальный расход	CV=0,89
Резьба в портах 3, 5	1/8"

Схема

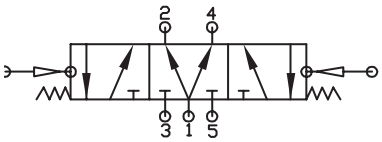

ТАБЛИЦА РАЗМЕРОВ (ММ):

L	L1	L2	L3	M	M1	M2
111	28	35,5	46	36	7	27

A	A1	A2	E	K	K1	K2
36	-	21	3	20	38	17

B	H	d	d1	O	R
22	35	∅2,3	∅3,4	G1/4"	G1/8"

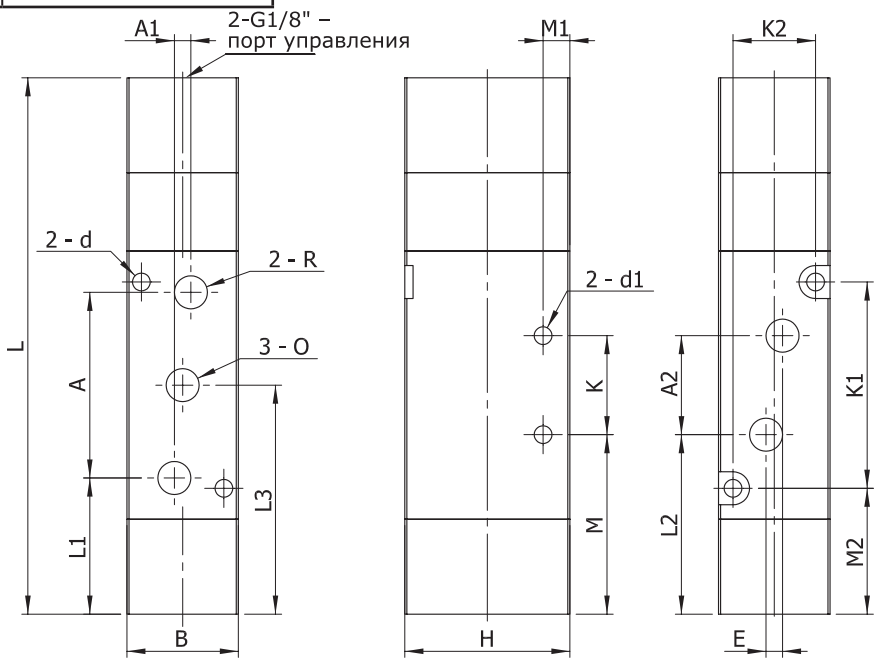

ПНЕВМОРАСПРЕДЕЛИТЕЛЬ А2-535-331-012 (5/3, резьба 1/4")

Технические характеристики:

Рабочее тело	Подготовленный воздух
Рабочая температура, °С	5-50
Быстродействие, сек	0,05
Циклов/сек	5
Номинальный расход	CV=0,89
Резьба в портах 3, 5	1/8"

Схема

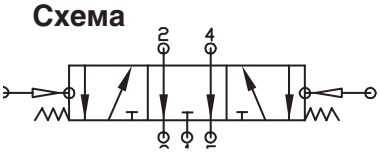

ТАБЛИЦА РАЗМЕРОВ (ММ):

L	L1	L2	L3	M	M1	M2
111	28	35,5	46	36	7	27

A	A1	A2	E	K	K1	K2
36	-	21	3	20	38	17

B	H	d	d1	O	R
22	35	∅2,3	∅3,4	G1/4"	G1/8"

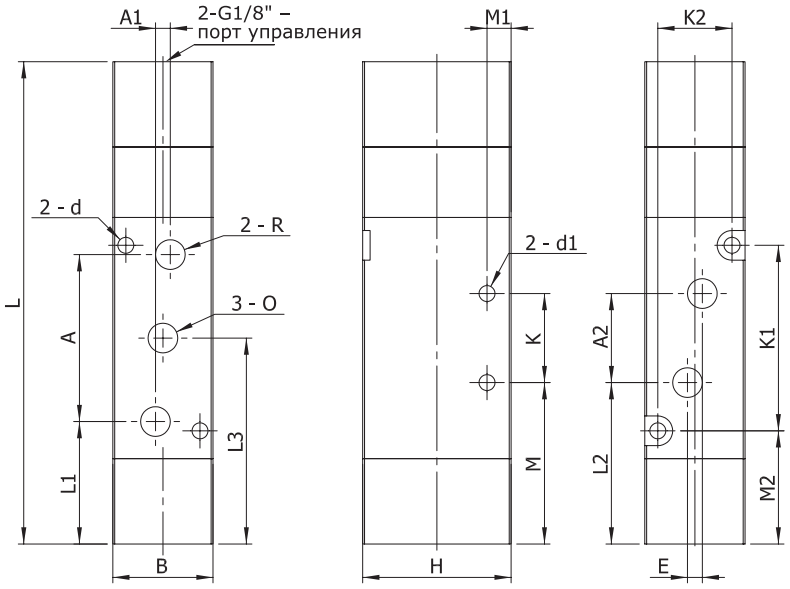

ПНЕВМОРАСПРЕДЕЛИТЕЛЬ А2-321-421-Х16 (3/2, н.о., резьба 1/4")

Технические характеристики:

Рабочее тело	Подготовленный воздух
Рабочая температура, °С	5-50
Допустимое отклонение напряжения	±10%
Быстродействие, сек	0,05
Циклов/сек	5
Номинальный расход	CV=0,89
Мощность катушки	AC-5,5 VA; DC-4,8 W
Тип катушки	С2 (стр. 118)

Схема

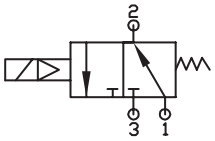

ТАБЛИЦА РАЗМЕРОВ (ММ):

L	L1	L2	M	M1	M2	A
112	21	31	15	9,5	12,5	18

A1	E	K	K1	K2	B	H
3	1,5	25	33	17	22	35

H1	H2	d	d1	O
66,5	40	∅2,3	∅3,3	G1/4"

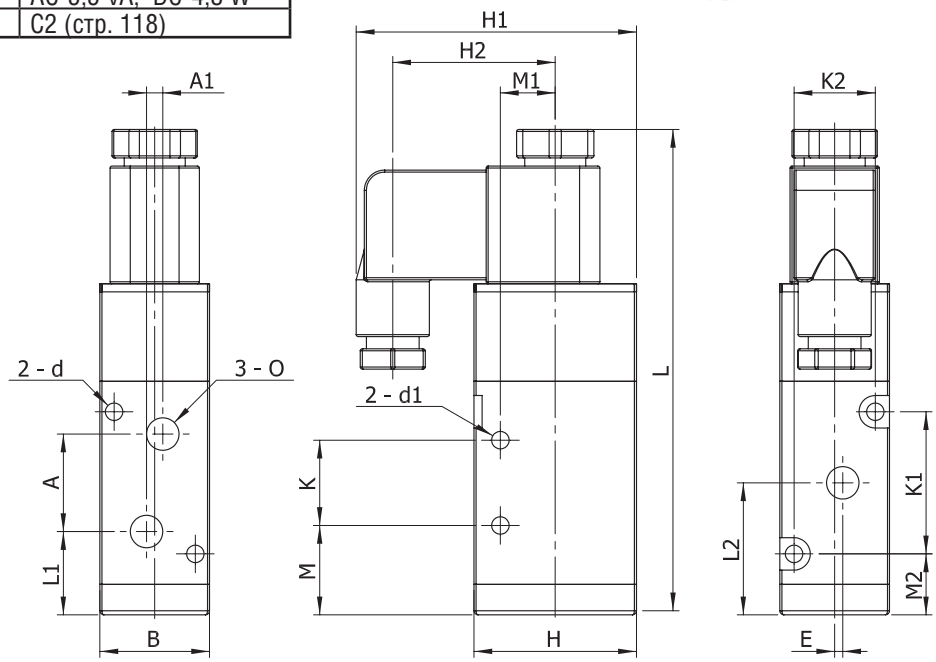

ПНЕВМОРАСПРЕДЕЛИТЕЛЬ А2-322-421-Х16 (3/2, н.з., резьба 1/4")

Технические характеристики:

Рабочее тело	Подготовленный воздух
Рабочая температура, °С	5-50
Допустимое отклонение напряжения	±10%
Быстродействие, сек	0,05
Циклов/сек	5
Номинальный расход	CV=0,89
Мощность катушки	AC-5,5 VA; DC-4,8 W
Тип катушки	С2 (стр. 118)

Схема

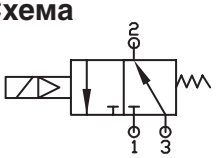

ТАБЛИЦА РАЗМЕРОВ (ММ):

L	L1	L2	M	M1	M2	A
112	21	31	15	9,5	12,5	18

A1	E	K	K1	K2	B	H
3	1,5	25	33	17	22	35

H1	H2	d	d1	O
66,5	40	∅2,3	∅3,3	G1/4"

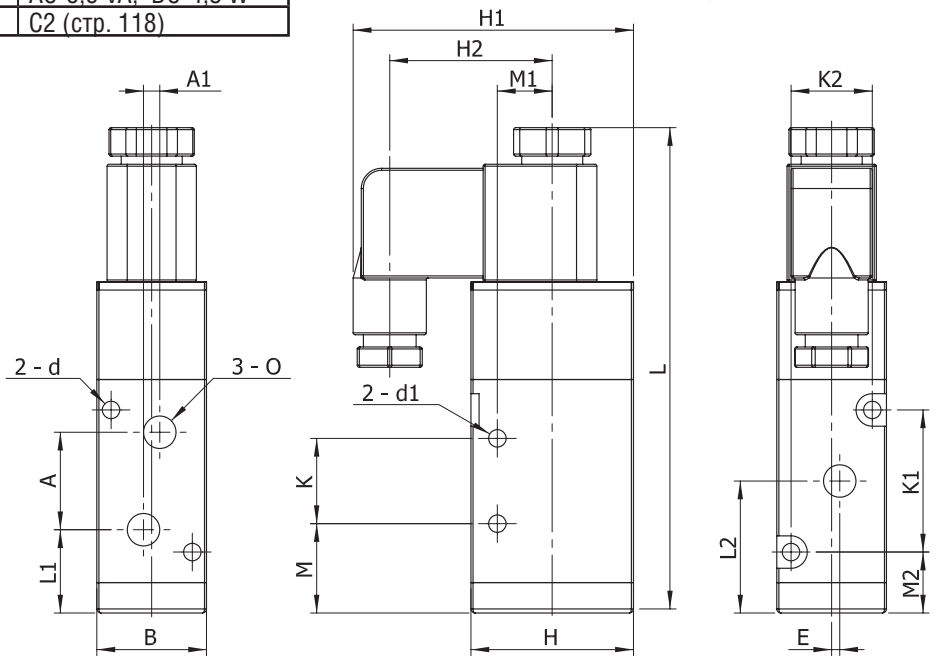

ПНЕВМОРАСПРЕДЕЛИТЕЛЬ А2-520-421-Х16 (5/2, резьба 1/4")

Технические характеристики:

Рабочее тело	Подготовленный воздух
Рабочая температура, °С	5-50
Допустимое отклонение напряжения	±10%
Быстродействие, сек	0,05
Циклов/сек	5
Номинальный расход	CV=0,89
Мощность катушки	AC-5,5 VA; DC-4,8 W
Тип катушки	С2 (стр. 118)
Резьба в портах 3, 5	1/8"

Схема

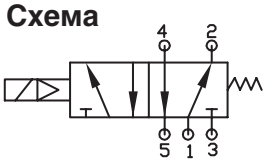

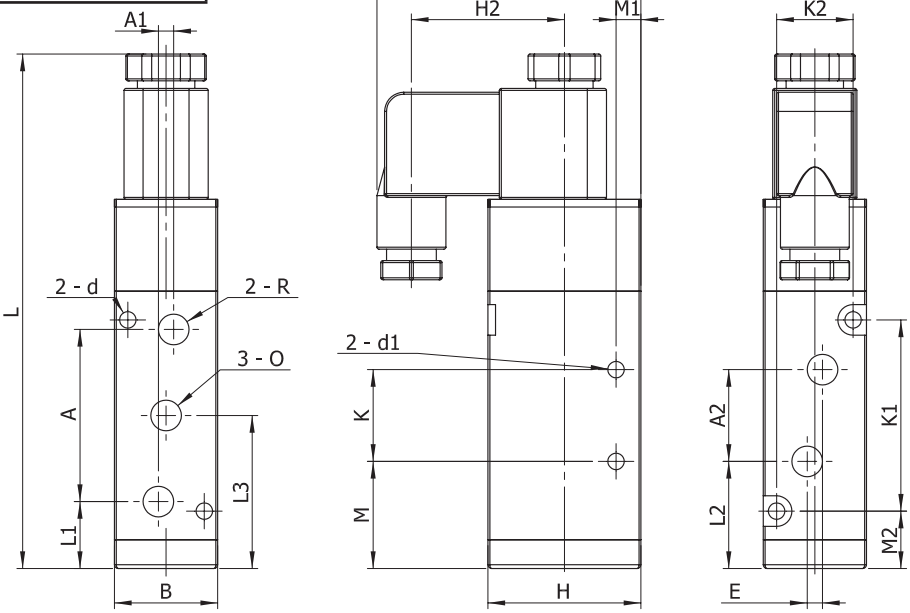

ТАБЛИЦА РАЗМЕРОВ (ММ):

L	L1	L2	L3	M	M1	M2	A
116,5	13,5	21	31,5	21,5	7	12,5	36

A1	A2	E	K	K1	K2	B	H
-	21	3	20	38	17	22	35

H1	H2	d	d1	O	R
66,5	40	∅2,3	∅3,3	G1/4"	G1/8"

ПНЕВМОРАСПРЕДЕЛИТЕЛЬ А2-520-441-Х16 (5/2, резьба 1/4")

Технические характеристики:

Рабочее тело	Подготовленный воздух
Рабочая температура, °С	5-50
Допустимое отклонение напряжения	±10%
Быстродействие, сек	0,05
Циклов/сек	5
Номинальный расход	CV=0,89
Мощность катушки	AC-2,5 VA; DC-2,5 W
Тип катушки	С2 (стр. 118)
Резьба в портах 3, 5	1/8"

Схема

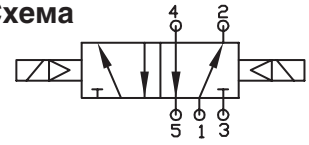

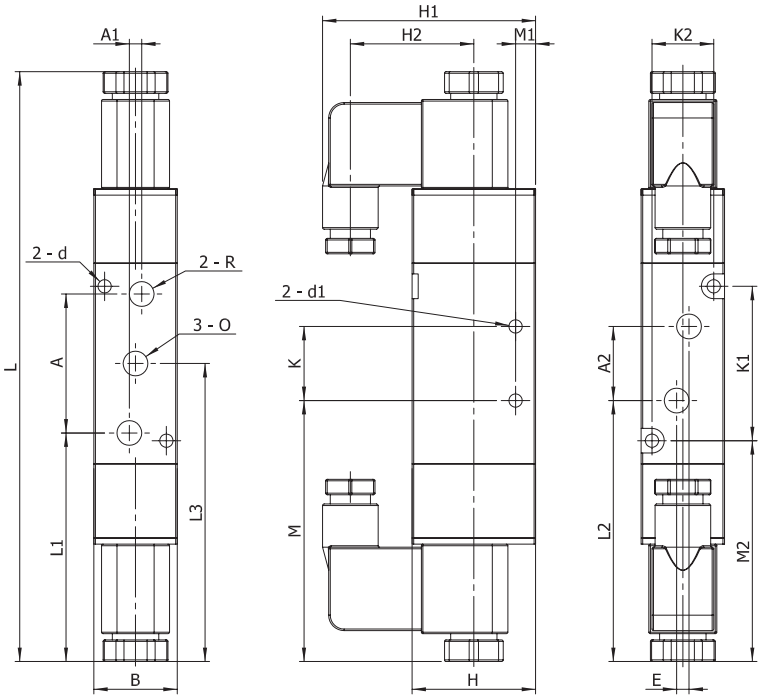

ТАБЛИЦА РАЗМЕРОВ (ММ):

L	L1	L2	L3	M	M1	M2	A
170	66,9	74,4	84,9	74,9	7	65,9	36

A1	A2	E	K	K1	K2	B	H
-	-	3	20	38	17	22	35

H1	H2	d	d1	O	R
66,5	40	∅2,3	∅3,4	G1/4"	G1/8"

ПНЕВМОРАСПРЕДЕЛИТЕЛЬ А2-533-441-Х12 (5/3, резьба 1/4")

Технические характеристики:

Рабочее тело	Подготовленный воздух
Рабочая температура, °С	5-50
Допустимое отклонение напряжения	±10%
Быстродействие, сек	0,05
Циклов/сек	5
Номинальный расход	CV=0,89
Мощность катушки	AC-5,5 VA; DC-4,8 W
Тип катушки	С2 (стр. 118)
Резьба в портах 3, 5	1/8"

Схема

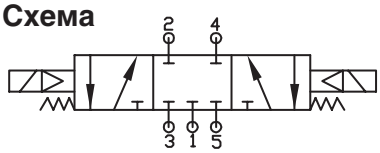

ТАБЛИЦА РАЗМЕРОВ (ММ):

L	L1	L2	L3	M	M1	M2	A
189	66,9	74,4	84,9	74,9	7	65,9	36

A1	A2	E	K	K1	K2	B	H
-	-	3	20	38	17	22	35

H1	H2	d	d1	O	R
66,5	40	∅2,3	∅3,4	G1/4"	G1/8"

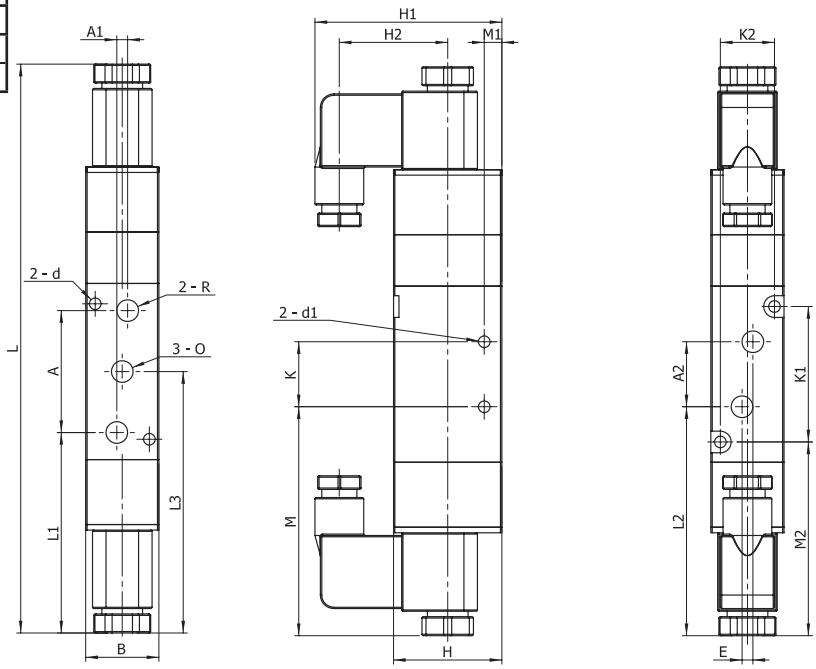

ПНЕВМОРАСПРЕДЕЛИТЕЛЬ А2-534-441-Х12 (5/3, резьба 1/4")

Технические характеристики:

Рабочее тело	Подготовленный воздух
Рабочая температура, °С	5-50
Допустимое отклонение напряжения	±10%
Быстродействие, сек	0,05
Циклов/сек	5
Номинальный расход	CV=0,89
Мощность катушки	AC-5,5 VA; DC-4,8 W
Тип катушки	С2 (стр. 118)
Резьба в портах 3, 5	1/8"

Схема

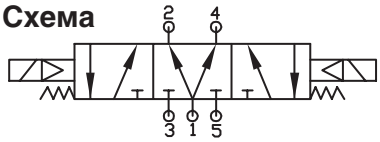

ТАБЛИЦА РАЗМЕРОВ (ММ):

L	L1	L2	L3	M	M1	M2	A
189	66,9	74,4	84,9	74,9	7	65,9	36

A1	A2	E	K	K1	K2	B	H
-	-	3	20	38	17	22	35

H1	H2	d	d1	O	R
66,5	40	∅2,3	∅3,4	G1/4"	G1/8"

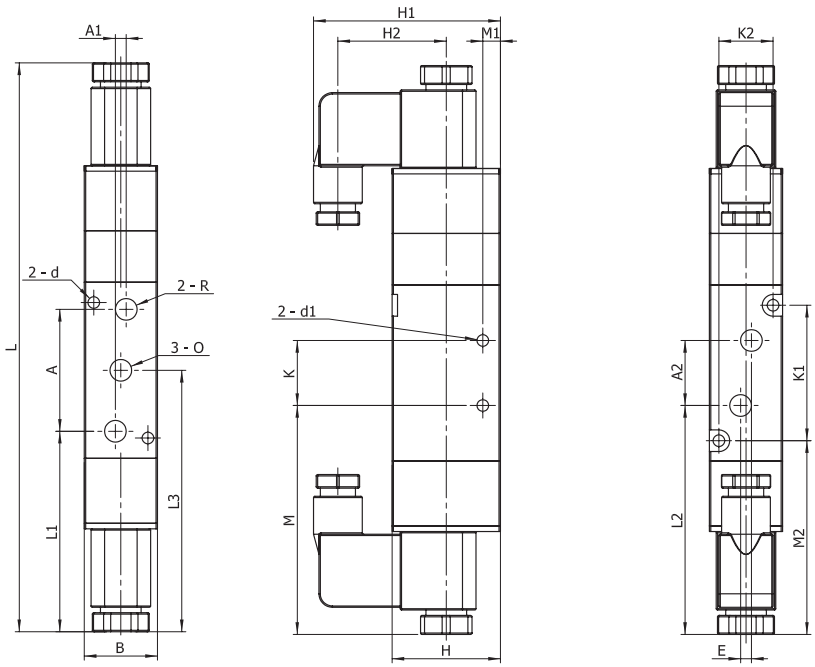

ПНЕВМОРАСПРЕДЕЛИТЕЛЬ А2-535-441-Х12 (5/3, резьба 1/4")

Технические характеристики:

Рабочее тело	Подготовленный воздух
Рабочая температура, °С	5-50
Допустимое отклонение напряжения	±10%
Быстродействие, сек	0,05
Циклов/сек	5
Номинальный расход	CV=0,89
Мощность катушки	AC-5,5 VA; DC-4,8 W
Тип катушки	С2 (стр. 118)
Резьба в портах 3, 5	1/8"

Схема

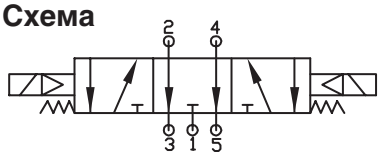

ТАБЛИЦА РАЗМЕРОВ (ММ):

L	L1	L2	L3	M	M1	M2	A
189	66,9	74,4	84,9	74,9	7	65,9	36

A1	A2	E	K	K1	K2	B	H
-	-	3	20	38	17	22	35

H1	H2	d	d1	O	R
66,5	40	∅2,3	∅3,4	G1/4"	G1/8"

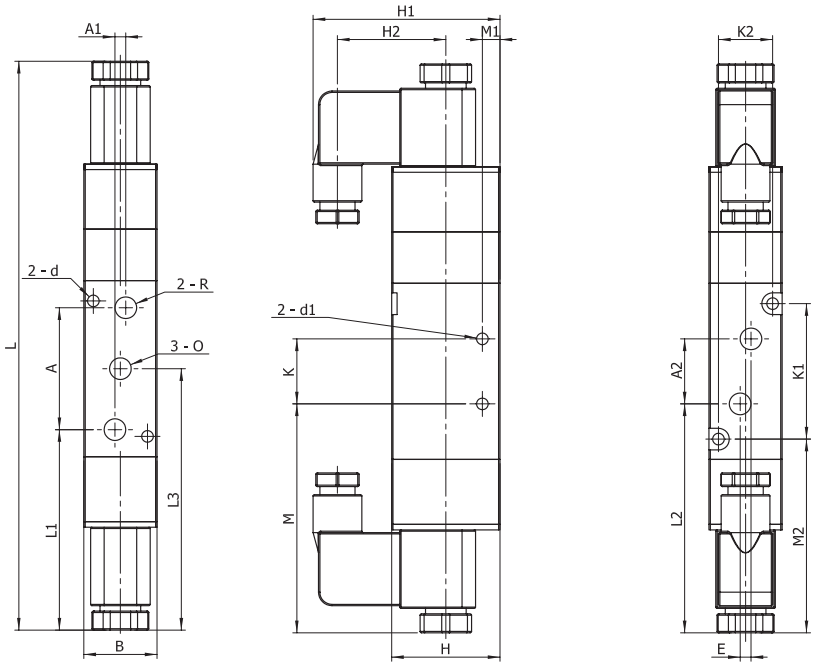

ПНЕВМОРАСПРЕДЕЛИТЕЛЬ А3-321-321-025 (3/2, н.о., резьба 1/4")

Технические характеристики:

Рабочее тело	Подготовленный воздух
Рабочая температура, °С	5-50
Быстродействие, сек	0,05
Циклов/сек	5
Номинальный расход	CV=1,4

Схема

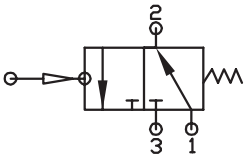

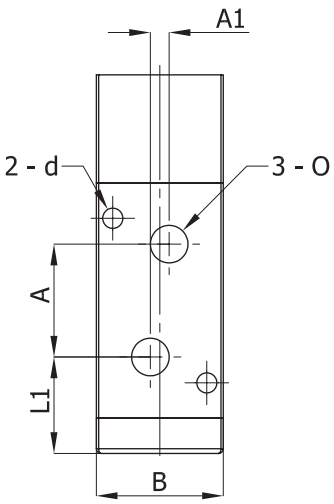

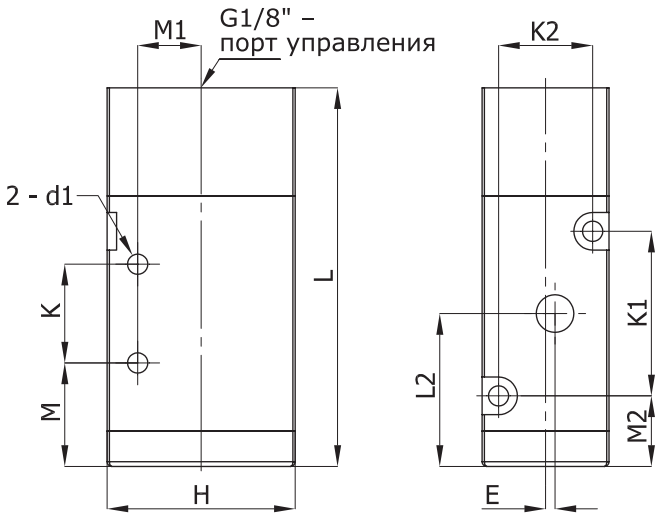

ТАБЛИЦА РАЗМЕРОВ (ММ):

L	L1	L2	M	M1	M2
81	21	33	18	9,5	15

A	A1	E	K	K1	K2
24	-	-	30	35	20

B	H	d	d1	O	
27	40	∅3,4	∅3,4	G1/4"	

ПНЕВМОРАСПРЕДЕЛИТЕЛЬ А3-321-321-030 (3/2,н.о., резьба 3/8")

Технические характеристики:

Рабочее тело	Подготовленный воздух
Рабочая температура, °С	5-50
Быстродействие, сек	0,05
Циклов/сек	5
Номинальный расход	CV=1,68

Схема

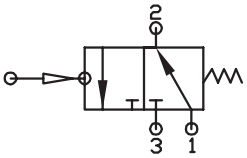

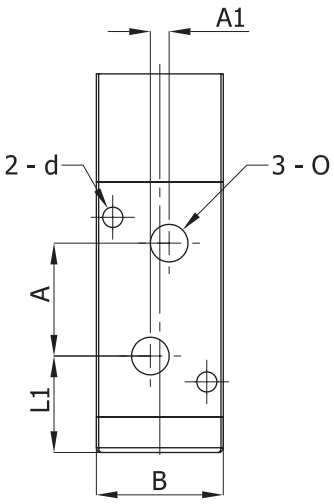

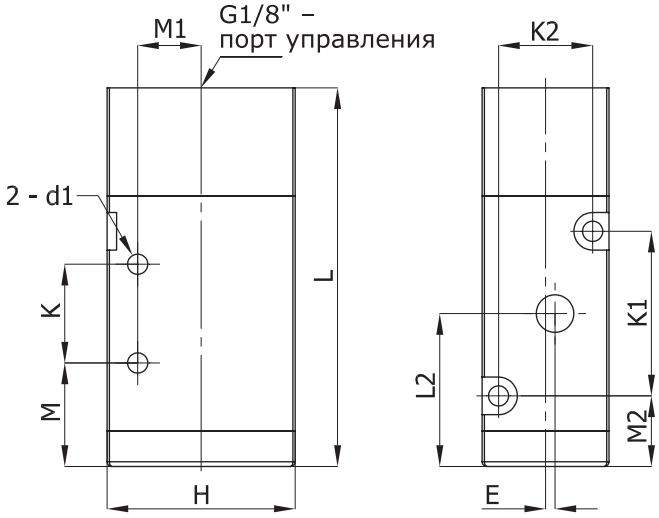

ТАБЛИЦА РАЗМЕРОВ (ММ):

L	L1	L2	M	M1	M2
81	21	33	18	9,5	15

A	A1	E	K	K1	K2
24	-	-	30	35	20

B	H	d	d1	O	
27	40	∅3,4	∅3,4	G3/8"	

ПНЕВМОРАСПРЕДЕЛИТЕЛЬ А3-322-321-025 (3/2, н.з., резьба 1/4")

Технические характеристики:

Рабочее тело	Подготовленный воздух
Рабочая температура, °С	5-50
Быстродействие, сек	0,05
Циклов/сек	5
Номинальный расход	CV=1,4

Схема

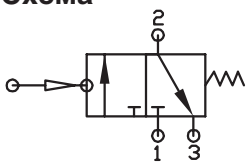

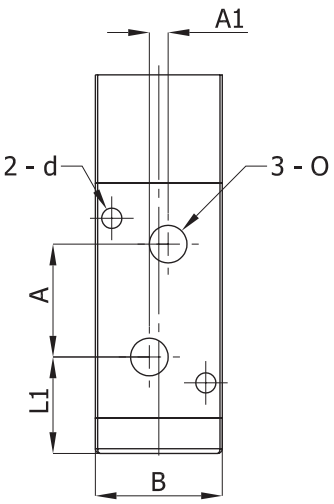

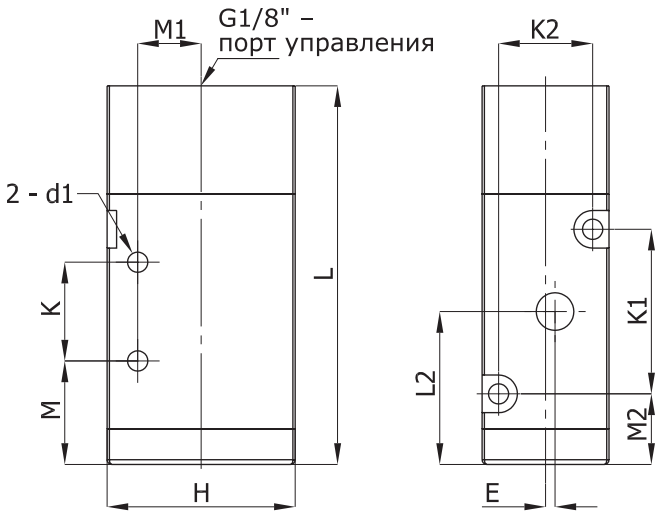

ТАБЛИЦА РАЗМЕРОВ (ММ):

L	L1	L2	M	M1	M2
81	21	33	18	9,5	15

A	A1	E	K	K1	K2
24	-	-	30	35	20

B	H	d	d1	O	
27	40	∅3,4	∅3,4	G1/4"	

ПНЕВМОРАСПРЕДЕЛИТЕЛЬ А3-322-321-030 (3/2,н.з., резьба 3/8")

Технические характеристики:

Рабочее тело	Подготовленный воздух
Рабочая температура, °С	5-50
Быстродействие, сек	0,05
Циклов/сек	5
Номинальный расход	CV=1,68

Схема

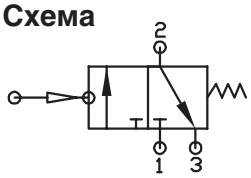

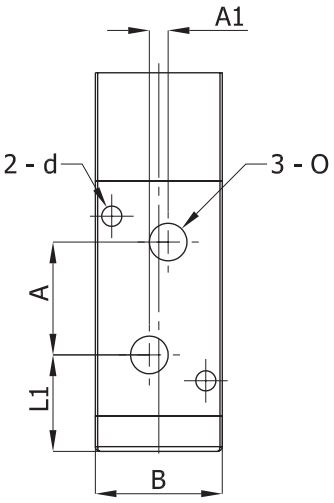

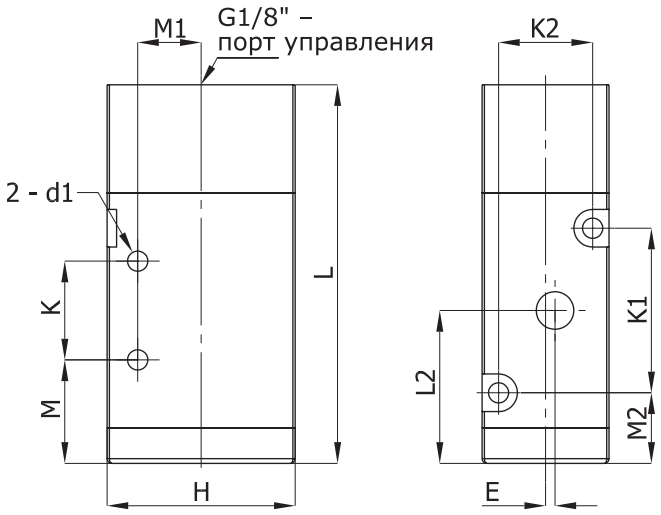

ТАБЛИЦА РАЗМЕРОВ (ММ):

L	L1	L2	M	M1	M2
81	21	33	18	9,5	15

A	A1	E	K	K1	K2
24	-	-	30	35	20

B	H	d	d1	O	
27	40	∅3,4	∅3,4	G3/8"	

ПНЕВМОРАСПРЕДЕЛИТЕЛЬ А3-520-321-025 (5/2, резьба 1/4")

Технические характеристики:

Рабочее тело	Подготовленный воздух
Рабочая температура, °С	5-50
Быстродействие, сек	0,05
Циклов/сек	5
Номинальный расход	CV=1,4

Схема

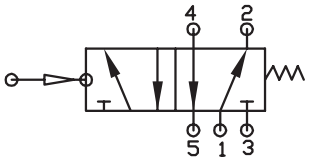

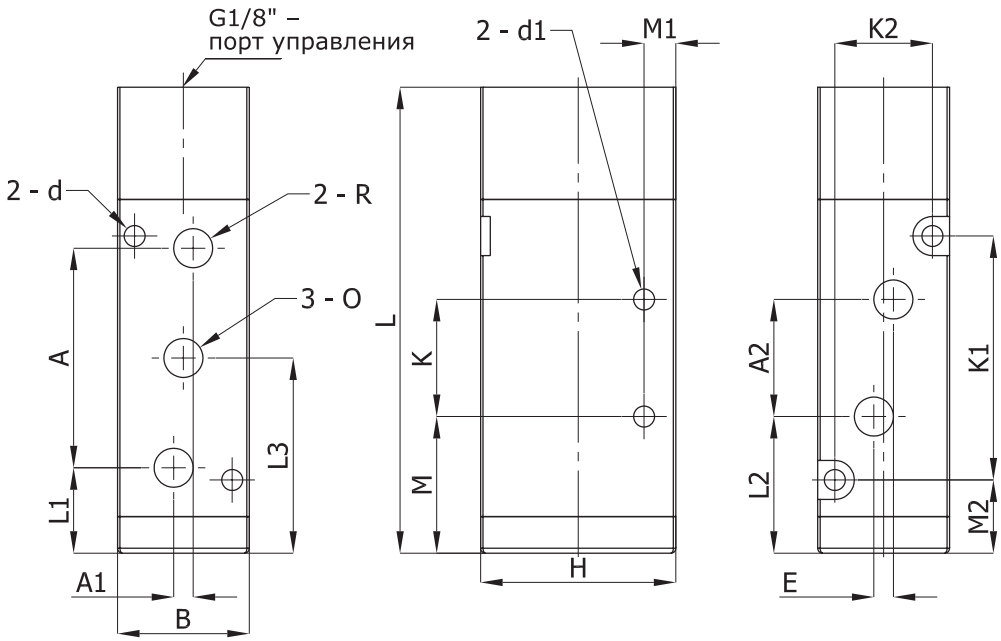

ТАБЛИЦА РАЗМЕРОВ (ММ):

L	L1	L2	L3	M	M1	M2
95,5	17,5	29	40	28	6,5	15

A	A1	A2	E	K	K1	K2
45	-	22	4	24	50	20

B	H	d	d1	0	R	
27	40	∅3,4	∅3,4	G1/4"	G1/4"	

ПНЕВМОРАСПРЕДЕЛИТЕЛЬ А3-520-321-030 (5/2, резьба 3/8")

Технические характеристики:

Рабочее тело	Подготовленный воздух
Рабочая температура, °С	5-50
Быстродействие, сек	0,05
Циклов/сек	5
Номинальный расход	CV=1,68
Резьба в портах 3, 5	1/4"

Схема

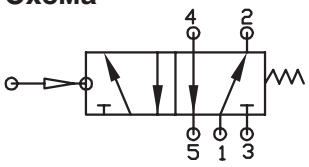

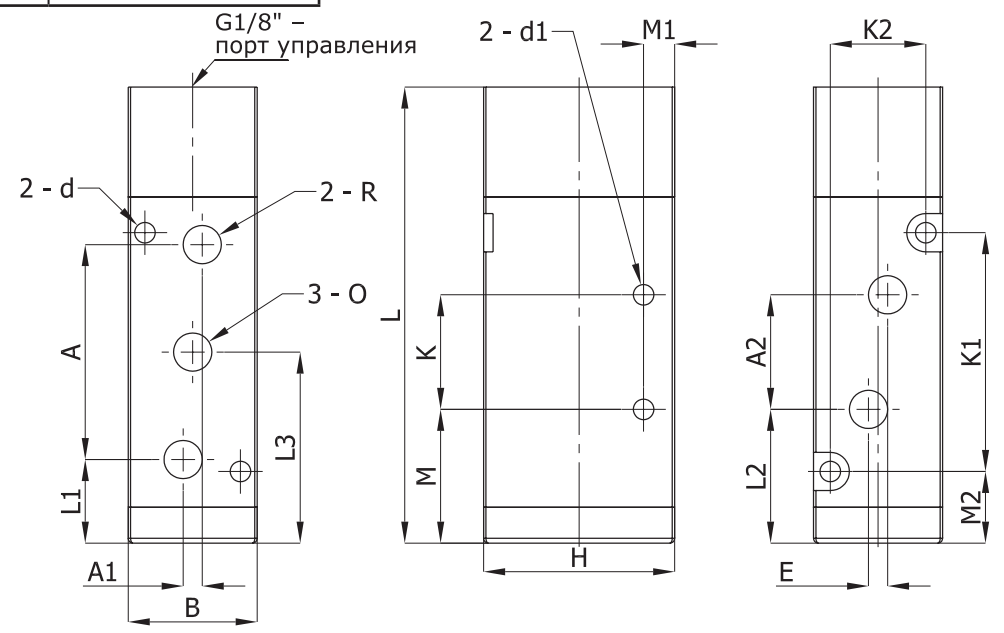

ТАБЛИЦА РАЗМЕРОВ (ММ):

L	L1	L2	L3	M	M1	M2
95,5	17,5	28	40	28	6,5	15

A	A1	A2	E	K	K1	K2
45	-	24	4	24	50	20

B	H	d	d1	0	R	
27	40	∅3,4	∅3,4	G3/8"	G1/4"	

ПНЕВМОРАСПРЕДЕЛИТЕЛЬ А3-520-331-025 (5/2, резьба 1/4")

Технические характеристики:

Рабочее тело	Подготовленный воздух
Рабочая температура, °С	5-50
Быстродействие, сек	0,05
Циклов/сек	5
Номинальный расход	CV=1,4

Схема

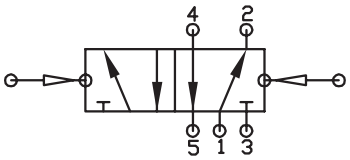

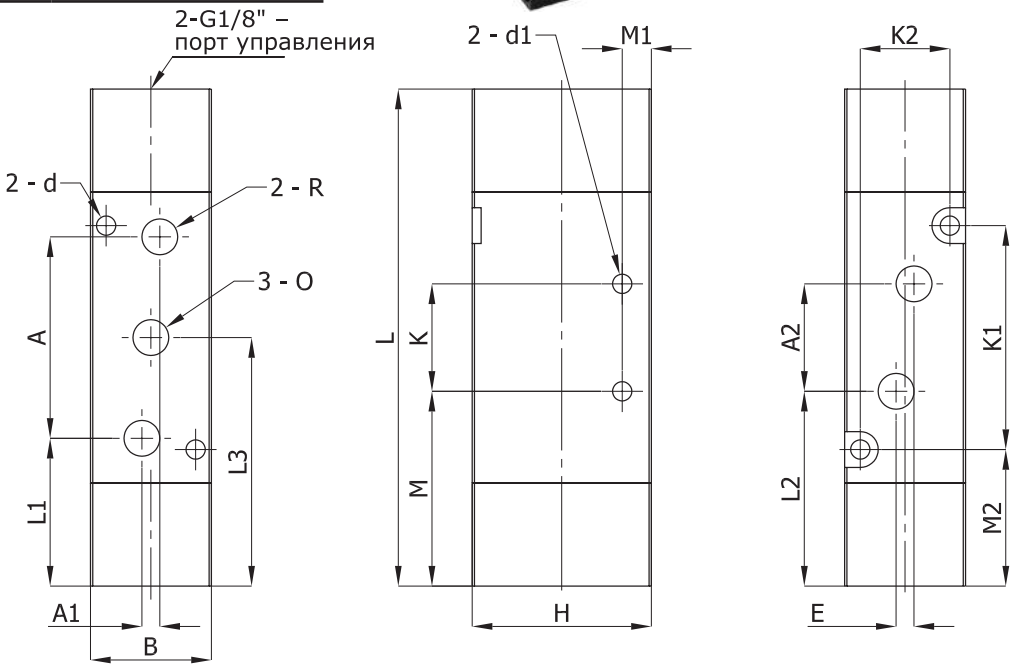

ТАБЛИЦА РАЗМЕРОВ (ММ):

L	L1	L2	L3	M	M1	M2
111	33	44,5	55,5	43,5	6,5	30,5

A	A1	A2	E	K	K1	K2
45	-	22	4	24	50	20

B	H	d	d1	0	R
27	40	∅3,4	∅3,4	G1/4"	G1/4"

ПНЕВМОРАСПРЕДЕЛИТЕЛЬ А3-533-331-018 (5/3, резьба 3/8")

Технические характеристики:

Рабочее тело	Подготовленный воздух
Рабочая температура, °С	5-50
Быстродействие, сек	0,05
Циклов/сек	5
Номинальный расход	CV=1,4
Резьба в портах 3, 5	1/4"

Схема

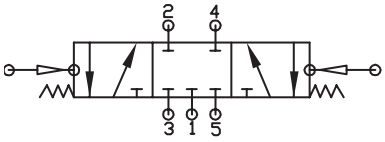

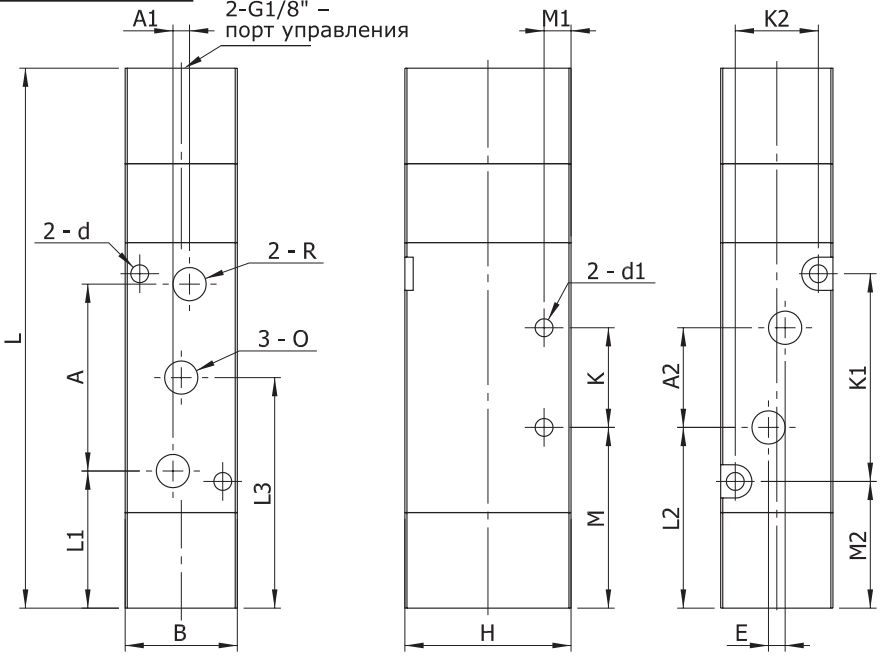

ТАБЛИЦА РАЗМЕРОВ (ММ):

L	L1	L2	L3	M	M1	M2
130	33	44,5	55,5	43,5	6,5	30,5

A	A1	A2	E	K	K1	K2
45	-	22	4	24	50	20

B	H	d	d1	0	R
27	40	∅3,4	∅3,4	G3/8"	G1/4"

ПНЕВМОРАСПРЕДЕЛИТЕЛЬ А3-534-331-018 (5/3, резьба 3/8")

Технические характеристики:

Рабочее тело	Подготовленный воздух
Рабочая температура, °С	5-50
Быстродействие, сек	0,05
Циклов/сек	5
Номинальный расход	CV=1,4
Резьба в портах 3, 5	1/4"

Схема

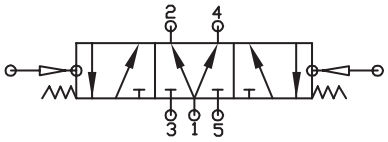

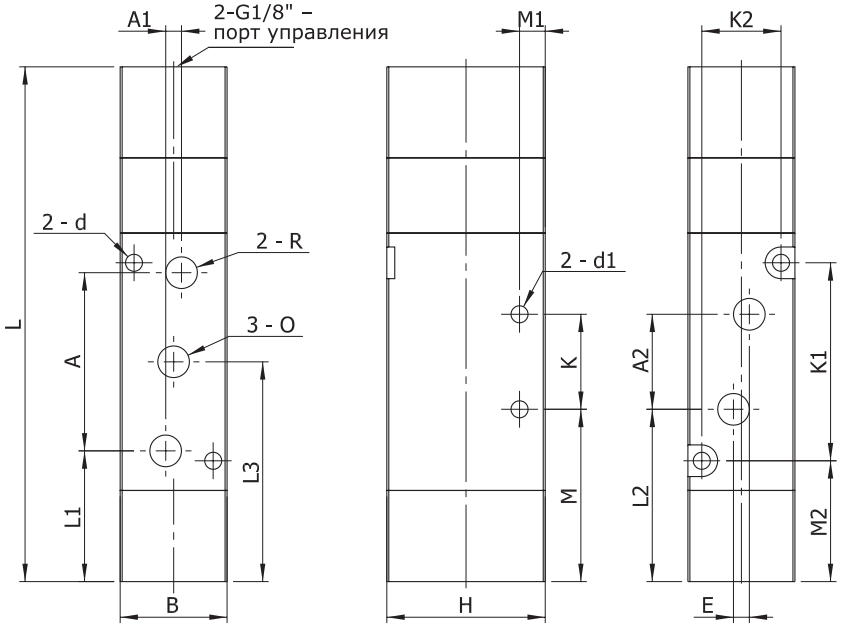

ТАБЛИЦА РАЗМЕРОВ (ММ):

L	L1	L2	L3	M	M1	M2
130	33	44,5	55,5	43,5	6,5	30,5

A	A1	A2	E	K	K1	K2
45	-	22	4	24	50	20

B	H	d	d1	0	R	
27	40	∅3,4	∅3,4	G3/8"	G1/4"	

ПНЕВМОРАСПРЕДЕЛИТЕЛЬ А3-535-331-018 (5/3, резьба 3/8")

Технические характеристики:

Рабочее тело	Подготовленный воздух
Рабочая температура, °С	5-50
Быстродействие, сек	0,05
Циклов/сек	5
Номинальный расход	CV=1,4
Резьба в портах 3, 5	1/4"

Схема

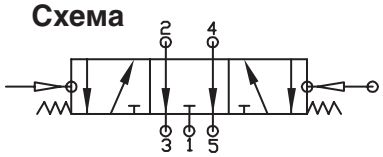

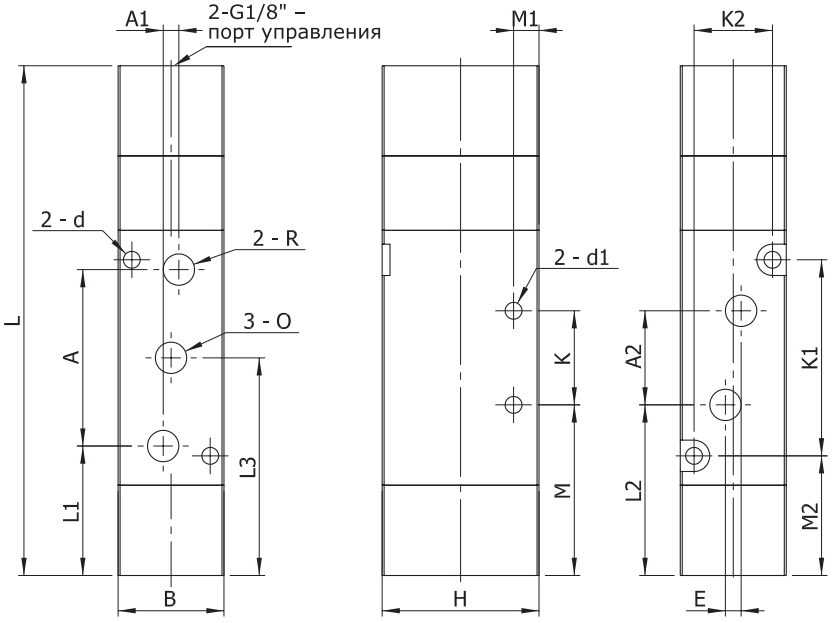

ТАБЛИЦА РАЗМЕРОВ (ММ):

L	L1	L2	L3	M	M1	M2
130	33	44,5	55,5	43,5	6,5	30,5

A	A1	A2	E	K	K1	K2
45	-	22 (24)	4	24	50	20

B	H	d	d1	0	R	
27	40	∅3,4	∅3,4	G3/8"	G1/4"	

ПНЕВМОРАСПРЕДЕЛИТЕЛЬ А3-321-421-Х25 (3/2, н.о., резьба 1/4")

Технические характеристики:

Рабочее тело	Подготовленный воздух
Рабочая температура, °С	5-50
Допустимое отклонение напряжения	±10%
Быстродействие, сек	0,05
Циклов/сек	5
Номинальный расход	CV=1,4
Мощность катушки	AC-5,5 VA; DC-4,8 W
Тип катушки	C2 (стр. 118)

Схема

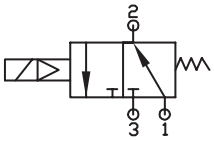

ТАБЛИЦА РАЗМЕРОВ (ММ):

L	L1	L2	M	M1	M2	A
119	20,5	32,5	17,5	9,5	15	24

A1	E	K	K1	K2	B	H
-	-	30	35	20	27	40

H1	H2	d	d1	O	
69	40	∅3,4	∅3,4	G1/4"	

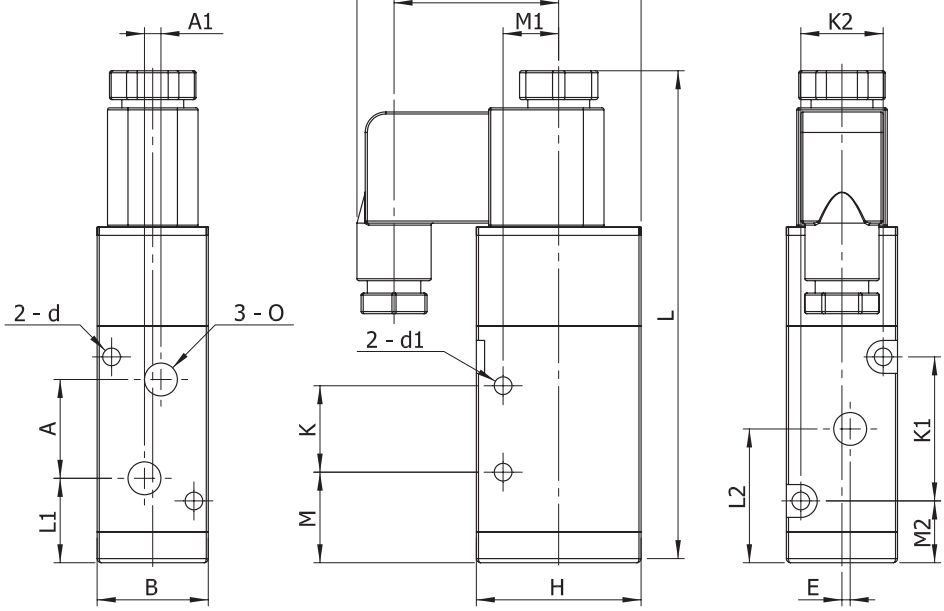

ПНЕВМОРАСПРЕДЕЛИТЕЛЬ А3-321-421-Х30 (3/2, н.о., резьба 3/8")

Технические характеристики:

Рабочее тело	Подготовленный воздух
Рабочая температура, °С	5-50
Допустимое отклонение напряжения	±10%
Быстродействие, сек	0,05
Циклов/сек	5
Номинальный расход	CV=1,68
Мощность катушки	AC-5,5 VA; DC-4,8 W
Тип катушки	C2 (стр. 118)

Схема

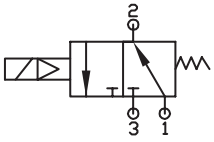

ТАБЛИЦА РАЗМЕРОВ (ММ):

L	L1	L2	M	M1	M2	A
119	20,5	32,5	17,5	9,5	15	24

A1	E	K	K1	K2	B	H
-	-	30	35	20	27	40

H1	H2	d	d1	O	
69	40	∅3,4	∅3,4	G3/8"	

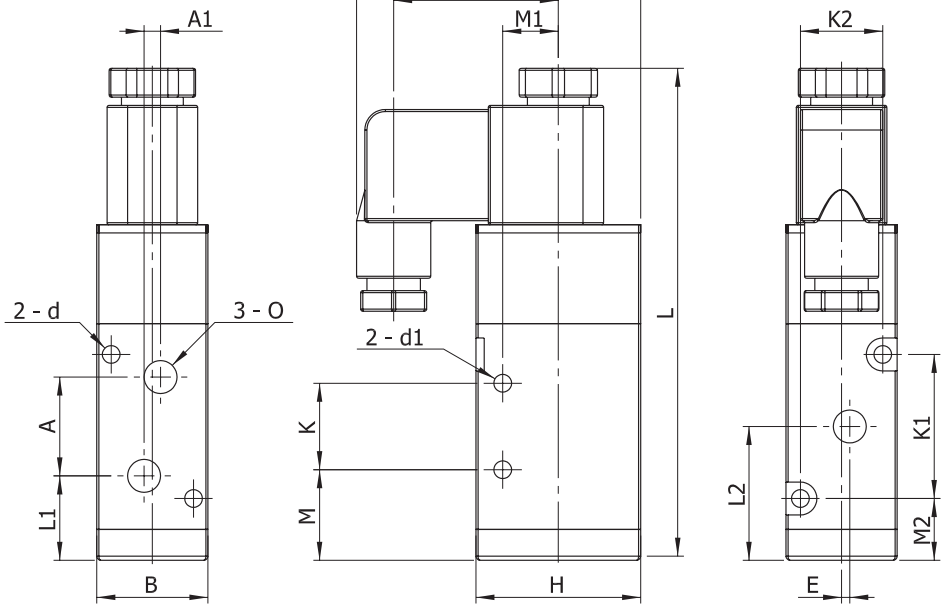

ПНЕВМОРАСПРЕДЕЛИТЕЛЬ А3-322-421-Х25 (3/2, н.з., резьба 1/4")

Технические характеристики:

Рабочее тело	Подготовленный воздух
Рабочая температура, °С	5-50
Допустимое отклонение напряжения	±10%
Быстродействие, сек	0,05
Циклов/сек	5
Номинальный расход	CV=1,4
Мощность катушки	AC-5,5 VA; DC-4,8 W
Тип катушки	С2 (стр. 118)

Схема

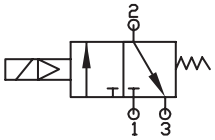

ТАБЛИЦА РАЗМЕРОВ (ММ):

L	L1	L2	M	M1	M2	A
119	20,5	32,5	17,5	9,5	15	24

A1	E	K	K1	K2	B	H
-	-	30	35	20	27	40

H1	H2	d	d1	O
69	40	∅3,4	∅3,4	G1/4"

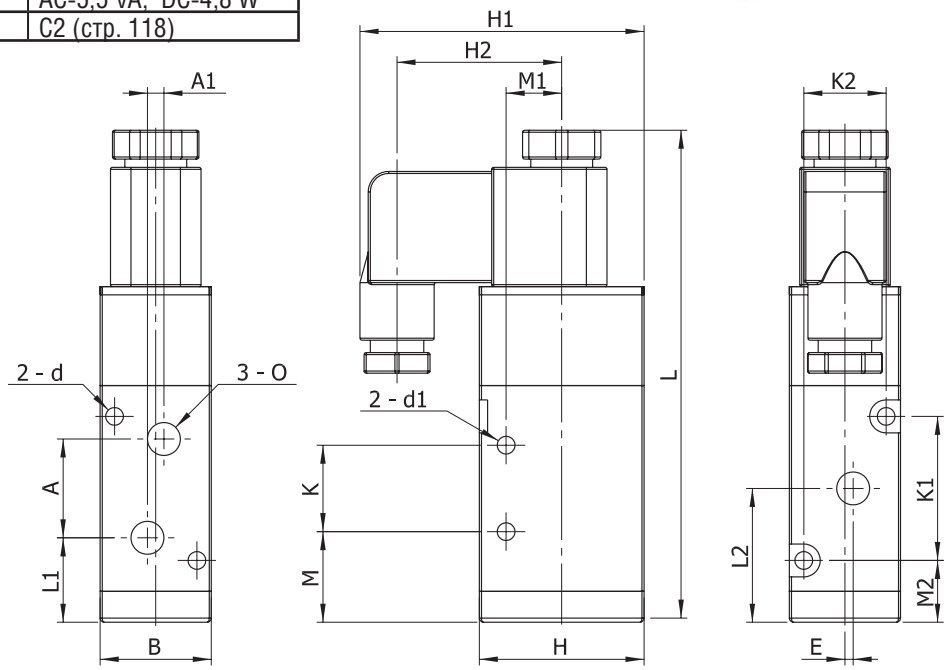

ПНЕВМОРАСПРЕДЕЛИТЕЛЬ А3-322-421-Х30 (3/2, н.з., резьба 3/8")

Технические характеристики:

Рабочее тело	Подготовленный воздух
Рабочая температура, °С	5-50
Допустимое отклонение напряжения	±10%
Быстродействие, сек	0,05
Циклов/сек	5
Номинальный расход	CV=1,68
Мощность катушки	AC-5,5 VA; DC-4,8 W
Тип катушки	С2 (стр. 118)

Схема

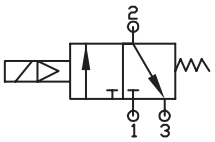

ТАБЛИЦА РАЗМЕРОВ (ММ):

L	L1	L2	M	M1	M2	A
119	20,5	32,5	17,5	9,5	15	24

A1	E	K	K1	K2	B	H
-	-	30	35	20	27	40

H1	H2	d	d1	O
69	40	∅3,4	∅3,4	G3/8"

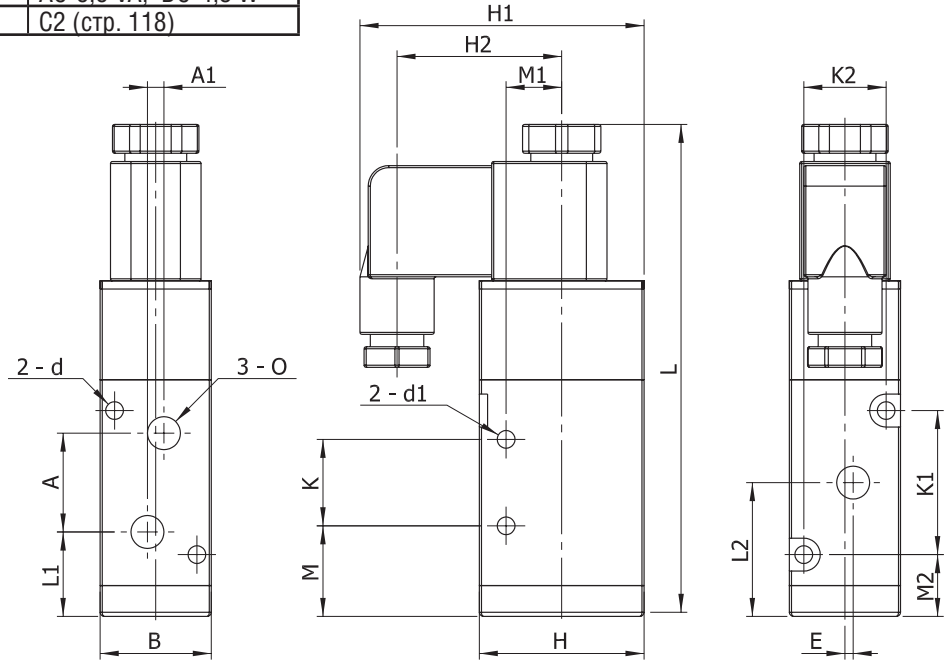

ПНЕВМОРАСПРЕДЕЛИТЕЛЬ А3-520-421-Х25 (5/2, резьба 1/4")

Технические характеристики:

Рабочее тело	Подготовленный воздух
Рабочая температура, °С	5-50
Допустимое отклонение напряжения	±10%
Быстродействие, сек	0,05
Циклов/сек	5
Номинальный расход	CV=1,4
Мощность катушки	AC-5,5 VA; DC-4,8 W
Тип катушки	C2 (стр. 118)

Схема

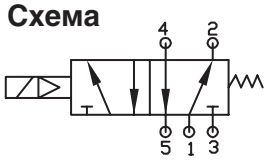

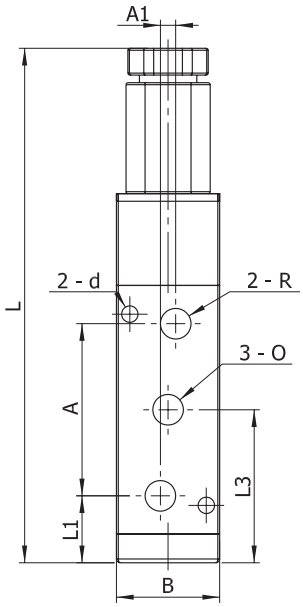

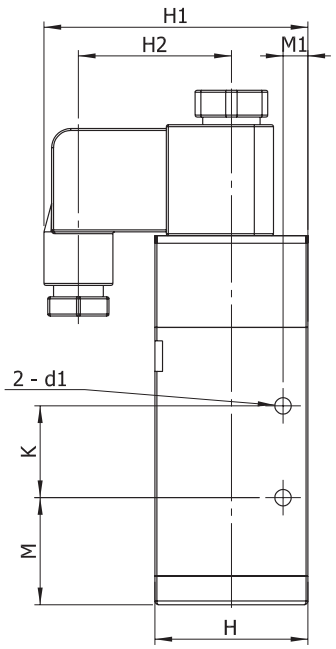

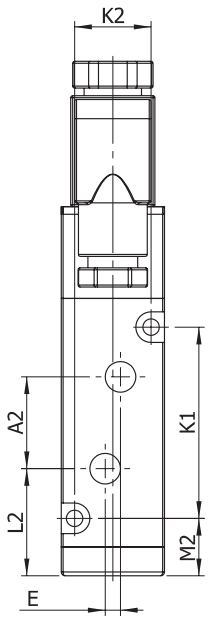

ТАБЛИЦА РАЗМЕРОВ (ММ):

L	L1	L2	L3	M	M1	M2	A
134,5	17,5	29	40	28	6,5	15	45

A1	A2	E	K	K1	K2	B	H
-	22	4	24	50	20	27	40

H1	H2	d	d1	O	R
69	40	∅3,4	∅3,4	G1/4"	G1/4"

ПНЕВМОРАСПРЕДЕЛИТЕЛЬ А3-520-421-Х30 (5/2, резьба 3/8")

Технические характеристики:

Рабочее тело	Подготовленный воздух
Рабочая температура, °С	5-50
Допустимое отклонение напряжения	±10%
Быстродействие, сек	0,05
Циклов/сек	5
Номинальный расход	CV=1,68
Мощность катушки	AC-5,5 VA; DC-4,8 W
Тип катушки	C2 (стр. 118)

Схема

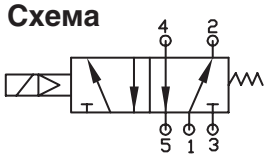

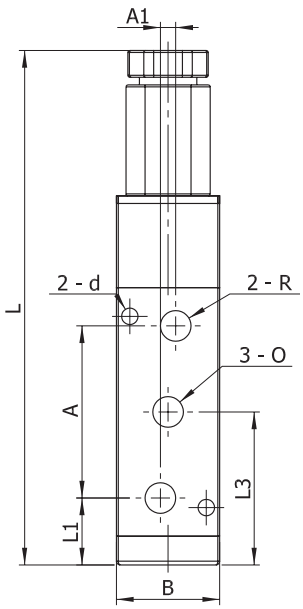

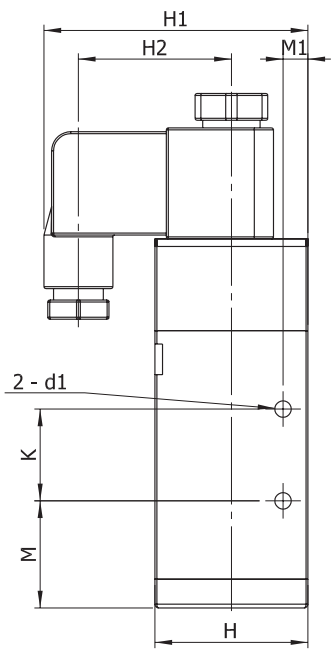

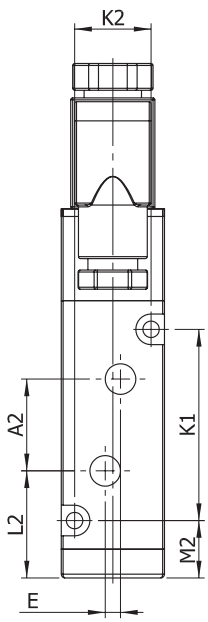

ТАБЛИЦА РАЗМЕРОВ (ММ):

L	L1	L2	L3	M	M1	M2	A
134,5	17,5	28	40	28	6,5	15	45

A1	A2	E	K	K1	K2	B	H
-	24	4	24	50	20	27	40

H1	H2	d	d1	O	R
69	40	∅3,4	∅3,4	G3/8"	G1/4"

ПНЕВМОРАСПРЕДЕЛИТЕЛЬ А3-520-441-Х25 (5/2, резьба 1/4")

Технические характеристики:

Рабочее тело	Подготовленный воздух
Рабочая температура, °С	5-50
Допустимое отклонение напряжения	±10%
Быстродействие, сек	0,05
Циклов/сек	5
Номинальный расход	CV=1,4
Мощность катушки	AC-5,5 VA; DC-4,8 W
Тип катушки	C2 (стр. 118)

Схема

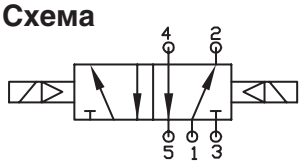

ТАБЛИЦА РАЗМЕРОВ (ММ):

L	L1	L2	L3	M	M1	M2	A
189	71,9	83,4	94,4	82,4	6,5	69,4	45

A1	A2	E	K	K1	K2	B	H
-	22	4	24	50	20	27	40

H1	H2	d	d1	O	R
69	40	∅3,4	∅3,4	G1/4"	G1/4

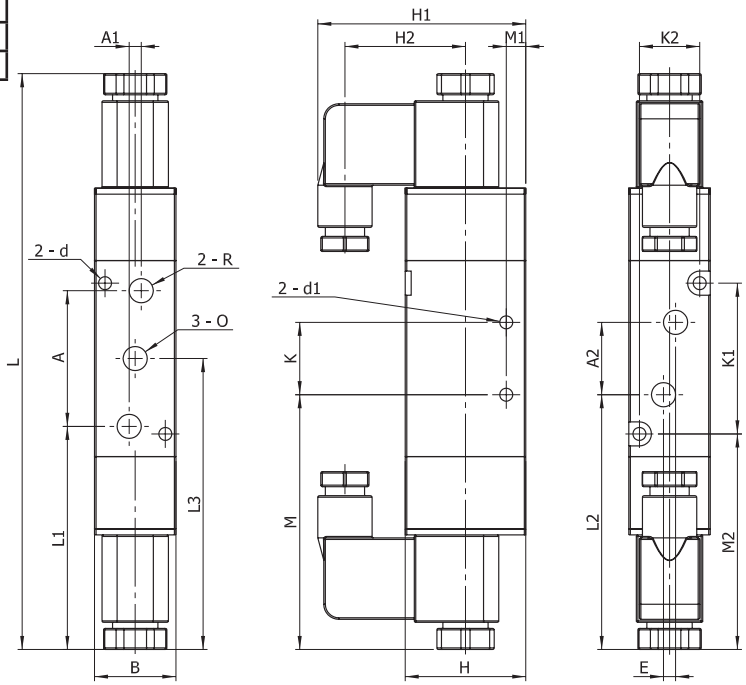

ПНЕВМОРАСПРЕДЕЛИТЕЛЬ А3-520-441-Х30 (5/2, резьба 3/8")

Технические характеристики:

Рабочее тело	Подготовленный воздух
Рабочая температура, °С	5-50
Допустимое отклонение напряжения	±10%
Быстродействие, сек	0,05
Циклов/сек	5
Номинальный расход	CV=1,68
Мощность катушки	AC-5,5 VA; DC-4,8 W
Тип катушки	C2 (стр. 118)
Резьба в портах 3, 5	1/4"

Схема

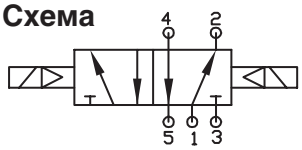

ТАБЛИЦА РАЗМЕРОВ (ММ):

L	L1	L2	L3	M	M1	M2	A
189	71,9	82,4	94,4	82,4	6,5	69,4	45

A1	A2	E	K	K1	K2	B	H
-	24	4	24	50	20	27	40

H1	H2	d	d1	O	R
69	40	∅3,4	∅3,4	G3/8"	G1/4

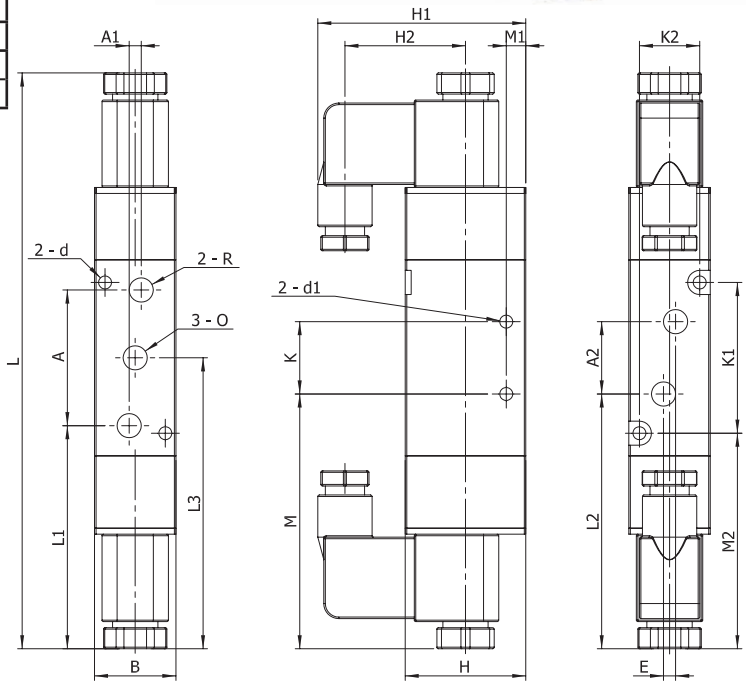

ПНЕВМОРАСПРЕДЕЛИТЕЛЬ А3-533-441-Х18 (5/3, резьба 3/8")

Технические характеристики:

Рабочее тело	Подготовленный воздух
Рабочая температура, °С	5-50
Допустимое отклонение напряжения	±10%
Быстродействие, сек	0,05
Циклов/сек	5
Номинальный расход	CV=1,4
Мощность катушки	AC-5,5 VA; DC-4,8 W
Тип катушки	C2 (стр. 118)
Резьба в портах 3, 5	1/4"

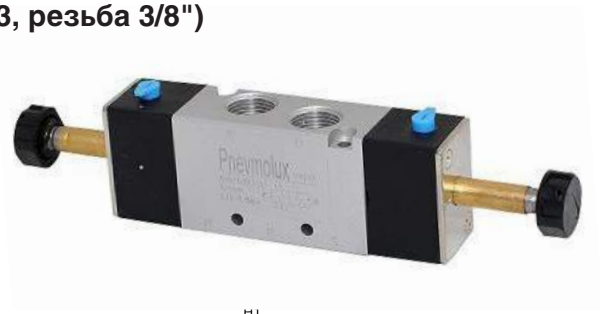

Схема

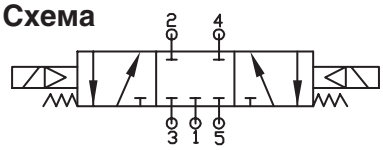

ТАБЛИЦА РАЗМЕРОВ (ММ):

L	L1	L2	L3	M	M1	M2	A
208	71,9	83,4	94,4	82,4	6,5	69,4	45

A1	A2	E	K	K1	K2	B	H
-	22	4	24	50	20	27	40

H1	H2	d	d1	O	R
69	40	∅3,4	∅3,4	G3/8"	G1/4

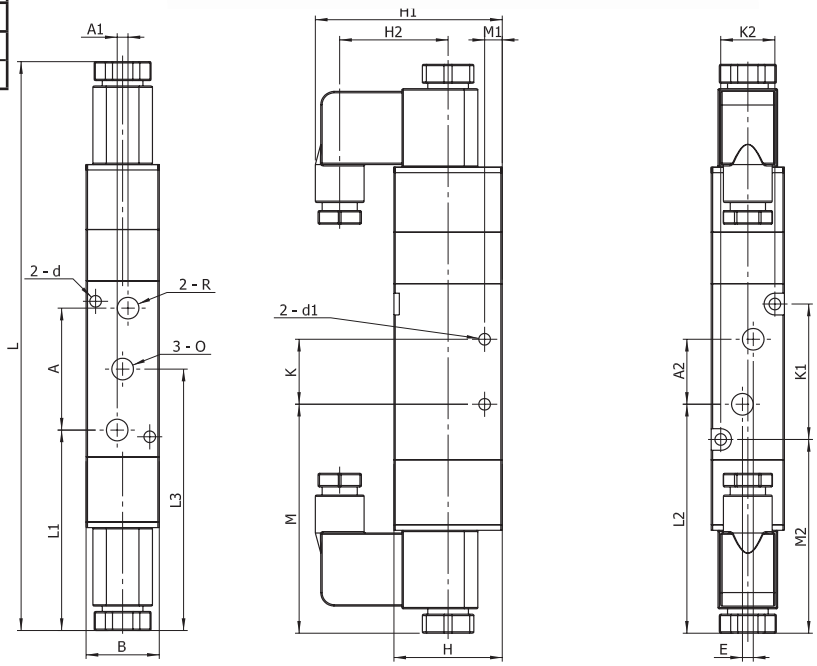

ПНЕВМОРАСПРЕДЕЛИТЕЛЬ А3-534-441-Х18 (5/3, резьба 3/8")

Технические характеристики:

Рабочее тело	Подготовленный воздух
Рабочая температура, °С	5-50
Допустимое отклонение напряжения	±10%
Быстродействие, сек	0,05
Циклов/сек	5
Номинальный расход	CV=1,4
Мощность катушки	AC-5,5 VA; DC-4,8 W
Тип катушки	C2 (стр. 118)
Резьба в портах 3, 5	1/4"

Схема

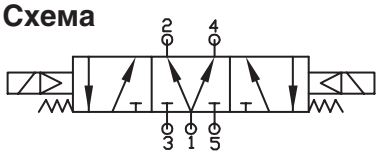

ТАБЛИЦА РАЗМЕРОВ (ММ):

L	L1	L2	L3	M	M1	M2	A
208	71,9	83,4	94,4	82,4	6,5	69,4	45

A1	A2	E	K	K1	K2	B	H
-	22	4	24	50	20	27	40

H1	H2	d	d1	O	R
69	40	∅3,4	∅3,4	G3/8"	G1/4

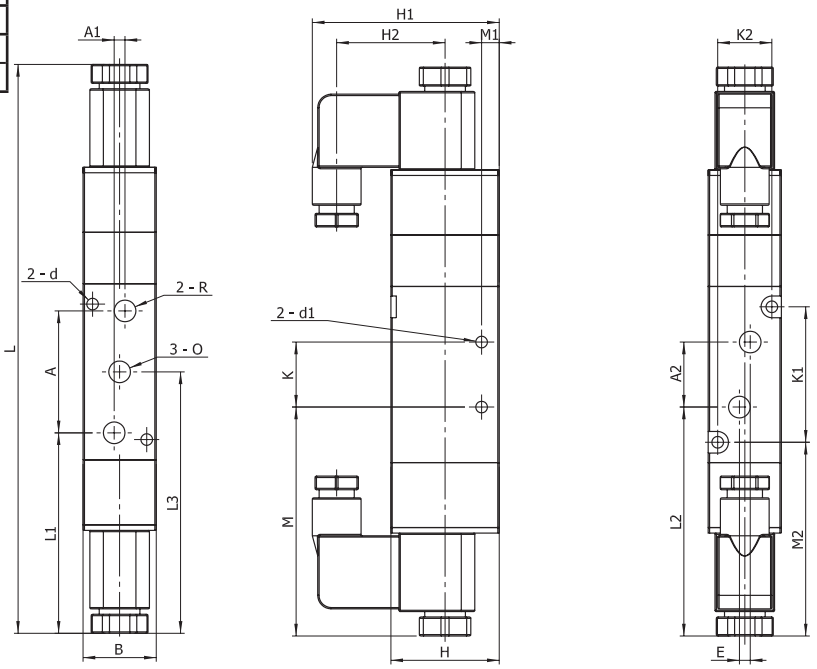

ПНЕВМОРАСПРЕДЕЛИТЕЛЬ А3-535-441-Х18 (5/3, резьба 3/8")

Технические характеристики:

Рабочее тело	Подготовленный воздух
Рабочая температура, °С	5-50
Допустимое отклонение напряжения	±10%
Быстродействие, сек	0,05
Циклов/сек	5
Номинальный расход	CV=1,4
Мощность катушки	AC-5,5 VA; DC-4,8 W
Тип катушки	С2 (стр. 118)
Резьба в портах 3, 5	1/4"

Схема

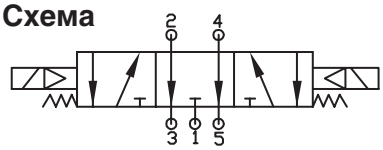

ТАБЛИЦА РАЗМЕРОВ (ММ):

L	L1	L2	L3	M	M1	M2	A
208	71,9	83,4	94,4	82,4	6,5	69,4	45

A1	A2	E	K	K1	K2	B	H
-	22	4	24	50	20	27	40

H1	H2	d	d1	O	R
69	40	∅3,4	∅3,4	G3/8"	G1/4

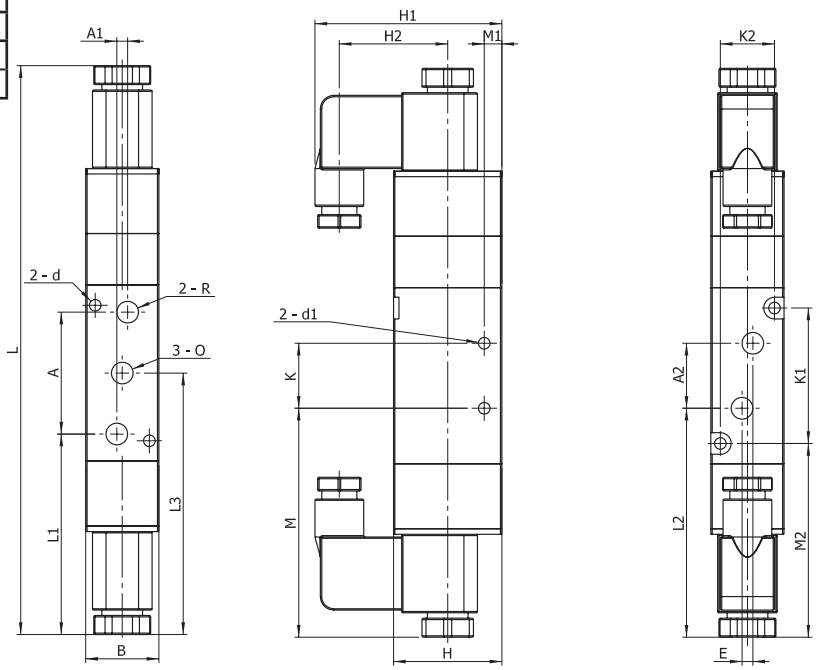

ПНЕВМОРАСПРЕДЕЛИТЕЛЬ А4-321-321-050 (3/2, н.о., резьба 1/2")

Технические характеристики:

Рабочее тело	Подготовленный воздух
Рабочая температура, °С	5-50
Быстродействие, сек	0,05
Циклов/сек	5
Номинальный расход	CV=2,79

Схема

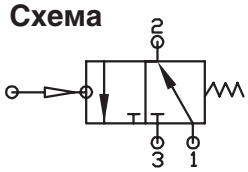

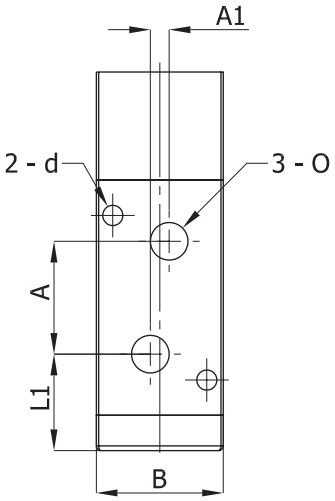

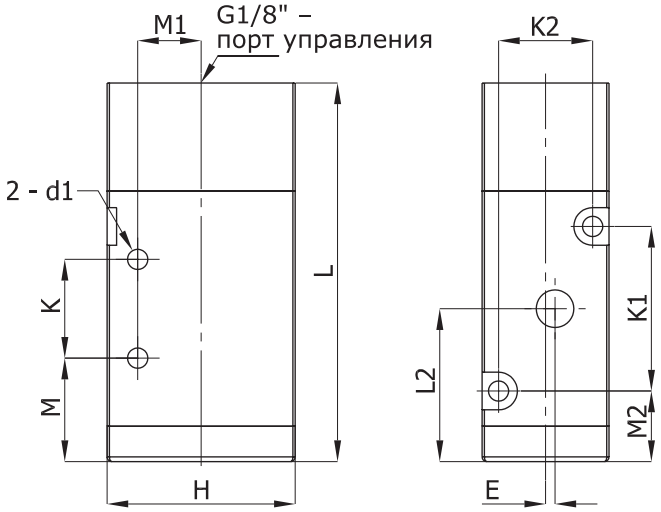

ТАБЛИЦА РАЗМЕРОВ (ММ):

L	L1	L2	M	M1	M2
95	26	42	16	11,5	21

A	A1	E	K	K1	K2
31,5	-	2	51	40	27

B	H	d	d1	O	
34	50	∅3,4	∅3,4	G1/2"	

ПНЕВМОРАСПРЕДЕЛИТЕЛЬ А4-322-321-050 (3/2, н.з., резьба 1/2")

Технические характеристики:

Рабочее тело	Подготовленный воздух
Рабочая температура, °С	5-50
Быстродействие, сек	0,05
Циклов/сек	5
Номинальный расход	CV=2,79

Схема

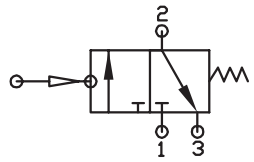

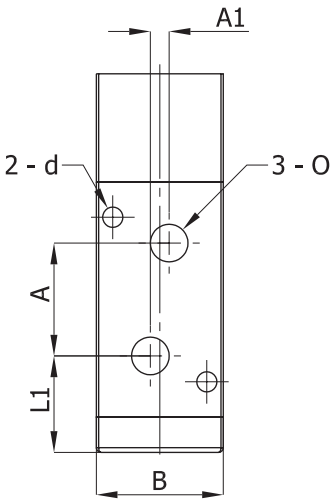

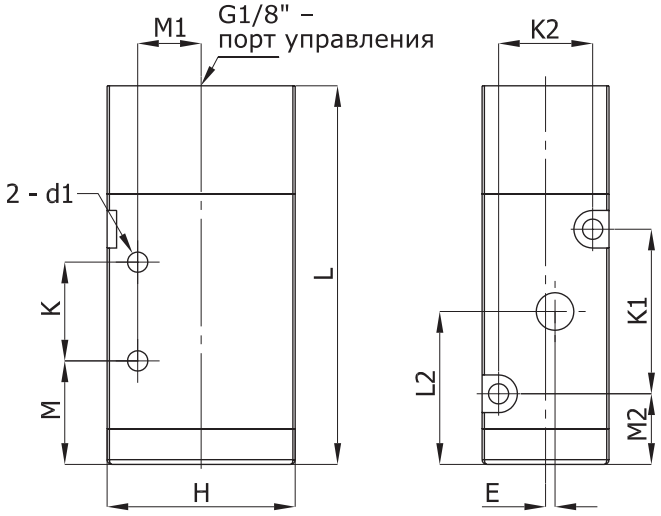

ТАБЛИЦА РАЗМЕРОВ (ММ):

L	L1	L2	M	M1	M2
95	26	42	16	11,5	21

A	A1	E	K	K1	K2
31,5	-	2	51	40	27

B	H	d	d1	O	
34	50	∅3,4	∅3,4	G1/2"	

ПНЕВМОРАСПРЕДЕЛИТЕЛЬ А4-520-321-050 (5/2, резьба 1/2")

Технические характеристики:

Рабочее тело	Подготовленный воздух
Рабочая температура, °С	5-50
Быстродействие, сек	0,05
Циклов/сек	5
Номинальный расход	CV=2,79

Схема

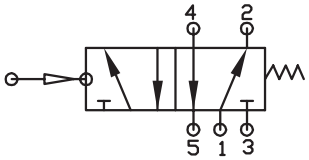

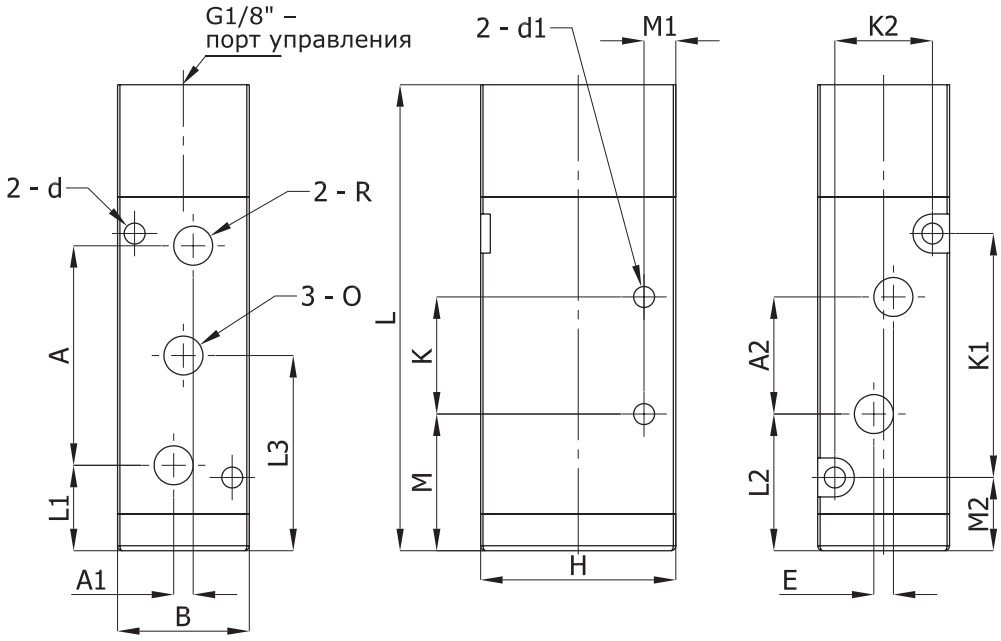

ТАБЛИЦА РАЗМЕРОВ (ММ):

L	L1	L2	L3	M	M1	M2
124	25,5	39	57	43	7,5	21

A	A1	A2	E	K	K1	K2
63	-	36	4	28	72	27

B	H	d	d1	O	R	
34	50	∅3,4	∅5,5	G1/2"	G1/2"	

ПНЕВМОРАСПРЕДЕЛИТЕЛЬ А4-533-331-030 (5/3, резьба 1/2")

Технические характеристики:

Рабочее тело	Подготовленный воздух
Рабочая температура, °С	5-50
Быстродействие, сек	0,05
Циклов/сек	5
Номинальный расход	CV=2,79

Схема

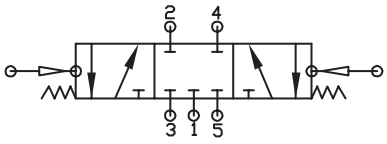

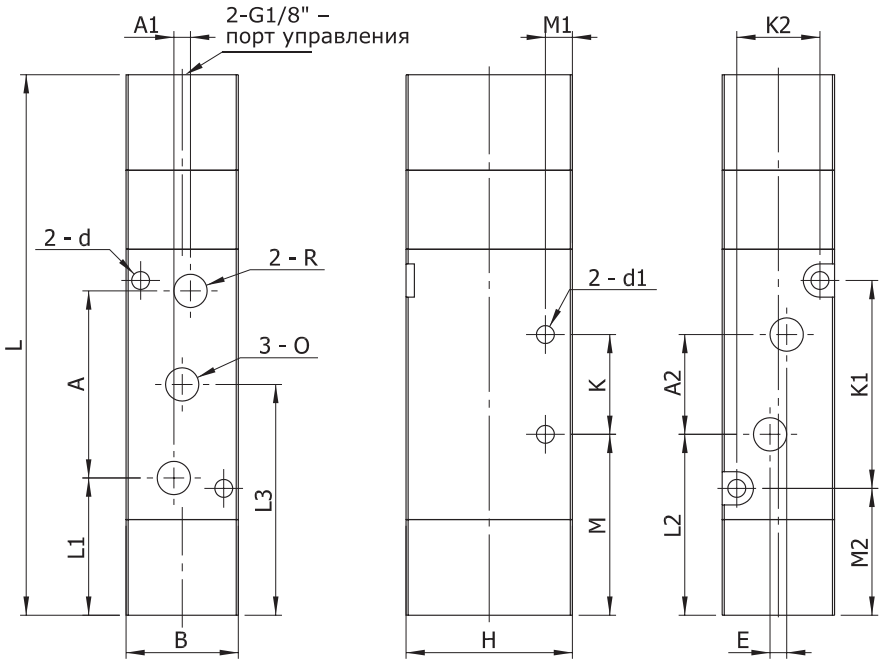

ТАБЛИЦА РАЗМЕРОВ (ММ):

L	L1	L2	L3	M	M1	M2
139	39,5	53	71	57	7,5	35

A	A1	A2	E	K	K1	K2
63	-	36	4	28	72	27

B	H	d	d1	O	R	
34	50	∅3,4	∅5,5	G1/2"	G1/2"	

ПНЕВМОРАСПРЕДЕЛИТЕЛЬ А4-534-331-030 (5/3, резьба 1/2")

Технические характеристики:

Рабочее тело	Подготовленный воздух
Рабочая температура, °С	5-50
Быстродействие, сек	0,05
Циклов/сек	5
Номинальный расход	CV=2,79

Схема

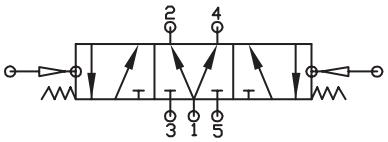

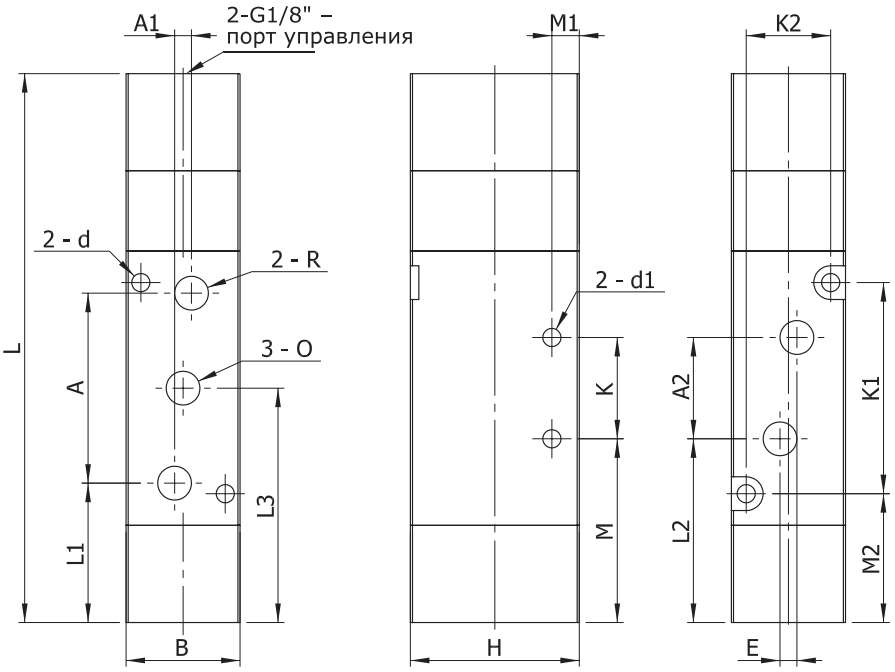

ТАБЛИЦА РАЗМЕРОВ (ММ):

L	L1	L2	L3	M	M1	M2
139	39,5	53	71	57	7,5	35

A	A1	A2	E	K	K1	K2
63	-	36	4	28	72	27

B	H	d	d1	O	R	
34	50	∅3,4	∅5,5	G1/2"	G1/2"	

ПНЕВМОРАСПРЕДЕЛИТЕЛЬ А4-535-331-030 (5/3, резьба 1/2")

Технические характеристики:

Рабочее тело	Подготовленный воздух
Рабочая температура, °С	5-50
Быстродействие, сек	0,05
Циклов/сек	5
Номинальный расход	CV=2,79

Схема

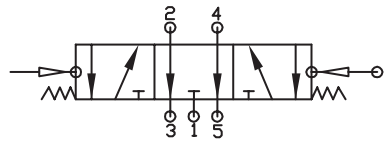

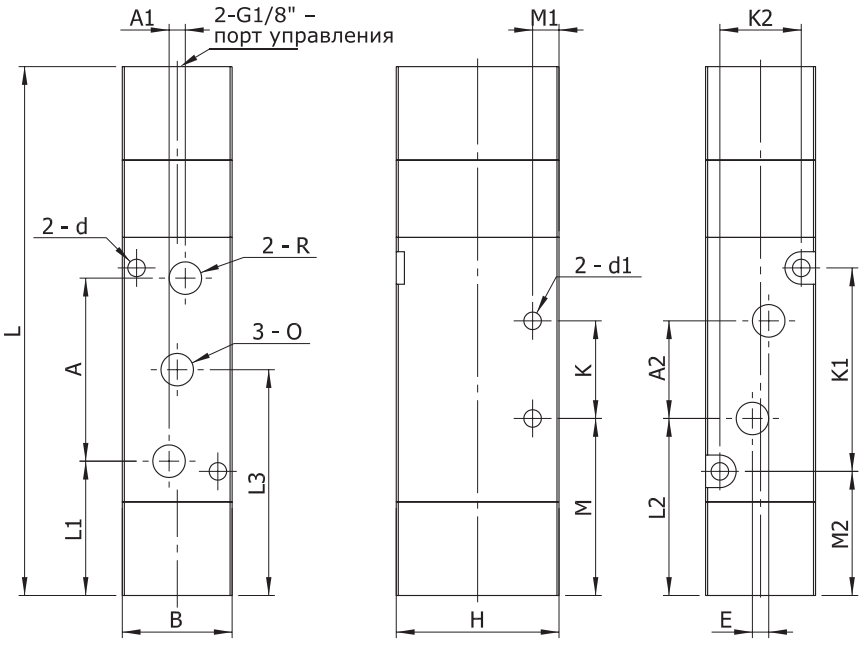

ТАБЛИЦА РАЗМЕРОВ (ММ):

L	L1	L2	L3	M	M1	M2
139	39,5	53	71	57	7,5	35

A	A1	A2	E	K	K1	K2
63	-	36	4	28	72	27

B	H	d	d1	O	R	
34	50	∅3,4	∅5,5	G1/2"	G1/2"	

ПНЕВМОРАСПРЕДЕЛИТЕЛЬ А4-321-421-Х50 (3/2, н.о., резьба 1/2")

Технические характеристики:

Рабочее тело	Подготовленный воздух
Рабочая температура, °С	5-50
Допустимое отклонение напряжения	±10%
Быстродействие, сек	0,05
Циклов/сек	5
Номинальный расход	CV=2,79
Мощность катушки	AC-5,5 VA; DC-4,8 W
Тип катушки	C2 (стр. 118)

Схема

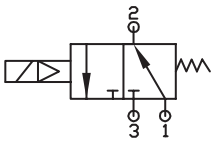

ТАБЛИЦА РАЗМЕРОВ (ММ):

L	L1	L2	M	M1	M2	A
137	25,5	41,5	15,5	11,5	21	31,5

A1	E	K	K1	K2	B	H
-	2	51	40	27	34	50

H1	H2	d	d1	O
73,9	40	∅3,4	∅3,4	G1/2"

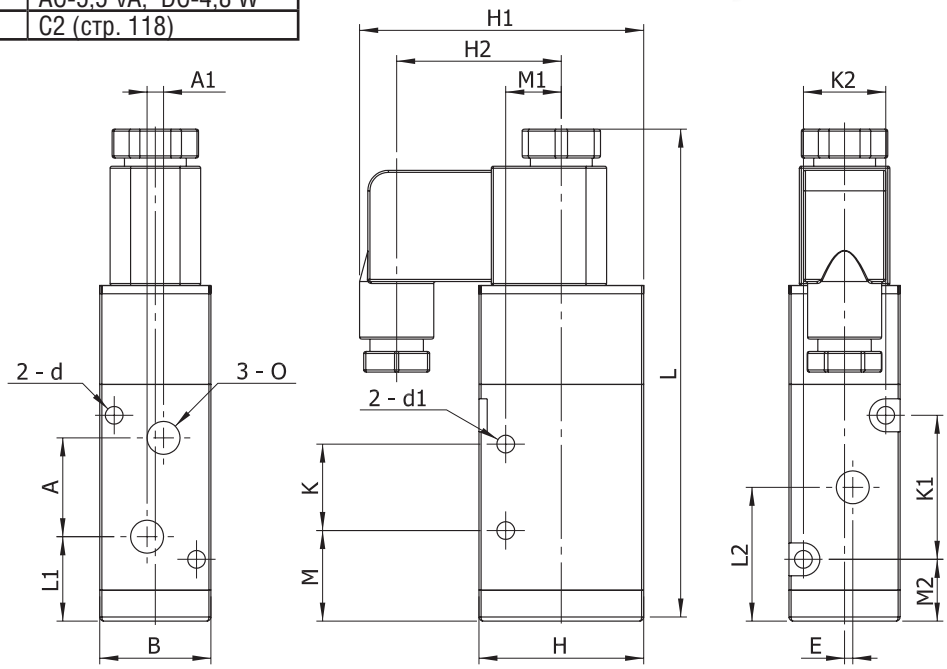

ПНЕВМОРАСПРЕДЕЛИТЕЛЬ А4-322-421-Х50 (3/2, н.з., резьба 1/2")

Технические характеристики:

Рабочее тело	Подготовленный воздух
Рабочая температура, °С	5-50
Допустимое отклонение напряжения	±10%
Быстродействие, сек	0,05
Циклов/сек	5
Номинальный расход	CV=2,79
Мощность катушки	AC-5,5 VA; DC-4,8 W
Тип катушки	C2 (стр. 118)

Схема

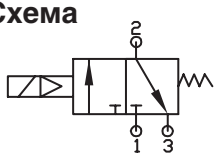

ТАБЛИЦА РАЗМЕРОВ (ММ):

L	L1	L2	M	M1	M2	A
137	25,5	41,5	15,5	11,5	21	31,5

A1	E	K	K1	K2	B	H
-	2	51	40	27	34	50

H1	H2	d	d1	O
73,9	40	∅3,4	∅3,4	G1/2"

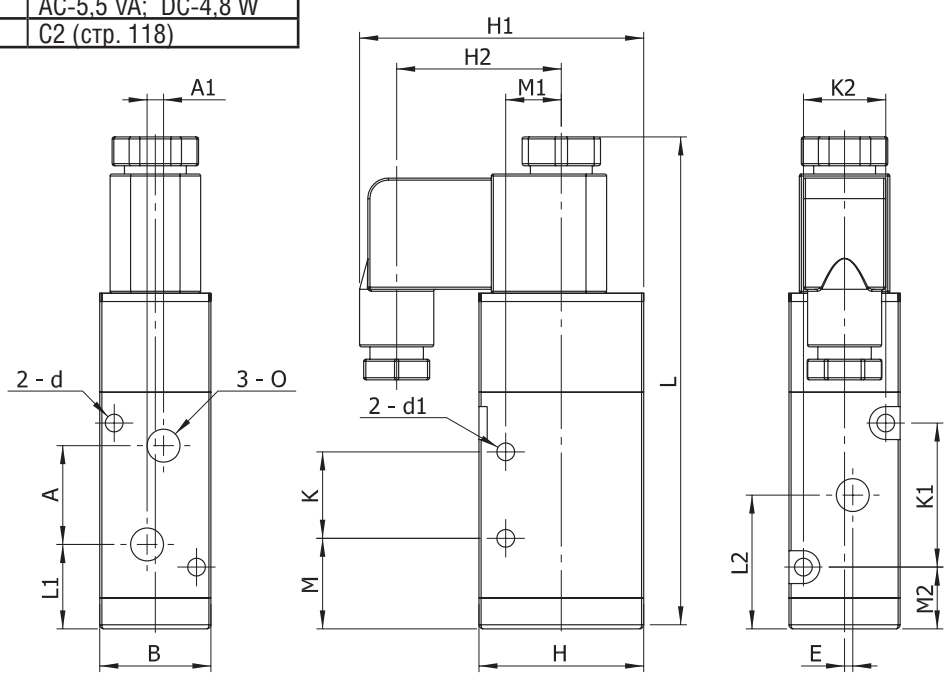

ПНЕВМОРАСПРЕДЕЛИТЕЛЬ А4-520-421-Х50 (5/2, резьба 1/2")

Технические характеристики:

Рабочее тело	Подготовленный воздух
Рабочая температура, °С	5-50
Допустимое отклонение напряжения	±10%
Быстродействие, сек	0,05
Циклов/сек	5
Номинальный расход	CV=2,79
Мощность катушки	AC-5,5 VA; DC-4,8 W
Тип катушки	C2 (стр. 118)

Схема

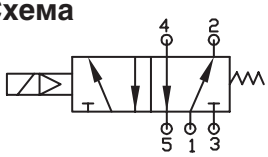

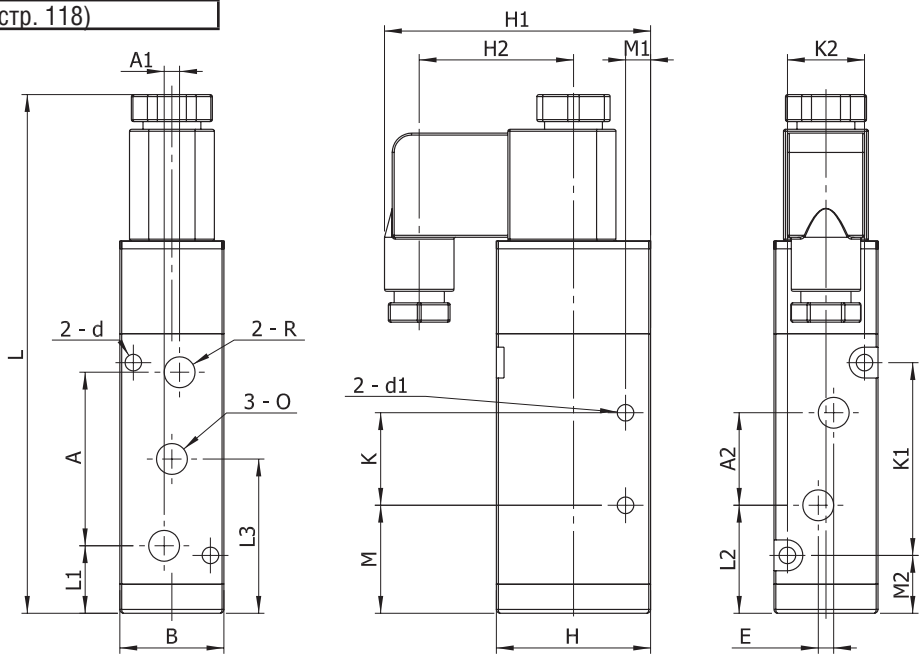

ТАБЛИЦА РАЗМЕРОВ (ММ):

L	L1	L2	L3	M	M1	M2	A
167,9	25,5	39	57	43	7,5	21	63

A1	A2	E	K	K1	K2	B	H
-	36	4	28	72	27	34	50

H1	H2	d	d1	O	R
73,9	40	∅3,4	∅3,4	G1/2"	G1/2"

ПНЕВМОРАСПРЕДЕЛИТЕЛЬ А4-520-441-Х50 (5/2, резьба 1/2")

Технические характеристики:

Рабочее тело	Подготовленный воздух
Рабочая температура, °С	5-50
Допустимое отклонение напряжения	±10%
Быстродействие, сек	0,05
Циклов/сек	5
Номинальный расход	CV=2,79
Мощность катушки	AC-5,5 VA; DC-4,8 W
Тип катушки	C2 (стр. 118)

Схема

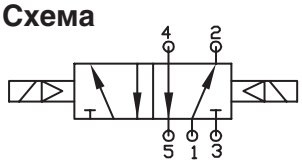

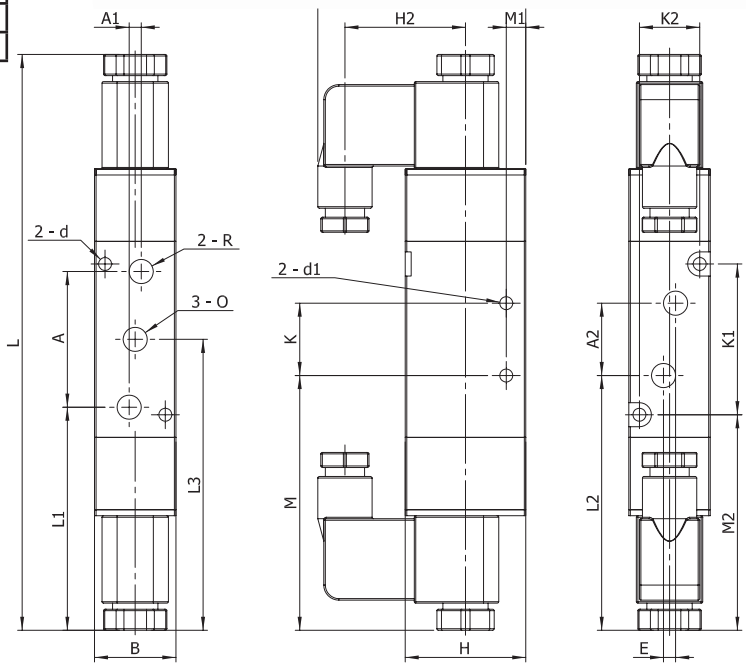

ТАБЛИЦА РАЗМЕРОВ (ММ):

L	L1	L2	L3	M	M1	M2	A
221,8	79,4	92,9	110,9	96,9	7,5	75	63

A1	A2	E	K	K1	K2	B	H
-	36	4	28	72	27	34	50

H1	H2	d	d1	O	R
73,9	40	∅3,4	∅5,5	G1/2"	G1/2

ПНЕВМОРАСПРЕДЕЛИТЕЛЬ А4-533-441-Х30 (5/3, резьба 1/2")

Технические характеристики:

Рабочее тело	Подготовленный воздух
Рабочая температура, °С	5-50
Допустимое отклонение напряжения	±10%
Быстродействие, сек	0,05
Циклов/сек	5
Номинальный расход	CV=2,79
Мощность катушки	AC-5,5 VA; DC-4,8 W
Тип катушки	С2 (стр. 118)

Схема

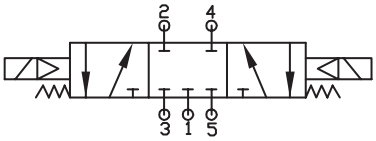

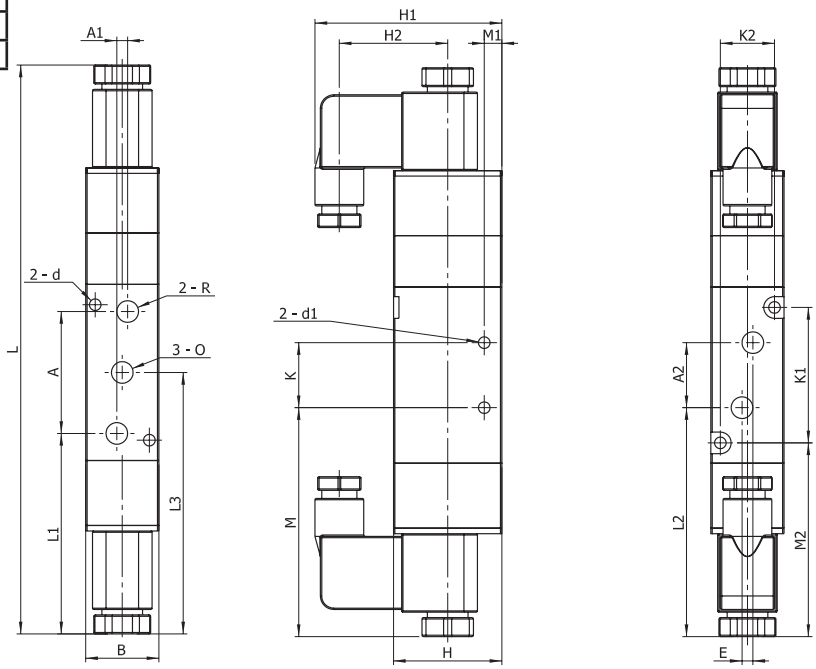

ТАБЛИЦА РАЗМЕРОВ (ММ):

L	L1	L2	L3	M	M1	M2	A
221,8	79,4	92,9	110,9	96,9	7,5	75	63

A1	A2	E	K	K1	K2	B	H
-	36	4	28	72	27	34	50

H1	H2	d	d1	O	R
73,9	40	∅3,4	∅5,5	G1/2"	G1/2"

ПНЕВМОРАСПРЕДЕЛИТЕЛЬ А4-534-441-Х30 (5/3, резьба 1/2")

Технические характеристики:

Рабочее тело	Подготовленный воздух
Рабочая температура, °С	5-50
Допустимое отклонение напряжения	±10%
Быстродействие, сек	0,05
Циклов/сек	5
Номинальный расход	CV=2,79
Мощность катушки	AC-5,5 VA; DC-4,8 W
Тип катушки	С2 (стр. 118)

Схема

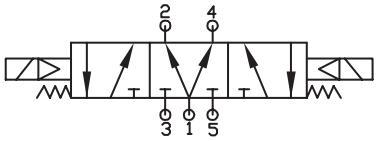

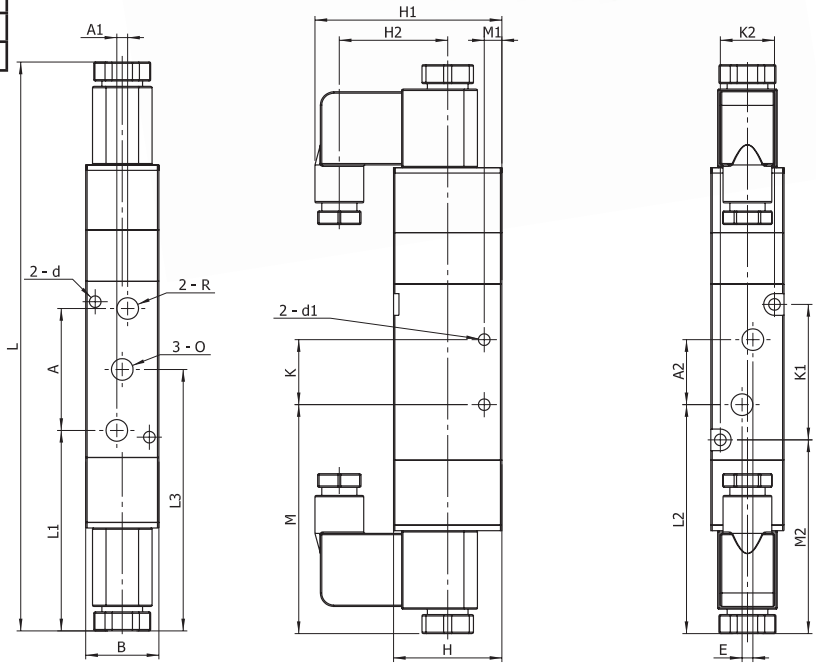

ТАБЛИЦА РАЗМЕРОВ (ММ):

L	L1	L2	L3	M	M1	M2	A
221,8	79,4	92,9	110,9	96,9	7,5	75	63

A1	A2	E	K	K1	K2	B	H
-	36	4	28	72	27	34	50

H1	H2	d	d1	O	R
73,9	40	∅3,4	∅5,5	G1/2"	G1/2"

ПНЕВМОРАСПРЕДЕЛИТЕЛЬ А4-535-441-Х30 (5/3, резьба 1/2")

Технические характеристики:

Рабочее тело	Подготовленный воздух
Рабочая температура, °С	5-50
Допустимое отклонение напряжения	±10%
Быстродействие, сек	0,05
Циклов/сек	5
Номинальный расход	CV=2,79
Мощность катушки	AC-5,5 VA; DC-4,8 W
Тип катушки	С2 (стр. 118)

Схема

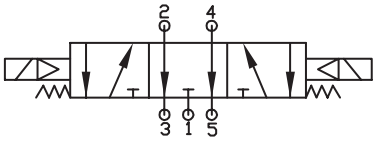

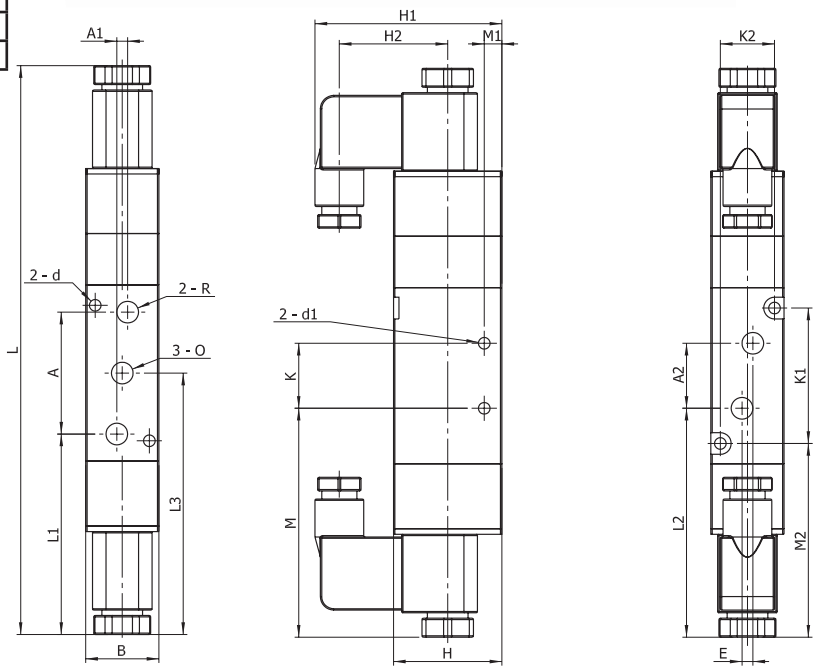

ТАБЛИЦА РАЗМЕРОВ (ММ):

L	L1	L2	L3	M	M1	M2	A
221,8	79,4	92,9	110,9	96,9	7,5	75	63

A1	A2	E	K	K1	K2	B	H
-	36	4	28	72	27	34	50

H1	H2	d	d1	O	R
73,9	40	∅3,4	∅5,5	G1/2"	G1/2"

ПНЕВМОРАСПРЕДЕЛИТЕЛЬ А5-520-421-Х95

Технические характеристики:

Рабочее тело	Подготовленный воздух
Рабочая температура, °С	5-60
Допустимое отклонение напряжения	±10%
Рабочее давление	0,15-0,8 Мпа
Быстродействие, сек	0.05
Циклов/сек	5
Номинальный расход	CV= 5
Мощность катушки	AC- 33 VA; DC- 10W
Тип катушки	C3

Схема

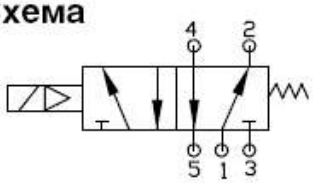

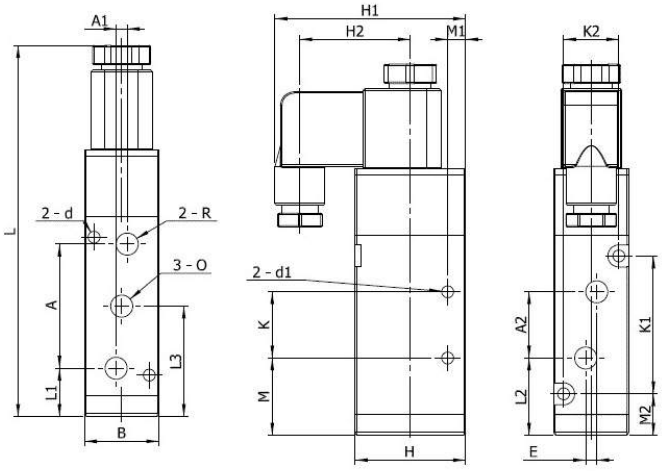

ТАБЛИЦА РАЗМЕРОВ (ММ):

L	L1	L2	L3	M	M1	M2	A
190	25.5	40	59.2	40.7	8.2	22.9	67.8

A1	A2	E	K	K1	K2	B	H
7.8	37.7	7.8	36.4	72	-	40	54.8

H1	H2	d	d1	O	R
-	-	4.6	5	G3/4"	G1/2"

ПНЕВМОРАСПРЕДЕЛИТЕЛЬ А5-520-441-Х95

Технические характеристики:

Рабочее тело	Подготовленный воздух
Рабочая температура, °С	5-60
Допустимое отклонение напряжения	±10%
Рабочее давление	0,15-0,8 Мпа
Быстродействие, сек	0.05
Циклов/сек	5
Номинальный расход	CV= 5
Мощность катушки	AC- 33 VA; DC- 10W
Тип катушки	C3

Схема

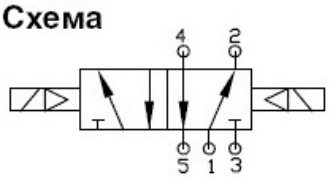

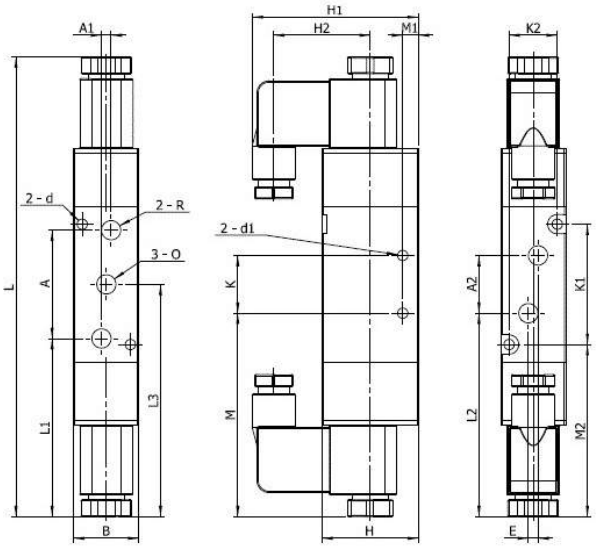

ТАБЛИЦА РАЗМЕРОВ (ММ):

L	L1	L2	L3	M	M1	M2	A
258	96.4	110	141.8	86.7	8.2	69	67.8

A1	A2	E	K	K1	K2	B	H
7.8	37.7	7.8	36.4	72	-	40	54.8

H1	H2	d	d1	O	R
-	-	4.6	5	G3/4"	G1/2"

ПНЕВМОРАСПРЕДЕЛИТЕЛЬ А5-533-441-Х70

Технические характеристики:

Рабочее тело	Подготовленный воздух
Рабочая температура, °С	5-60
Допустимое отклонение напряжения	±10%
Рабочее давление	0,15-0,8 Мпа
Быстродействие, сек	0.05
Циклов/сек	5
Номинальный расход	CV= 4
Мощность катушки	AC- 33 VA; DC- 10W
Тип катушки	C3

Схема

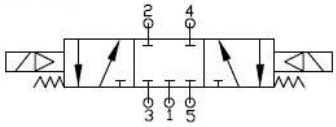

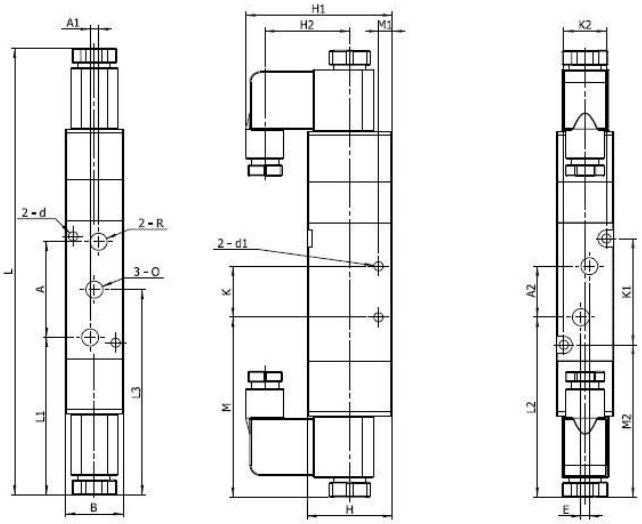

ТАБЛИЦА РАЗМЕРОВ (ММ):

L	L1	L2	L3	M	M1	M2	A
258	96.4	110	141.8	86.7	8.2	69	67.8

A1	A2	E	K	K1	K2	B	H
7.8	37.7	7.8	36.4	72	-	40	54.8

H1	H2	d	d1	O	R
-	-	4.6	5	G3/4"	G1/2"

ПНЕВМОРАСПРЕДЕЛИТЕЛЬ А5-535-441-Х70

Технические характеристики:

Рабочее тело	Подготовленный воздух
Рабочая температура, °С	5-60
Допустимое отклонение напряжения	±10%
Рабочее давление	0,15-0,8 Мпа
Быстродействие, сек	0.05
Циклов/сек	5
Номинальный расход	CV= 4
Мощность катушки	AC- 33 VA; DC- 10W
Тип катушки	C3

Схема

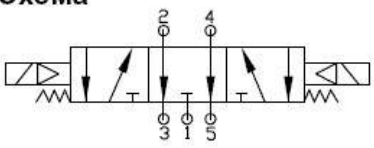

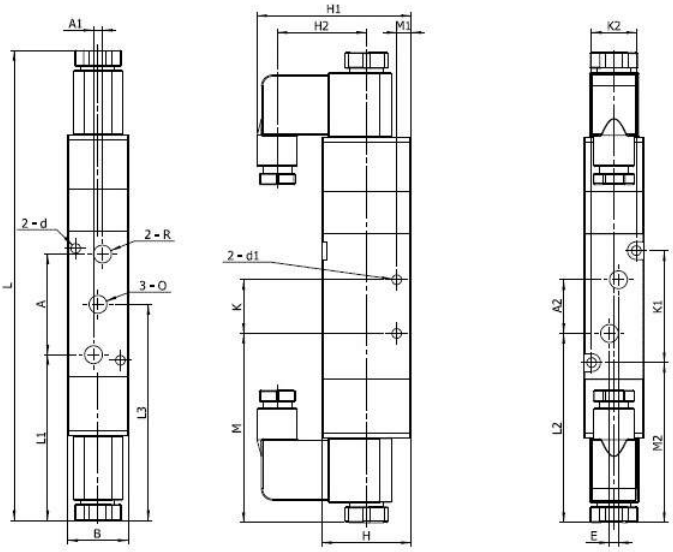

ТАБЛИЦА РАЗМЕРОВ (ММ):

L	L1	L2	L3	M	M1	M2	A
258	96,4	110	141,8	86,7	8,2	69	67,8

A1	A2	E	K	K1	K2	B	H
7,8	37,7	7,8	36,4	72	-	40	54,8

H1	H2	d	d1	O	R
-	-	4,6	5	G3/4"	G1/2"

ПНЕВМОРАСПРЕДЕЛИТЕЛЬ А6-520-421-Х110

Технические характеристики:

Рабочее тело	Подготовленный воздух
Рабочая температура, °С	5-50
Допустимое отклонение напряжения	±10%
Рабочее давление	0,15-0,8 Мпа
Быстродействие, сек	0.05
Циклов/сек	5
Номинальный расход	CV= 6
Мощность катушки	AC- 33 VA; DC- 10W
Тип катушки	C3

Схема

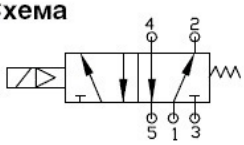

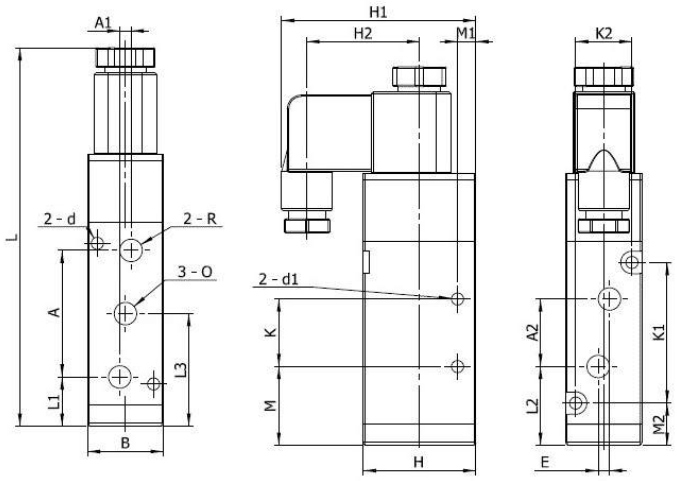

ТАБЛИЦА РАЗМЕРОВ (ММ):

L	L1	L2	L3	M	M1	M2	A
213	30	47.5	70.9	51.5	8.3	23	80.4

A1	A2	E	K	K1	K2	B	H
12	46.7	6	43.3	91.4	-	48	63

H1	H2	d	d1	O	R
-	-	5.4	5.6	G1"	G3/4"

ПНЕВМОРАСПРЕДЕЛИТЕЛЬ А6-520-441-Х110

Технические характеристики:

Рабочее тело	Подготовленный воздух
Рабочая температура, °С	5-50
Допустимое отклонение напряжения	±10%
Рабочее давление	0,15-0,8 Мпа
Быстродействие, сек	0,05
Циклов/сек	5
Номинальный расход	CV= 6
Мощность катушки	AC-33 VA; DC- 10W
Тип катушки	C3

Схема

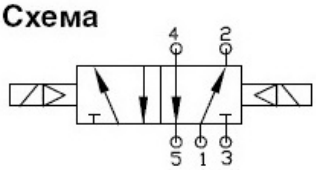

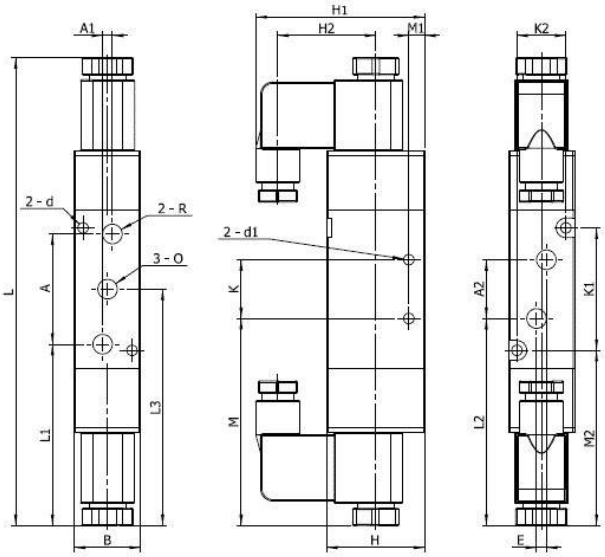

ТАБЛИЦА РАЗМЕРОВ (ММ):

L	L1	L2	L3	M	M1	M2	A
288	94	121.5	143.3	121.5	8.3	97.6	80.4

A1	A2	E	K	K1	K2	B	H
12	46.7	6	43.3	91.4	-	48	63

H1	H2	d	d1	O	R
-	-	5.4	5.6	G1"	G3/4"

ПНЕВМОРАСПРЕДЕЛИТЕЛИ РУЧНЫЕ (КРАНЫ) КТ

Ручные пневмораспределители (пневматические краны) являются частным случаем пневмораспределителей и служат для открытия/закрытия или переключения линий подачи воздуха. Пневмореспределители серии КТ являются пятилинейными двух/трехпозиционными с мускульным управлением.

Обозначение	КТ	X	X	XX	X	XX
Значение	Серия	Исполнение габаритов корпуса	Число позиций переключения	Присоединительный размер	Вид возврата в исходную позицию	Площадь условного прохода (мм²)
Варианты позиции		1, 2, 3	2 или 3	08 – G1/4", 10 – G3/8", 15 – G1/2"	1 – пружинный, 2 – мускульный	12, 14, 16, 18, 25, 30, 50

Технические характеристики:

Рабочая среда	подготовленный воздух (фильтр не менее 40 мкм)
Диапазон рабочего давления, МПа	0–0,8
Диапазон рабочей температуры, °С	0–60

ПНЕВМОРАСПРЕДЕЛИТЕЛЬ КТ-1-2-08-2-16 (5/2, резьба 1/4", в портах 3 и 5 – 1/8")

Схема

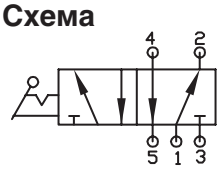

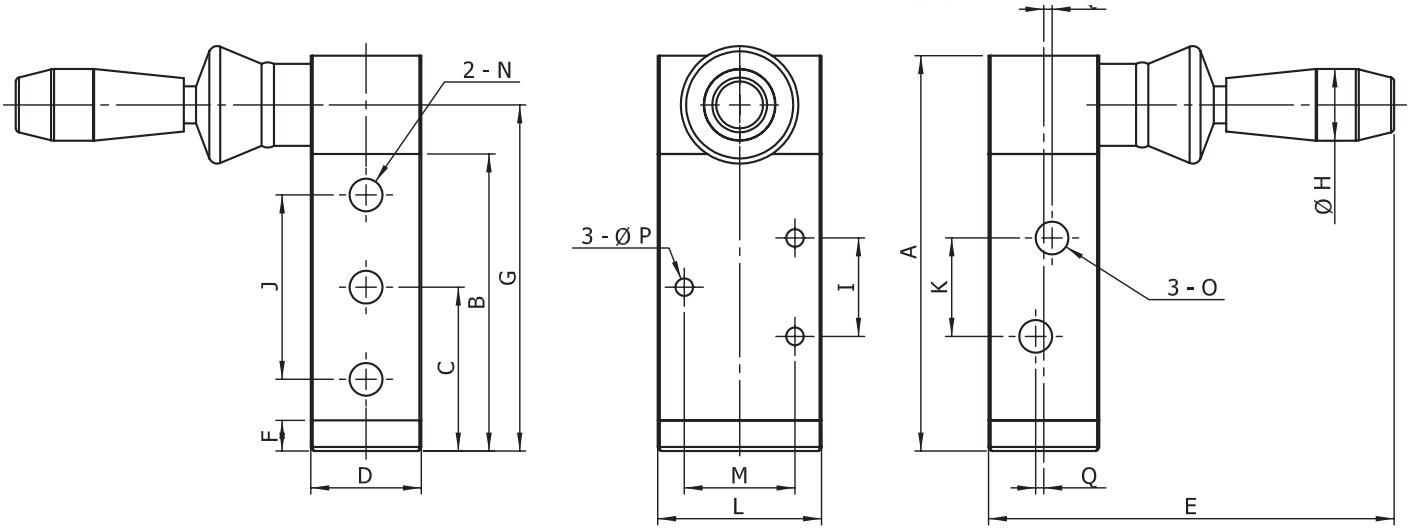

ТАБЛИЦА РАЗМЕРОВ (ММ):

A	B	C	D	E	F	G	H	I	J	K	L	M	N	O	P	Q
76	56,5	31,5	22	95	6,5	66,5	18	20	36	21	35	21	G1/8"	G1/4"	4,3	1,5

ПНЕВМОРАСПРЕДЕЛИТЕЛЬ КТ-1-3-08-1-12 (5/3, резьба 1/4", в портах 3 и 5 – 1/8")

Схема

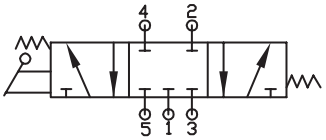

ТАБЛИЦА РАЗМЕРОВ (ММ):

A	B	C	D	E	F	G	H	I	J	K	L	M	N	O	P	Q
95	75,5	31,5	22	95	6,5	85,5	18	20	36	21	35	21	G1/8"	G1/4"	4,3	1,5

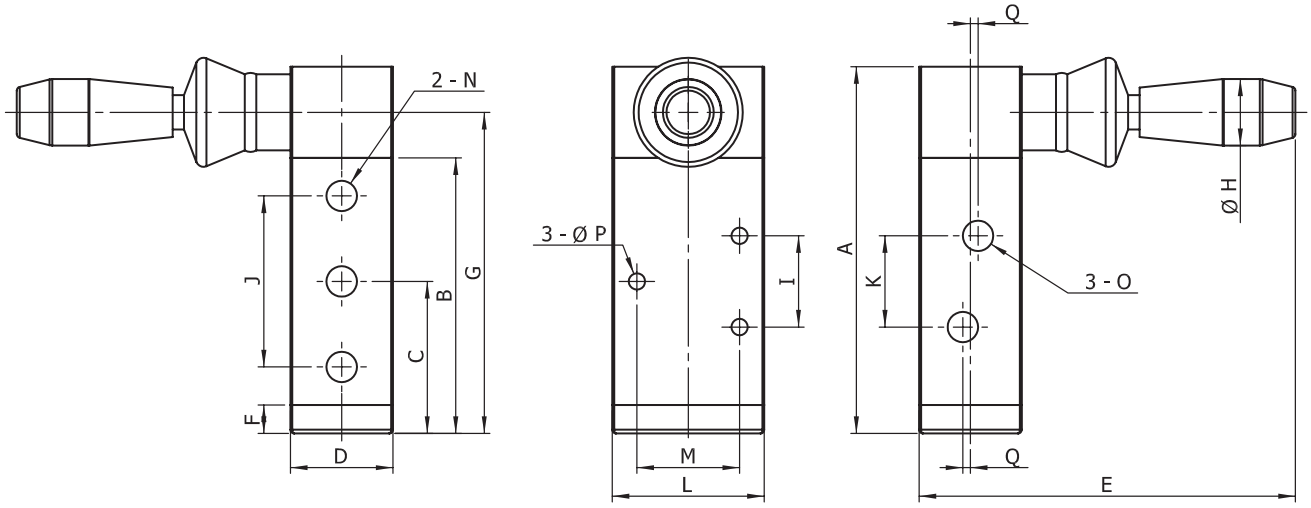

ПНЕВМОРАСПРЕДЕЛИТЕЛЬ КТ-1-3-08-2-12 (5/3, резьба 1/4", в портах 3 и 5 – 1/8")

Схема

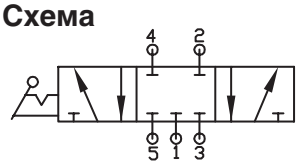

ТАБЛИЦА РАЗМЕРОВ (ММ):

A	B	C	D	E	F	G	H	I	J	K	L	M	N	O	P	Q
95	75,5	31,5	22	95	6,5	85,5	18	20	36	21	35	21	G1/8"	G1/4"	4,3	1,5

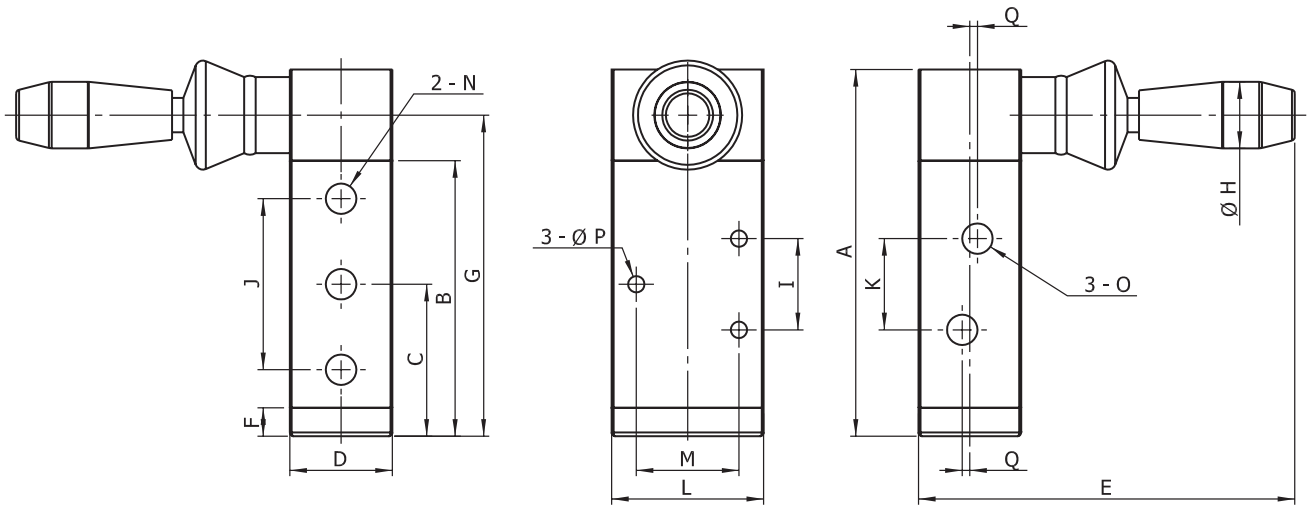

ПНЕВМОРАСПРЕДЕЛИТЕЛЬ КТ-1-3-08-1-12(Е) (5/3, резьба 1/4", в портах 3 и 5 – 1/8")

Схема

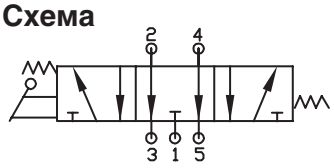

ТАБЛИЦА РАЗМЕРОВ (ММ):

A	B	C	D	E	F	G	H	I	J	K	L	M	N	O	P	Q
95	75,5	31,5	22	95	6,5	85,5	18	20	36	21	35	21	G1/8"	G1/4"	4,3	1,5

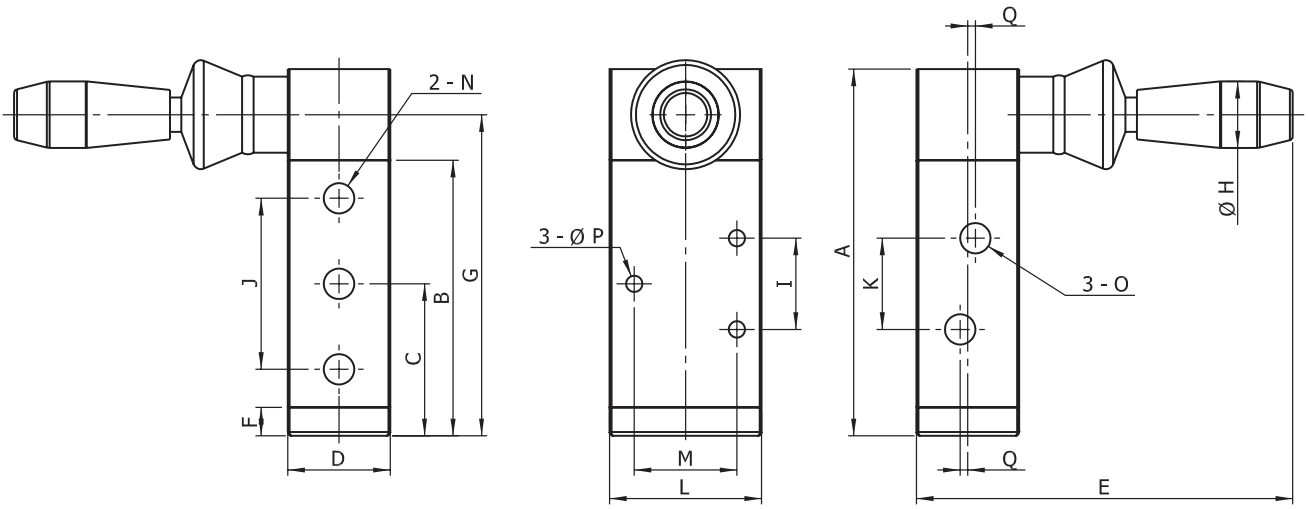

ПНЕВМОРАСПРЕДЕЛИТЕЛЬ КТ-1-3-08-2-12(Е) (5/3, резьба 1/4", в портах 3 и 5 – 1/8")

Схема

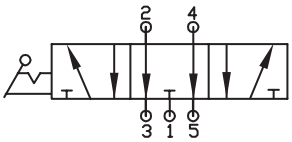

ТАБЛИЦА РАЗМЕРОВ (ММ):

A	B	C	D	E	F	G	H	I	J	K	L	M	N	O	P	Q
95	75,5	31,5	22	95	6,5	85,5	18	20	36	21	35	21	G1/8"	G1/4"	4,3	1,5

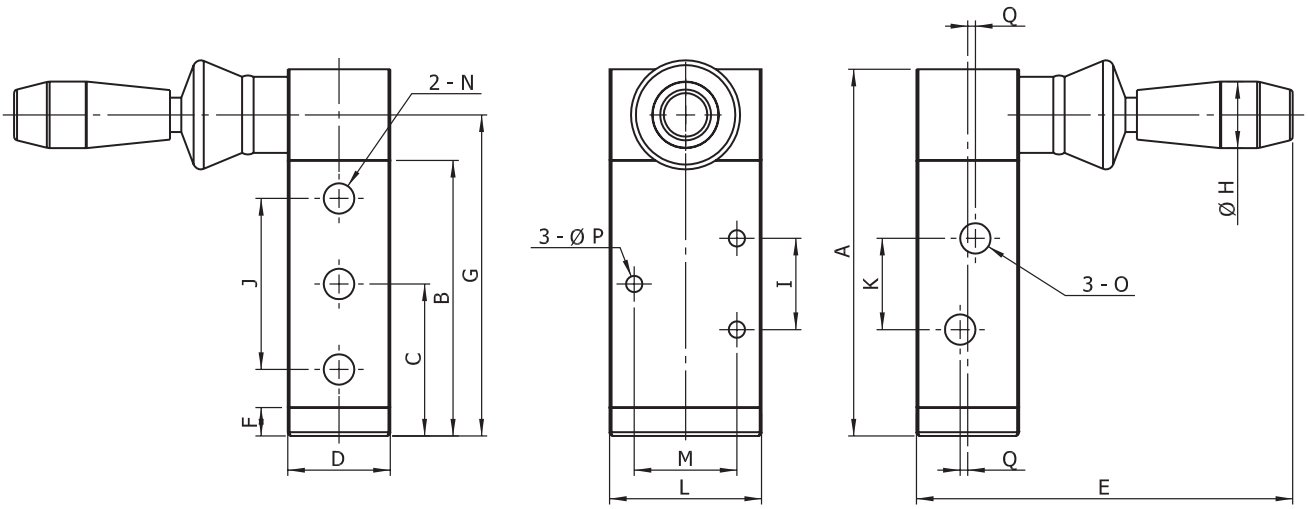

ПНЕВМОРАСПРЕДЕЛИТЕЛЬ КТ-2-2-10-2-30 (5/2, резьба 3/8", в портах 3 и 5 – 1/4")

Схема

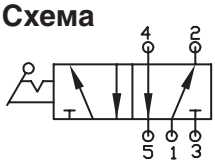

ТАБЛИЦА РАЗМЕРОВ (ММ):

A	B	C	D	E	F	G	H	I	J	K	L	M	N	O	P	Q
96	72	40	27	100	7,5	84	18	24	45	24	40	27	G1/4"	G3/8"	4,3	2

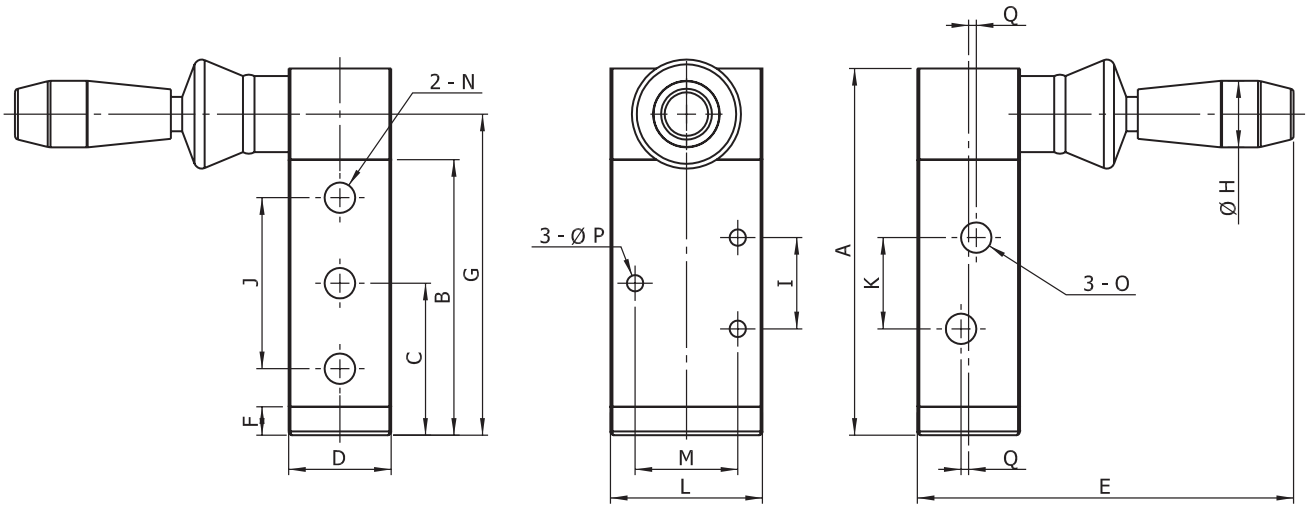

ПНЕВМОРАСПРЕДЕЛИТЕЛЬ КТ-2-3-10-1-18 (5/3, резьба 3/8", в портах 3 и 5 – 1/4")

Схема

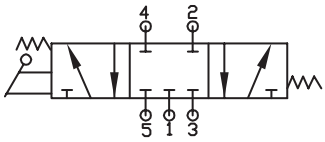

ТАБЛИЦА РАЗМЕРОВ (ММ):

A	B	C	D	E	F	G	H	I	J	K	L	M	N	O	P	Q
115	91	60	27	100	7,5	103	18	24	45	24	40	27	G1/4"	G3/8"	4,3	2

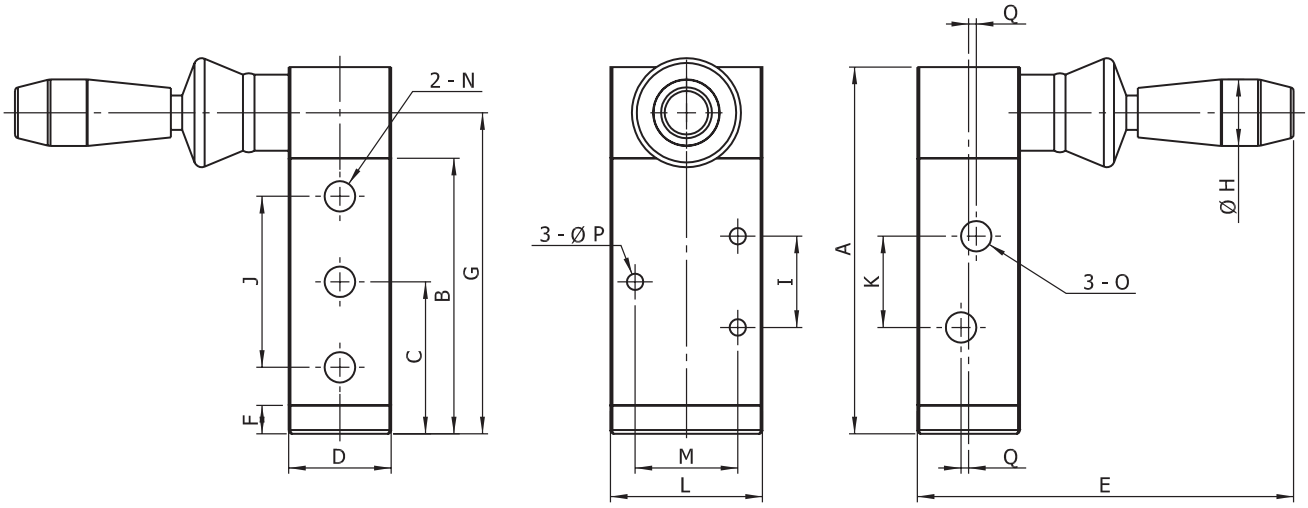

ПНЕВМОРАСПРЕДЕЛИТЕЛЬ КТ-2-3-10-2-18 (5/3, резьба 3/8", в портах 3 и 5 – 1/4")

Схема

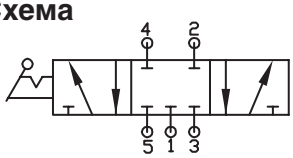

ТАБЛИЦА РАЗМЕРОВ (ММ):

A	B	C	D	E	F	G	H	I	J	K	L	M	N	O	P	Q
115	91	60	27	100	7,5	103	18	24	45	24	40	27	G1/4"	G3/8"	4,3	2

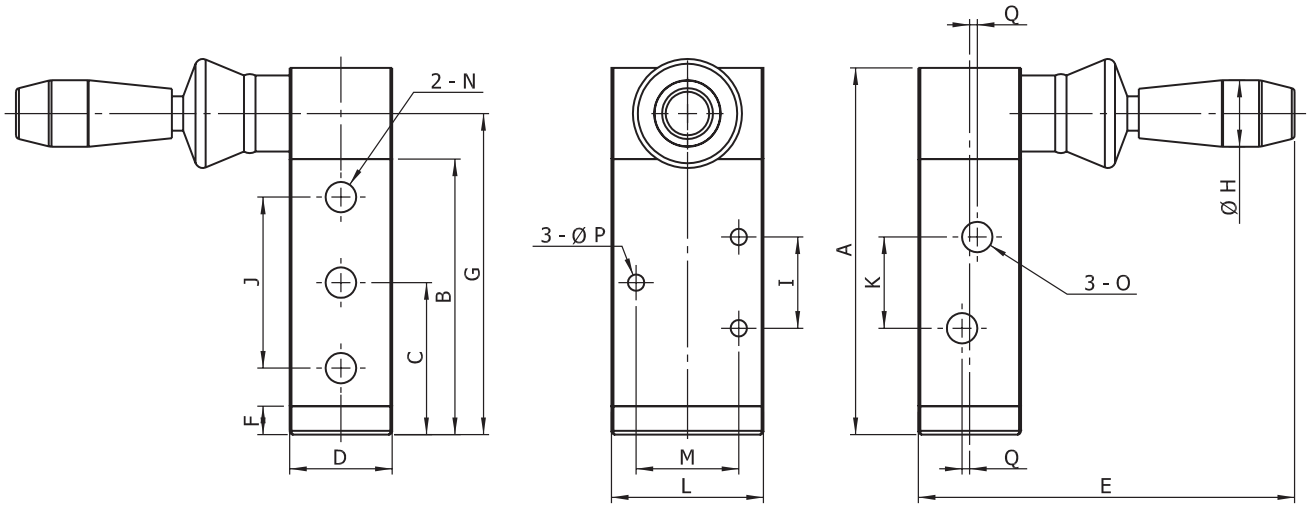

ПНЕВМОРАСПРЕДЕЛИТЕЛЬ КТ-2-3-10-1-18(Е) (5/3, резьба 3/8", в портах 3 и 5 – 1/4")

Схема

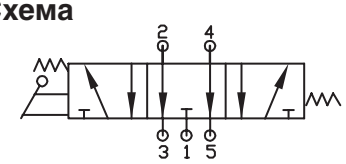

ТАБЛИЦА РАЗМЕРОВ (ММ):

A	B	C	D	E	F	G	H	I	J	K	L	M	N	O	P	Q
115	91	60	27	100	7,5	103	18	24	45	24	40	27	G1/4"	G3/8"	4,3	2

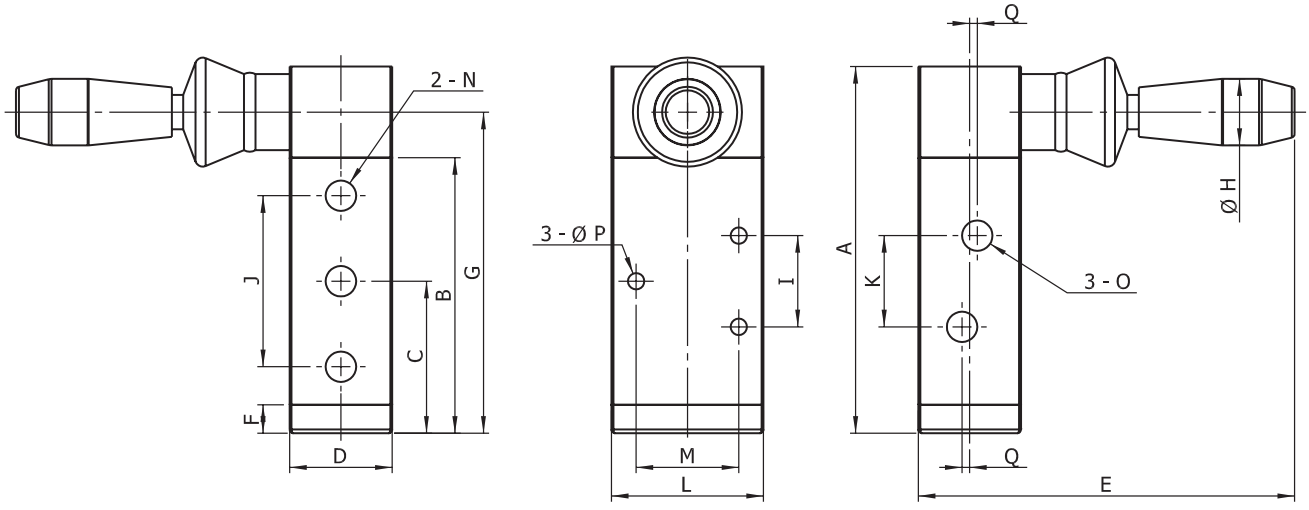

ПНЕВМОРАСПРЕДЕЛИТЕЛЬ КТ-2-3-10-2-18(Е) (5/3, резьба 3/8", в портах 3 и 5 – 1/4")

Схема

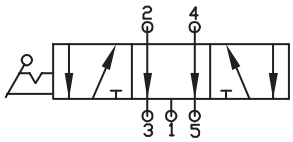

ТАБЛИЦА РАЗМЕРОВ (ММ):

A	B	C	D	E	F	G	H	I	J	K	L	M	N	O	P	Q
115	91	60	27	100	7,5	103	18	24	45	24	40	27	G1/4"	G3/8"	4,3	2

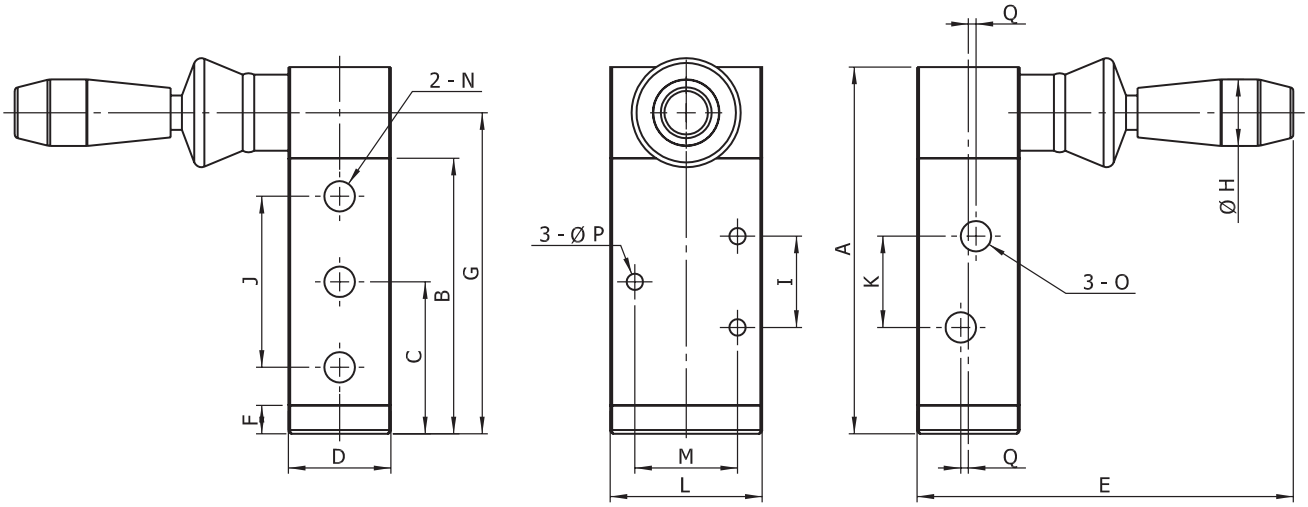

ПНЕВМОРАСПРЕДЕЛИТЕЛЬ КТ-3-2-15-2-50 (5/2, резьба 1/2")

Схема

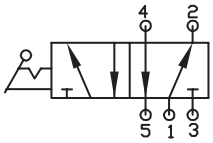

ТАБЛИЦА РАЗМЕРОВ (ММ):

A	B	C	D	E	F	G	H	I	J	K	L	M	N	O	P	Q
126	102	55,5	34	110	7,5	114	18	28	63	36	50	35	G1/2"	G1/2"	5,5	-

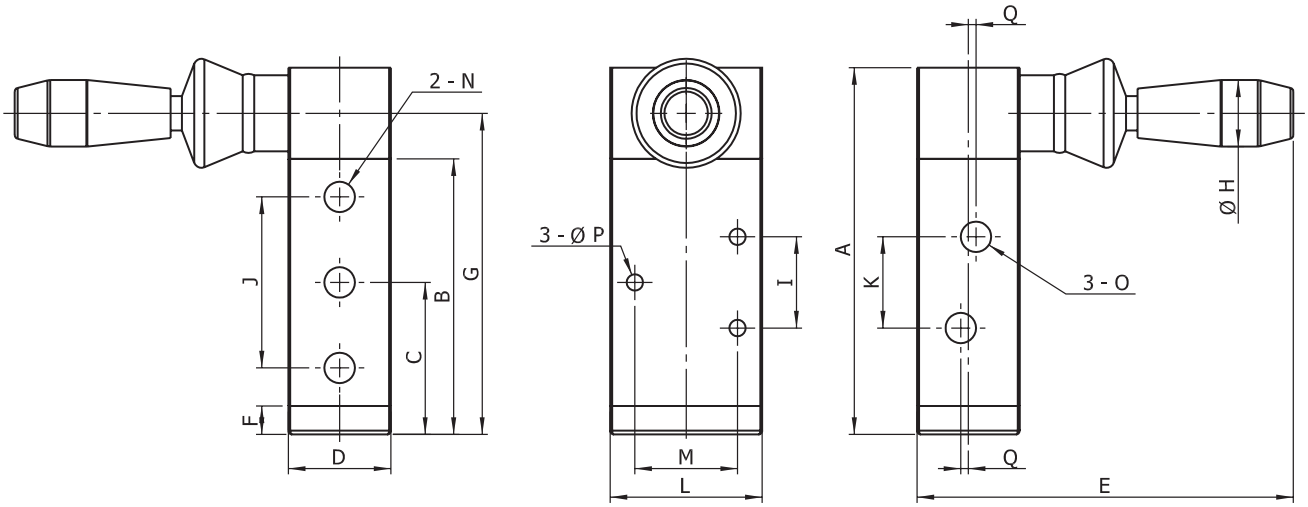

ПНЕВМОРАСПРЕДЕЛИТЕЛЬ КТ-3-3-15-2-30 (5/3, резьба 1/2")

Схема

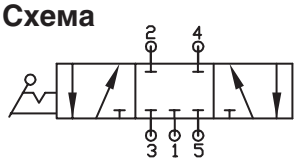

ТАБЛИЦА РАЗМЕРОВ (ММ):

A	B	C	D	E	F	G	H	I	J	K	L	M	N	O	P	Q
147	123	76,5	34	110	7,5	135	18	28	63	36	50	35	G1/2"	G1/2"	5,5	-

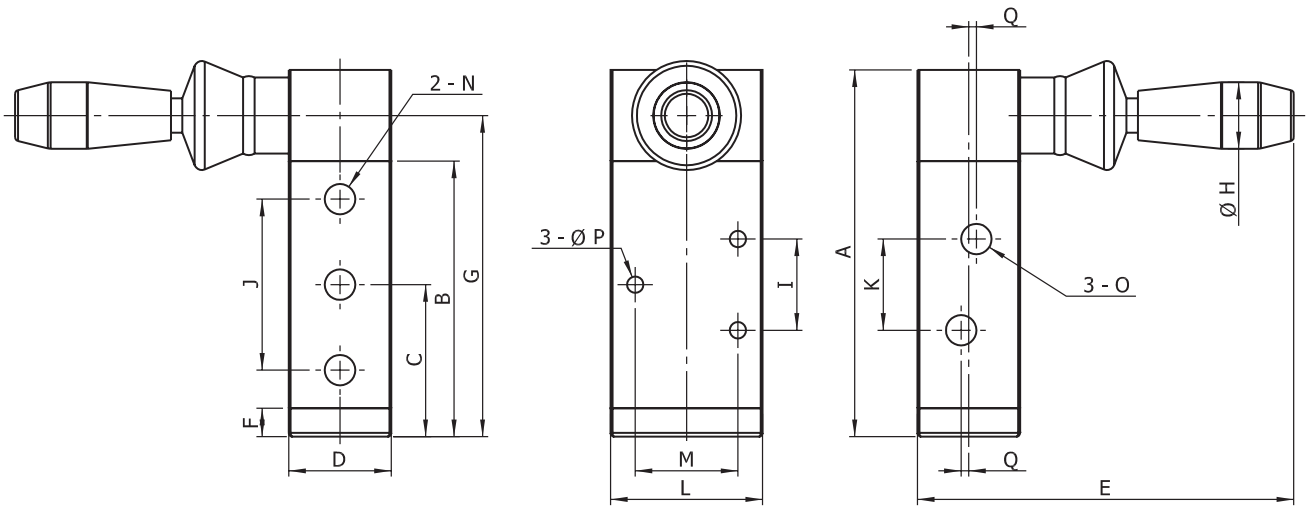

ПНЕВМОРАСПРЕДЕЛИТЕЛЬ КТ-3-3-15-1-30 (5/3, резьба 1/2")

Схема

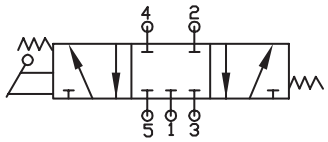

ТАБЛИЦА РАЗМЕРОВ (ММ):

A	B	C	D	E	F	G	H	I	J	K	L	M	N	O	P	Q
147	123	76,5	34	110	7,5	135	18	28	63	36	50	35	G1/2"	G1/2"	5,5	-

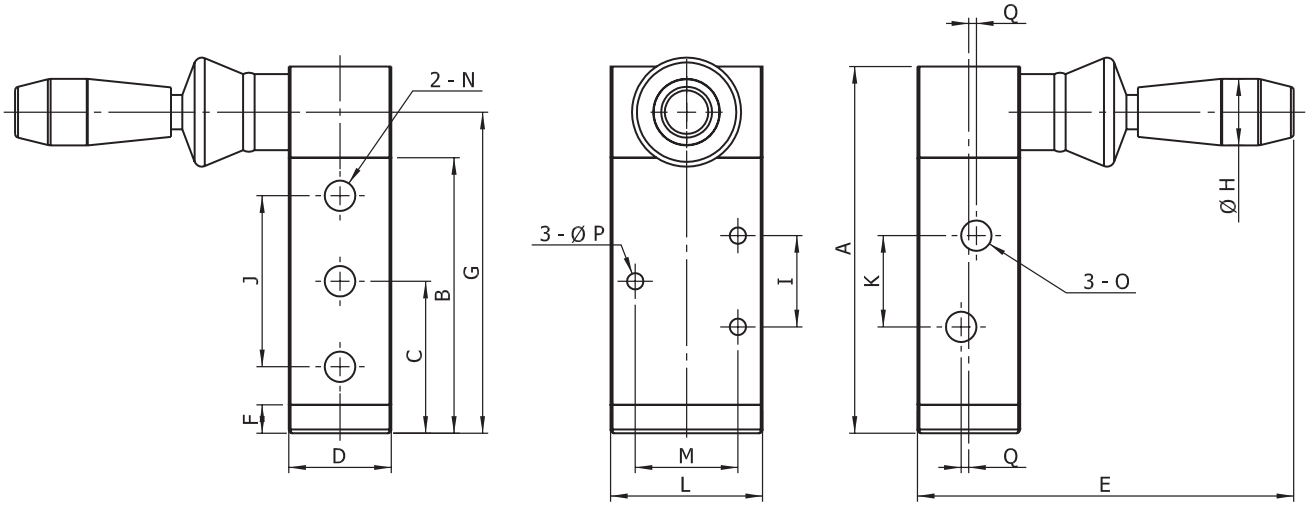

ПНЕВМОРАСПРЕДЕЛИТЕЛЬ КТ-3-3-15-1-30(Е) (5/3, резьба 1/2")

Схема

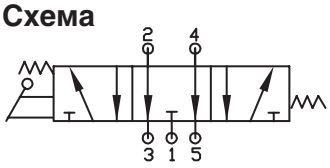

ТАБЛИЦА РАЗМЕРОВ (ММ):

A	B	C	D	E	F	G	H	I	J	K	L	M	N	O	P	Q
147	123	76,5	34	110	7,5	135	18	28	63	36	50	35	G1/2"	G1/2"	5,5	-

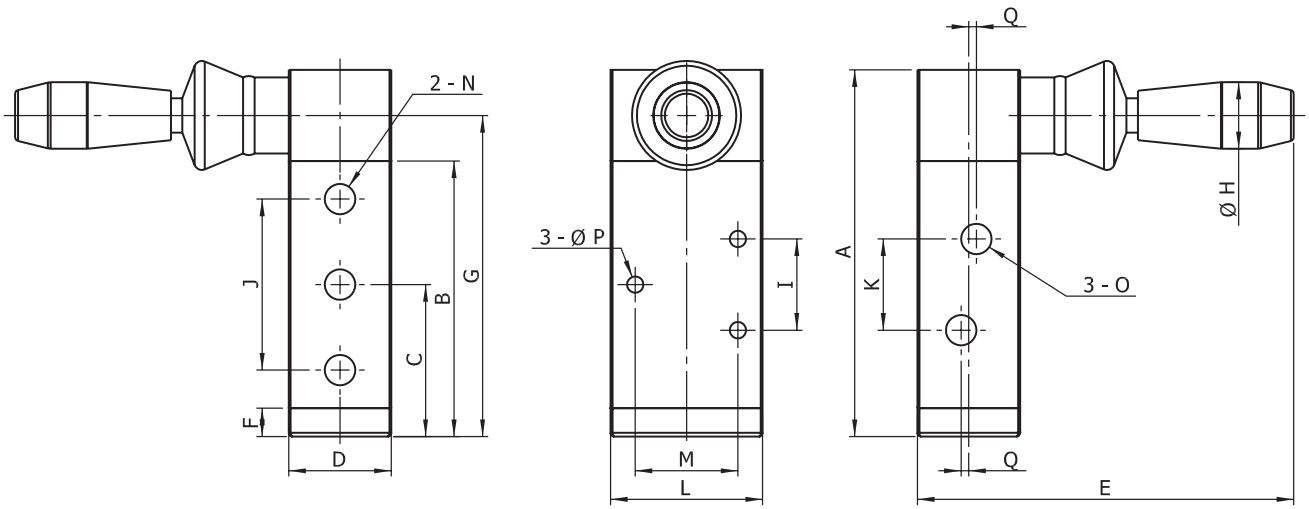

ПНЕВМОРАСПРЕДЕЛИТЕЛЬ КТ-3-3-15-2-30(Е) (5/3, резьба 1/2")

Схема

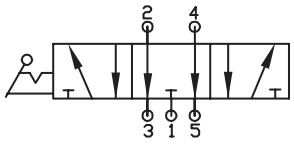

ТАБЛИЦА РАЗМЕРОВ (ММ):

A	B	C	D	E	F	G	H	I	J	K	L	M	N	O	P	Q
147	123	76,5	34	110	7,5	135	18	28	63	36	50	35	G1/2"	G1/2"	5,5	-

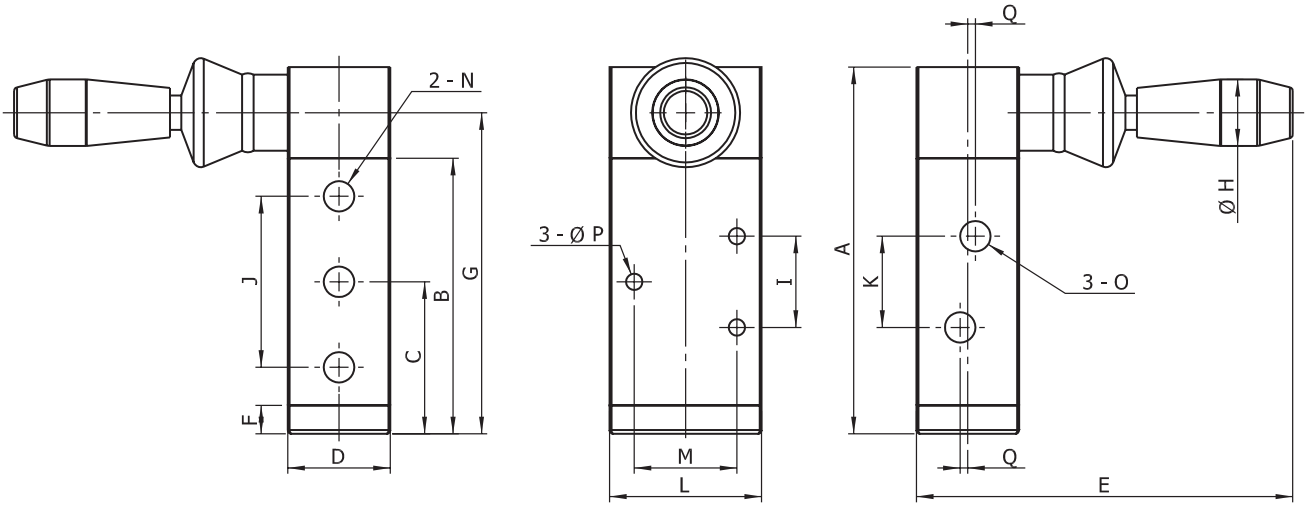

ПНЕВМОРАСПРЕДЕЛИТЕЛИ РУЧНЫЕ (КРАНЫ) QT

Ручные пневмораспределители (пневматические краны) являются частным случаем пневмораспределителей и служат для открытия/закрытия или переключения линий подачи воздуха. Пневмораспределители QT являются трехлинейными двухпозиционными с мускульным управлением.

Обозначение	QT	X	XX	X
Значение	Серия	Исполнение габаритов корпуса	Присоединительный размер	Вид возврата в исходную позицию
Варианты позиции		1, 2, 3	06 - G1/8", 08 - G1/4"	1 - пружинный, 2 - мускульный

Технические характеристики:

Рабочая среда	подготовленный воздух (фильтр не менее 40 мкм)
Диапазон рабочего давления, МПа	0–0,8
Диапазон рабочей температуры, °С	0–60

ПНЕВМОРАСПРЕДЕЛИТЕЛЬ QT-3-08-2

Схема

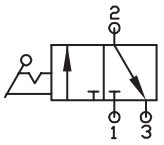

ТАБЛИЦА РАЗМЕРОВ (ММ):

A	B	C	D	E	F	G	H	I	J
79,5	35	26	101	23	21	4	M22×1,5	G1/4"	4,3

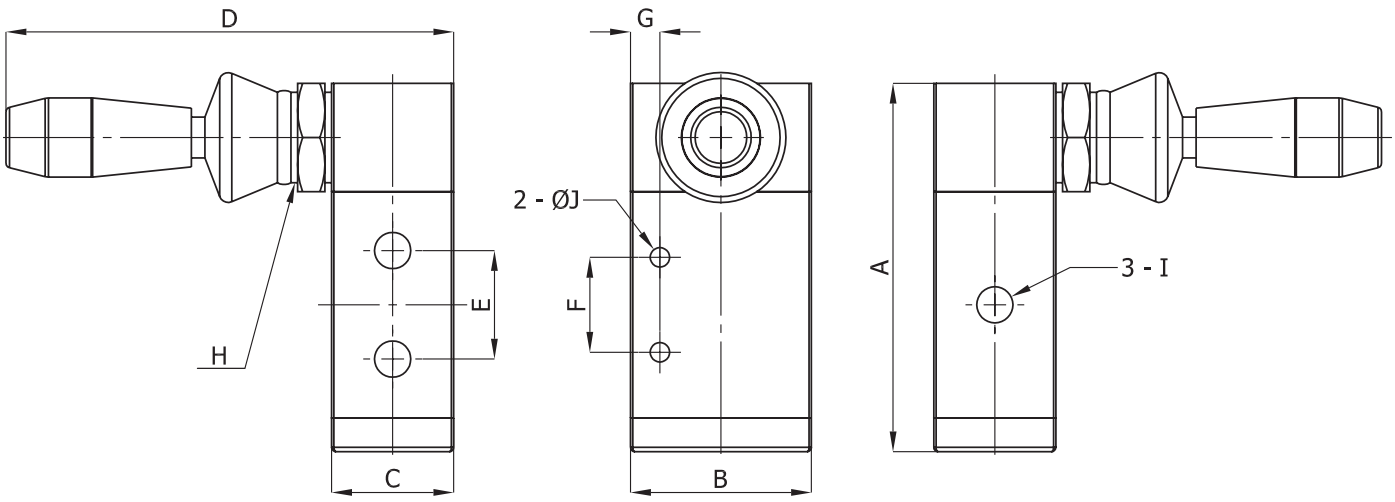

ПНЕВМОРАСПРЕДЕЛИТЕЛЬ QT-3-08-1

Схема

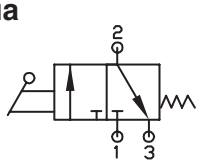

ТАБЛИЦА РАЗМЕРОВ (ММ):

A	B	C	D	E	F	G	H	I	J
79,5	35	26	101	23	21	4	M22×1,5	G1/4"	4,3

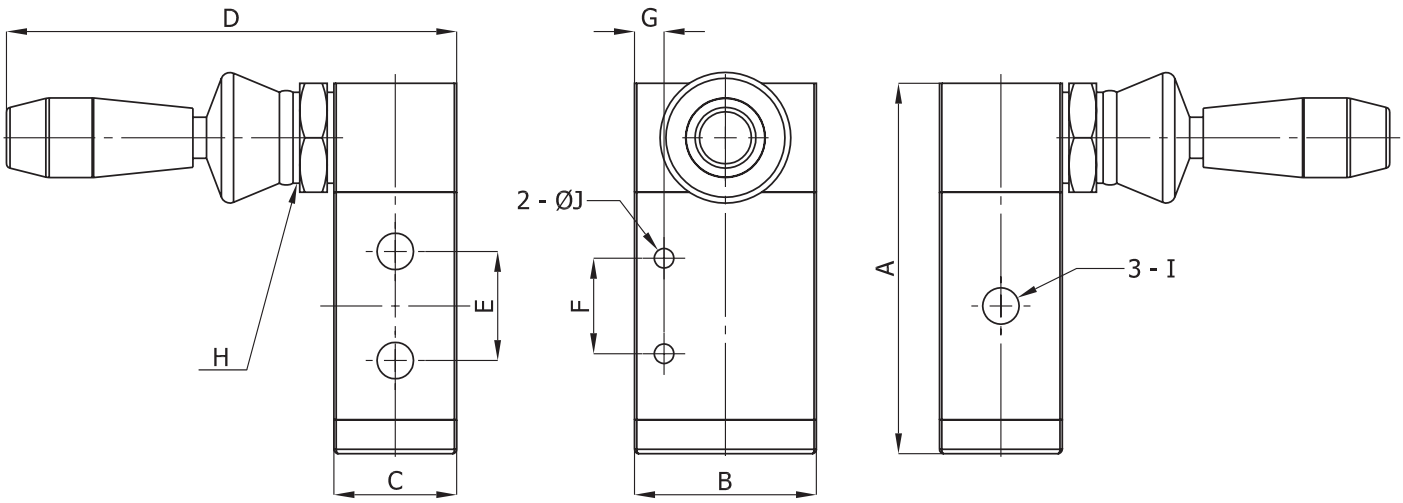

ПНЕВМОРАСПРЕДЕЛИТЕЛЬ QT-3-06-2

Схема

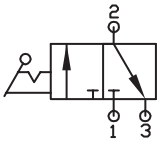

ТАБЛИЦА РАЗМЕРОВ (ММ):

A	B	C	D	E	F	G	H	I	J
79,5	35	26	101	23	21	4	M22×1,5	G1/8"	4,3

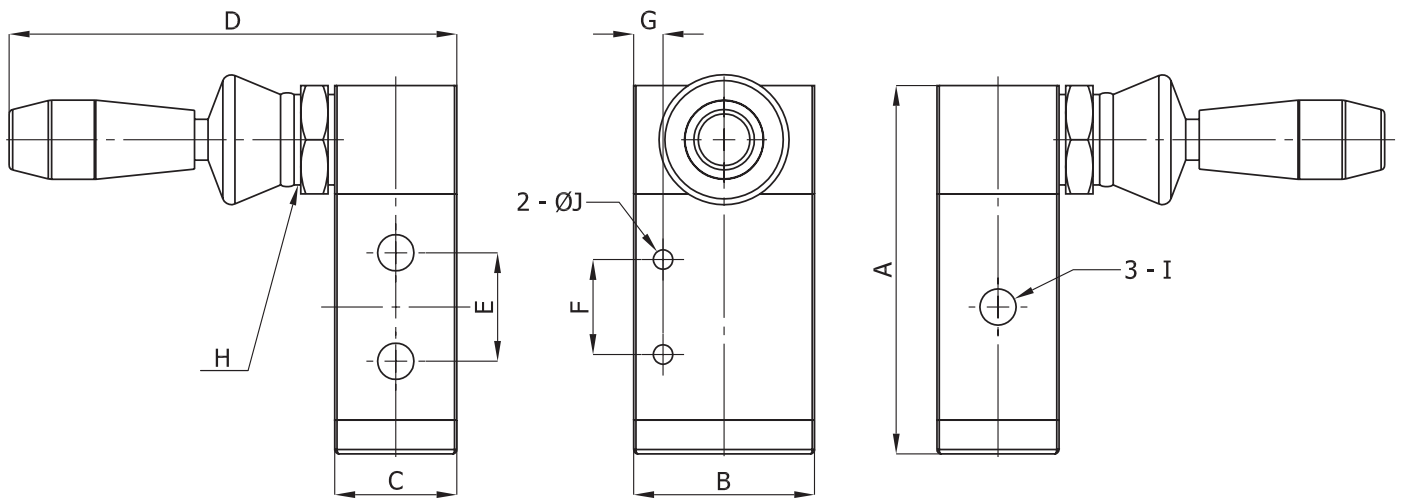

ПНЕВМОРАСПРЕДЕЛИТЕЛЬ QT-3-06-1

Схема

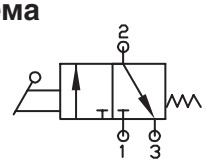

ТАБЛИЦА РАЗМЕРОВ (ММ):

A	B	C	D	E	F	G	H	I	J
79,5	35	26	101	23	21	4	M22 1,5	G1/8"	4,3

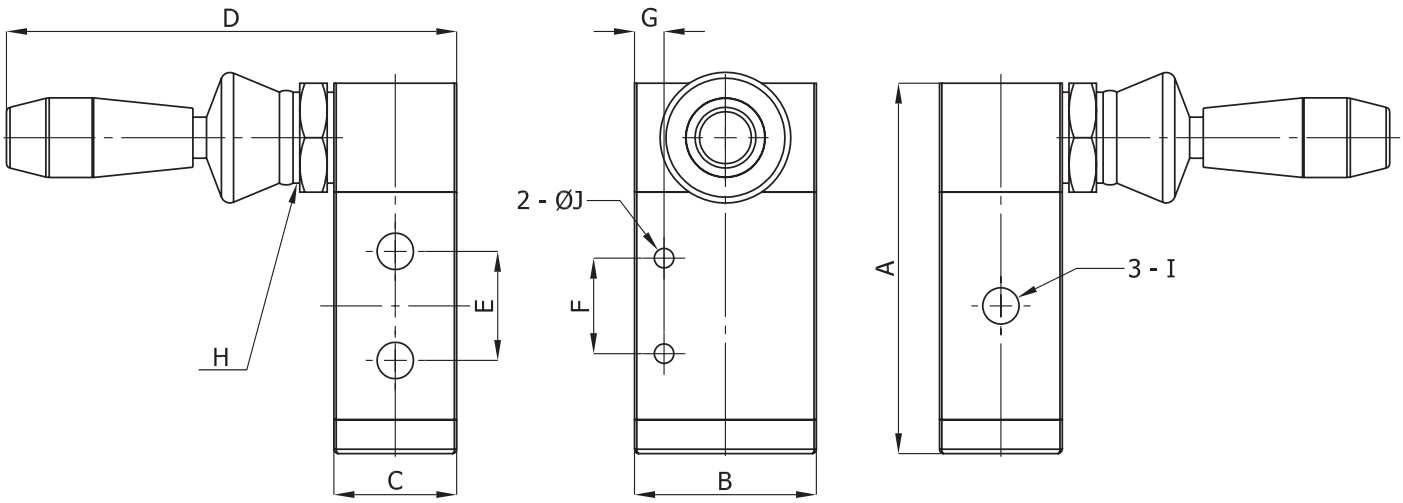

ПНЕВМОРАСПРЕДЕЛИТЕЛИ РУЧНЫЕ (КРАНЫ) КТС

Ручные пневмораспределители (пневматические краны) являются частным случаем пневмораспределителей и служат для открытия/закрытия или переключения линий подачи воздуха. Пневмореспределители серии КТС являются четырехлинейными трехпозиционными с мускульным управлением кранового типа.

Обозначение	КТС	X	XX	(X)
Значение	Серия	Исполнение габаритов корпуса	Присоединительный размер	Исполнение
Варианты позиции		1, 2	08 – G1/4", 10 – G3/8", 15 – G1/2"	E – все линии соединены с атмосферой

Технические характеристики:

Рабочая среда	подготовленный воздух (фильтр не менее 40 мкм)
Диапазон рабочего давления, МПа	0–0,8
Диапазон рабочей температуры, °С	0–60

ПНЕВМОРАСПРЕДЕЛИТЕЛЬ КТС-1-08

Схема

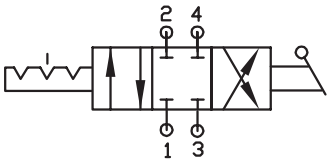

ПНЕВМОРАСПРЕДЕЛИТЕЛЬ КТС-1-08(E)

Схема

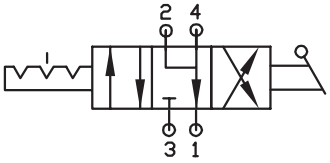

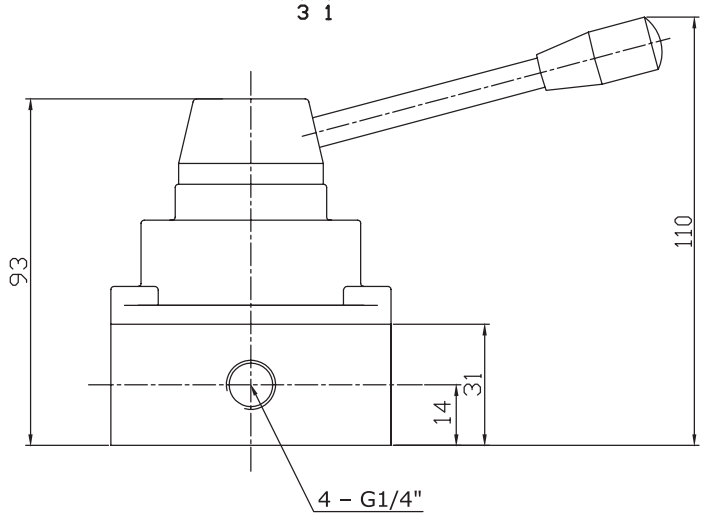

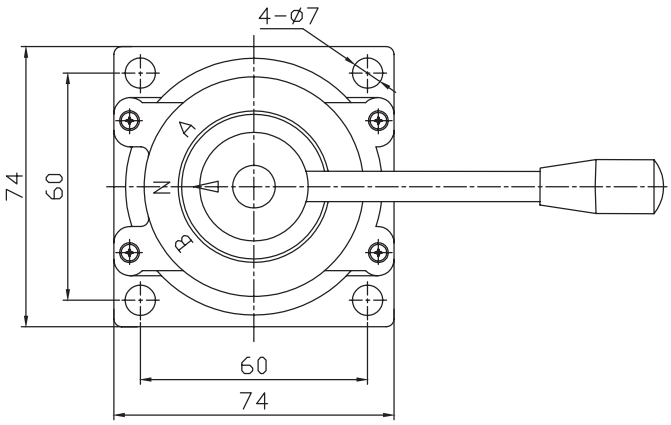

ПНЕВМОРАСПРЕДЕЛИТЕЛЬ КТС-2-10

Схема

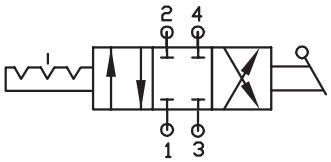

ПНЕВМОРАСПРЕДЕЛИТЕЛЬ КТС-2-10(Е)

Схема

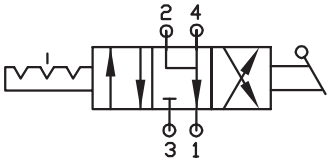

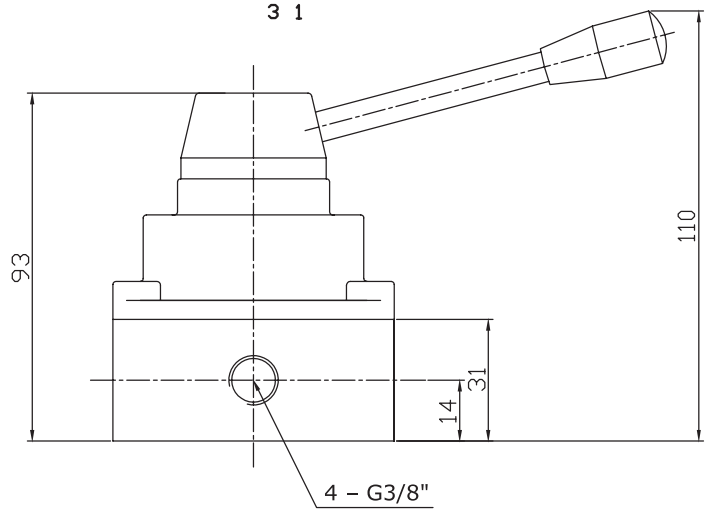

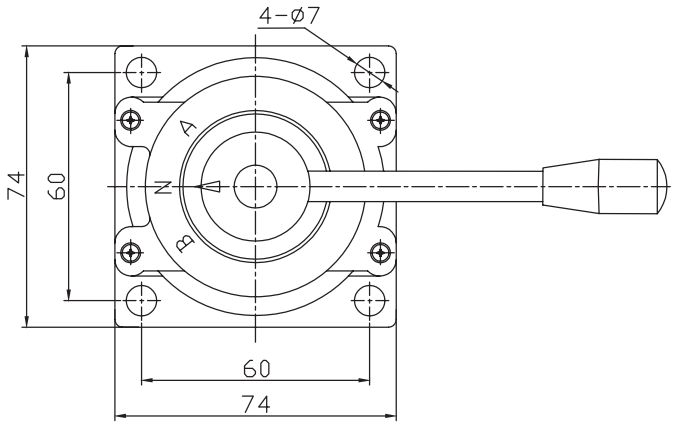

ПНЕВМОРАСПРЕДЕЛИТЕЛЬ КТС-2-15

Схема

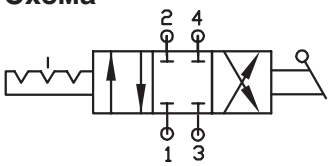

ПНЕВМОРАСПРЕДЕЛИТЕЛЬ КТС-2-15(Е)

Схема

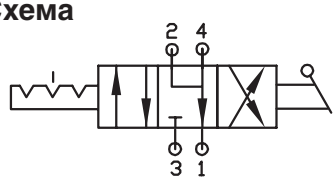

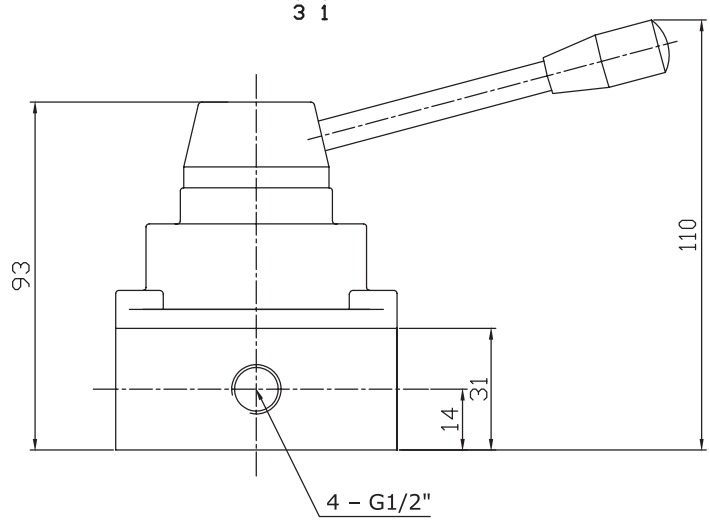

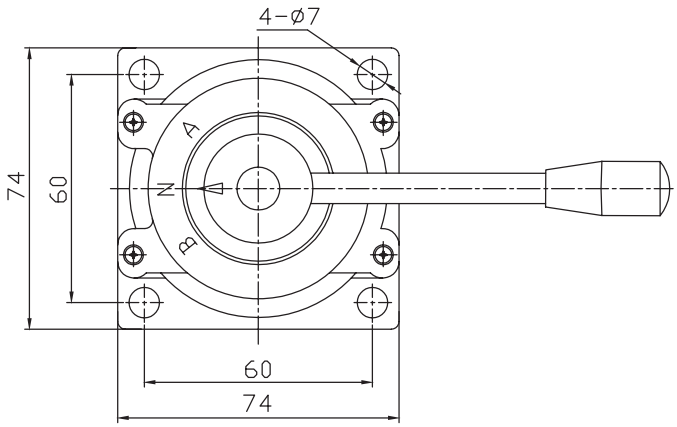

ПНЕВМОРАСПРЕДЕЛИТЕЛИ РУЧНЫЕ (КНОПКИ) MV

Ручные пневмораспределители (пневматические краны) являются частным случаем пневмораспределителей и служат для открытия/закрытия или переключения линий подачи воздуха. Пневмореспределители серии MV являются двухпозиционными пяти/трехлинейными с мускульным управлением и различными управляющими элементами.

Обозначение	MV	X	XX	XX
Значение	Серия	Количество линий	Присоединительный размер	Площадь условного прохода (мм²)
Варианты позиции		2, 3, 5	06 - G1/8", 08 - G1/4"	12, 16

Технические характеристики:

Рабочая среда	подготовленный воздух (фильтр не менее 40 мкм)
Диапазон рабочего давления, МПа	0–0,8
Диапазон рабочей температуры, °С	0–60

ПНЕВМОРАСПРЕДЕЛИТЕЛЬ MV-2-06-12

Схема

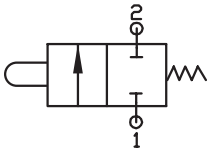

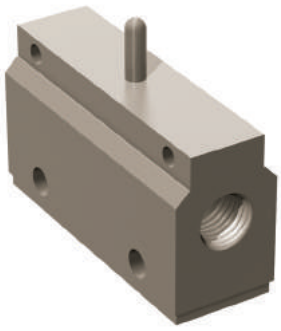

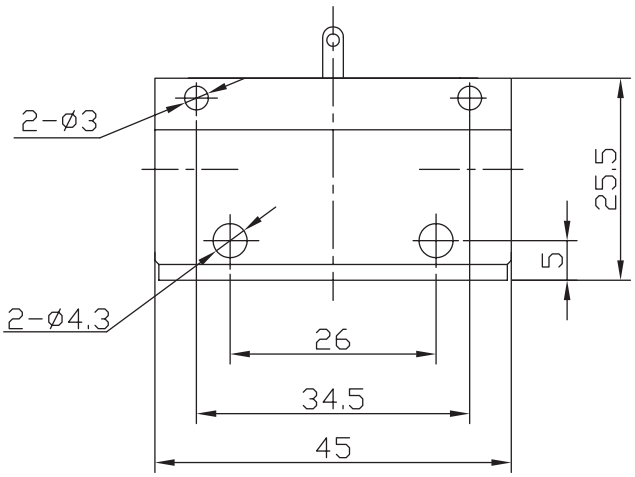

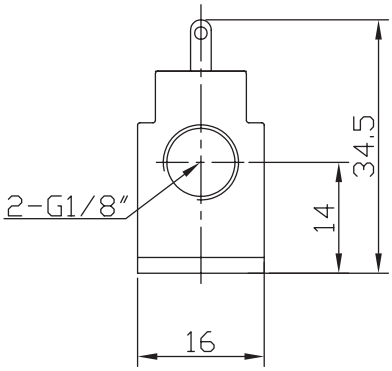

ПНЕВМОРАСПРЕДЕЛИТЕЛЬ MV-3-06-12 (3/2, резьба 1/8")

Схема

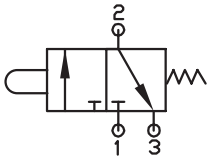

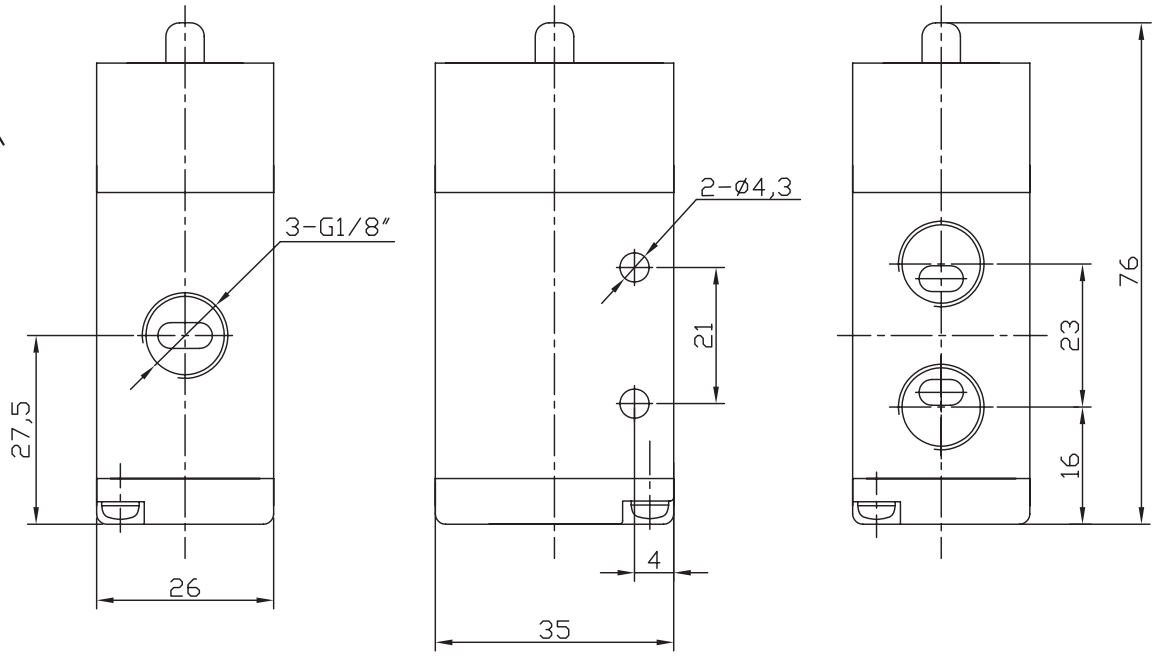

ПНЕВМОРАСПРЕДЕЛИТЕЛЬ MV-5-06-12 (5/2, резьба 1/8")

Схема

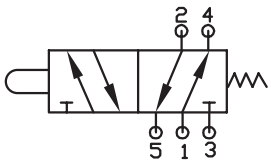

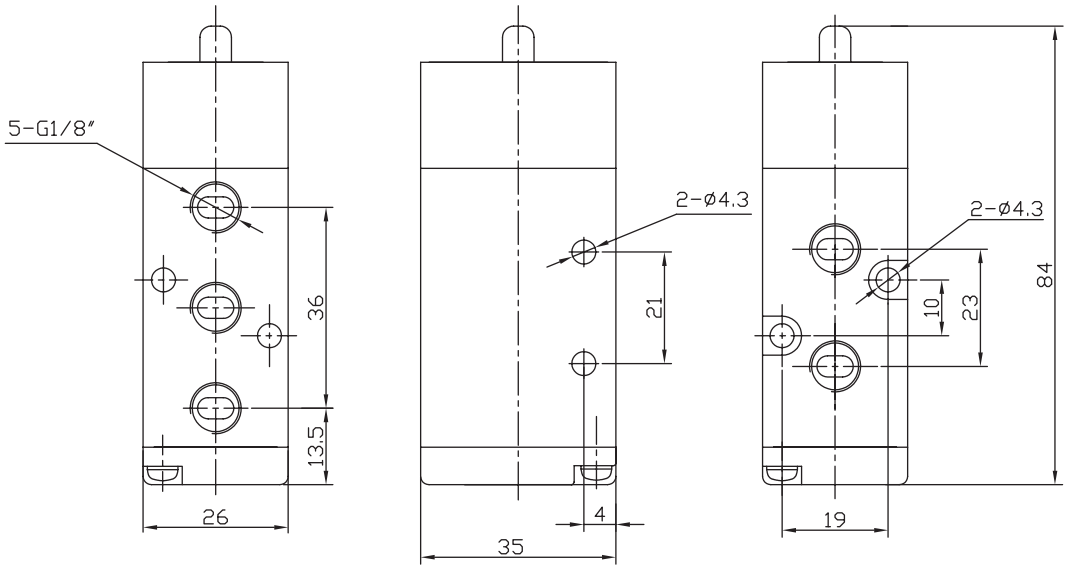

ПНЕВМОРАСПРЕДЕЛИТЕЛЬ MV-3-08-16 (3/2, резьба 1/4")

Схема

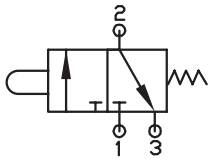

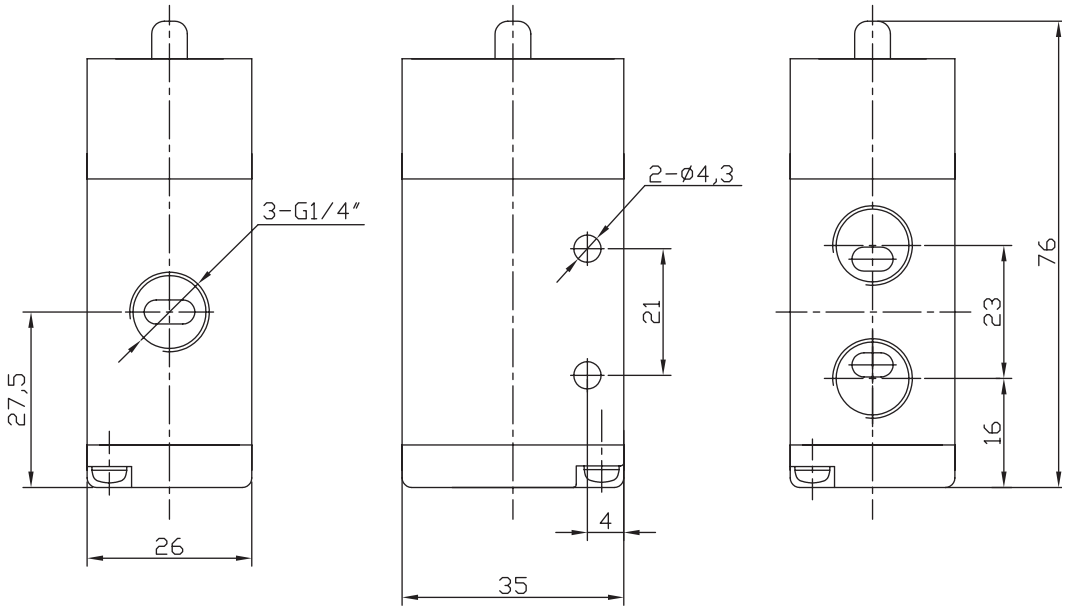

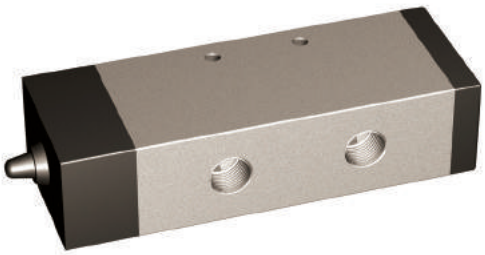

ПНЕВМОРАСПРЕДЕЛИТЕЛЬ MV-5-08-16 (5/2, резьба 1/4", порты 3 и 5 – 1/8")

Схема

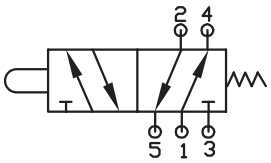

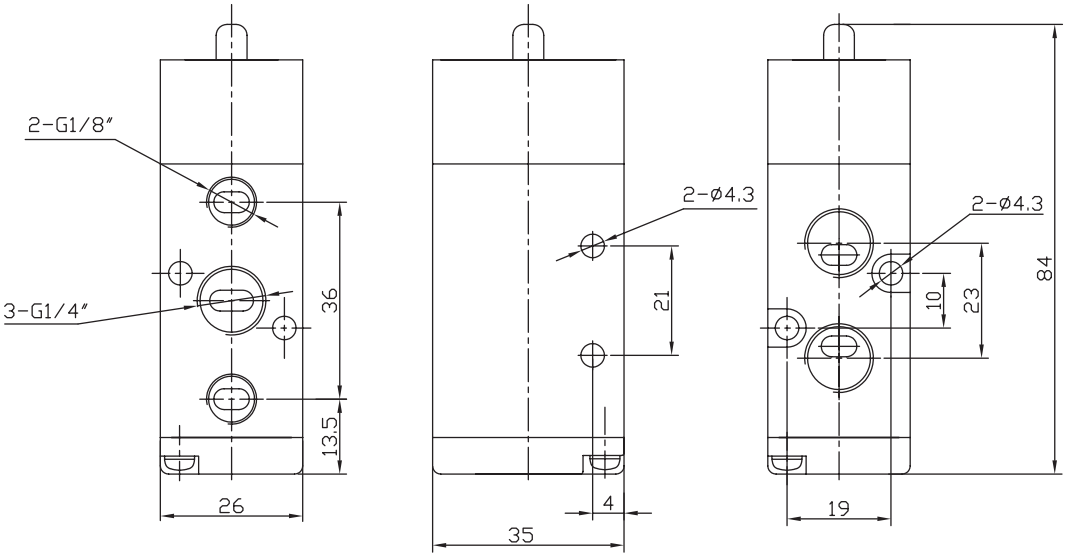

УПРАВЛЯЮЩИЕ ЭЛЕМЕНТЫ

ОБОЗНАЧЕНИЕ УПРАВЛЯЮЩИХ ЭЛЕМЕНТОВ:

PP	кнопка	R	ролик (концевик)
EB	фиксируемая кнопка	TB	тумблер

КНОПКА PP (цвет зеленый)

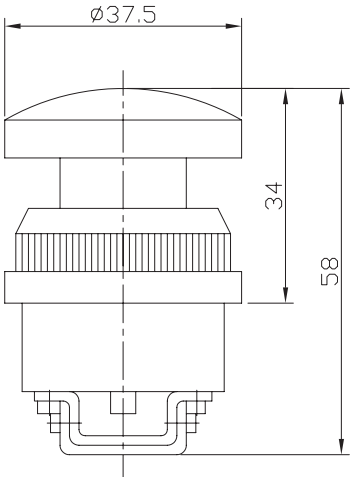

КНОПКА EB (с фиксацией и без фиксации; Цвет красный, зеленый)

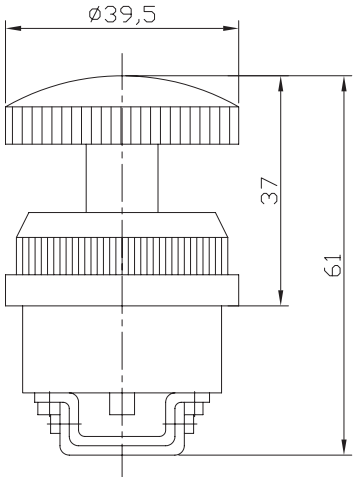

ПЕРЕКЛЮЧАТЕЛЬ TB (цвет черный)

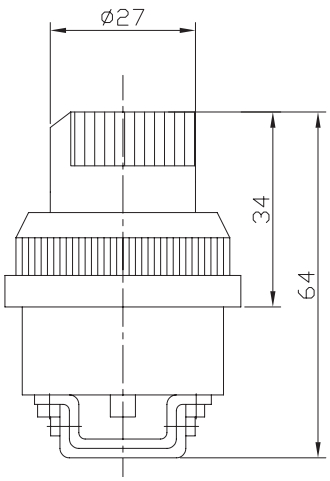

РОЛИК R

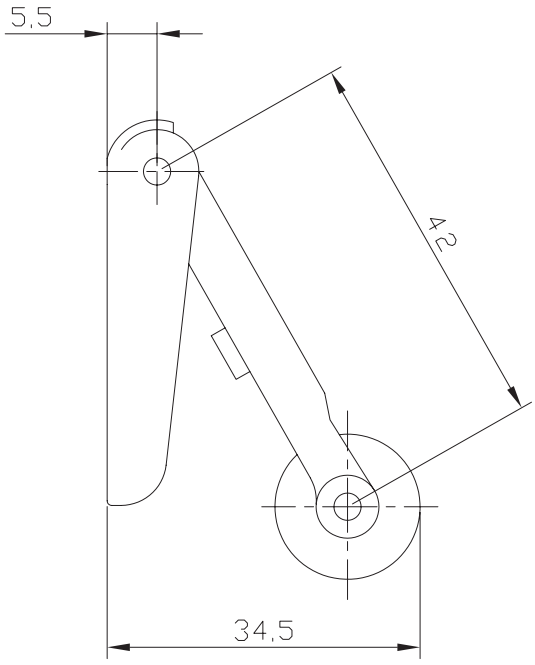

ПНЕВМОРАСПРЕДЕЛИТЕЛИ С НОЖНЫМ УПРАВЛЕНИЕМ (ПНЕВМОПЕДАЛИ) СЕРИИ PP

Обозначение	PP	XX	X
Значение	Серия	Присоединительный размер	Тип педали
Варианты позиции		08 – G1/4", 320 – G1/4", 420 – G1/4"	B – с фиксацией; C – с кожухом; BC – с фиксацией и кожухом

Технические характеристики:

Модель/размер	PP-08	PP-08B	PP-08C	PP-08BC	PP-320	PP-420
Число линий	5				3	4
Число позиций	2					
Рабочее тело	Подготовленный воздух					
Рабочая температура, °C	0–60					
Рабочее давление, МПа	0–0,8					
присоединительная резьба	G1/4"					

ПЕДАЛЬ PP-08

Схема

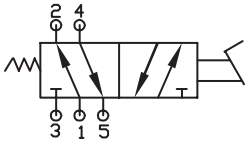

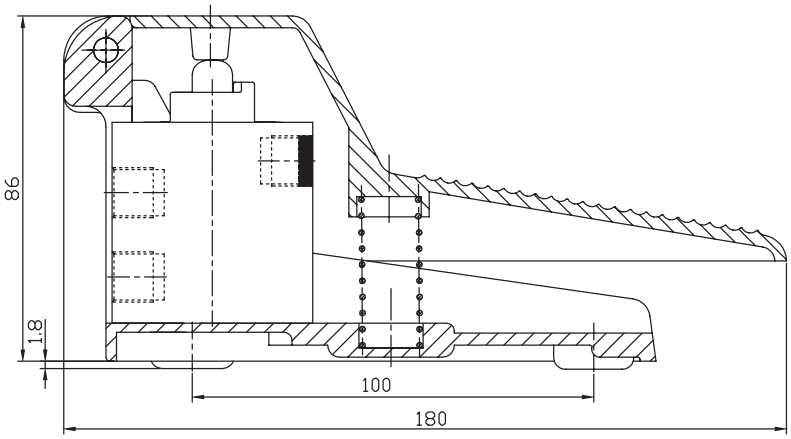

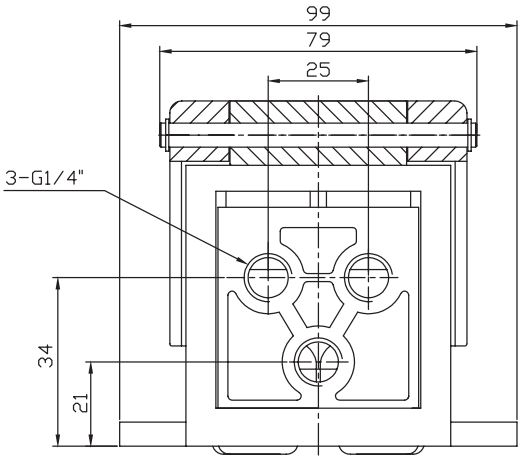

ПЕДАЛЬ PP-08B

Схема

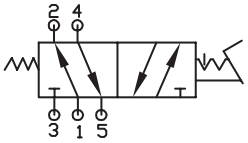

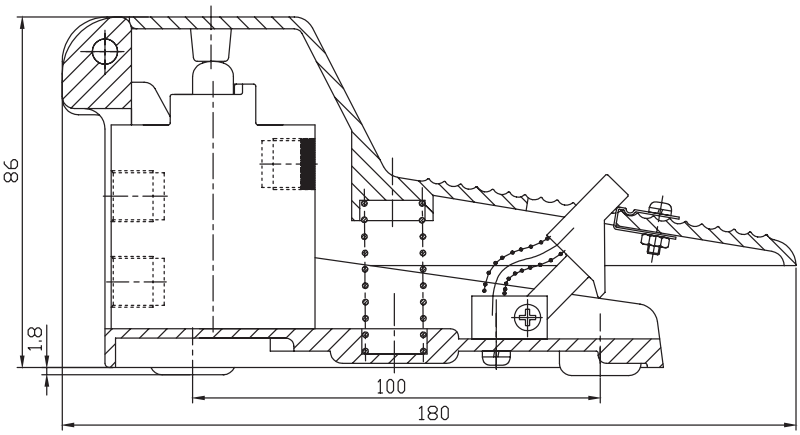

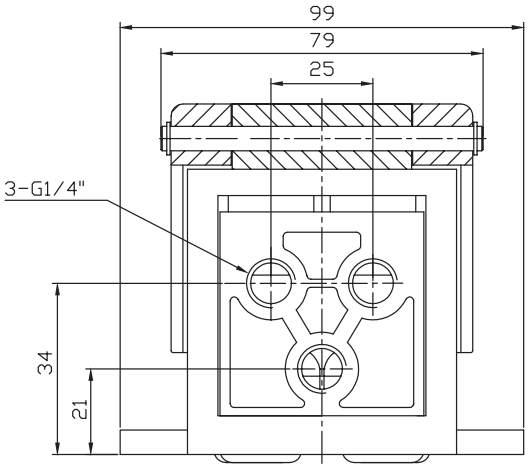

ПЕДАЛЬ PP-08C

Схема

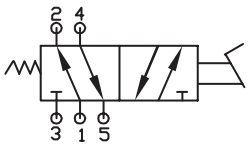

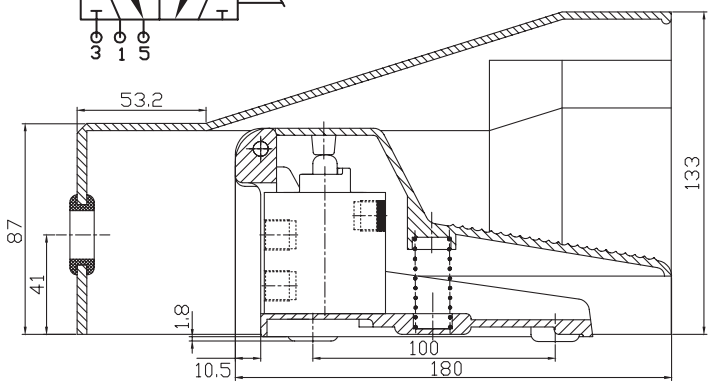

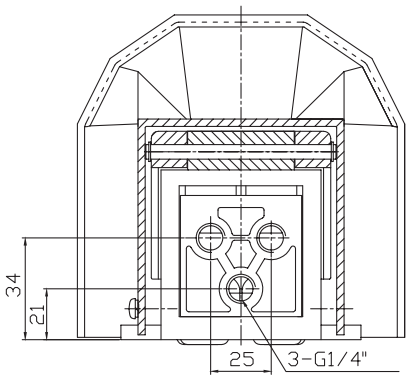

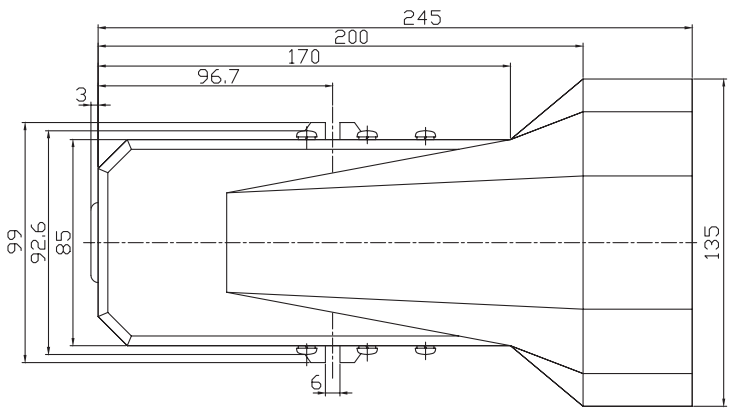

ПЕДАЛЬ PP-08BC

Схема

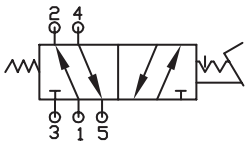

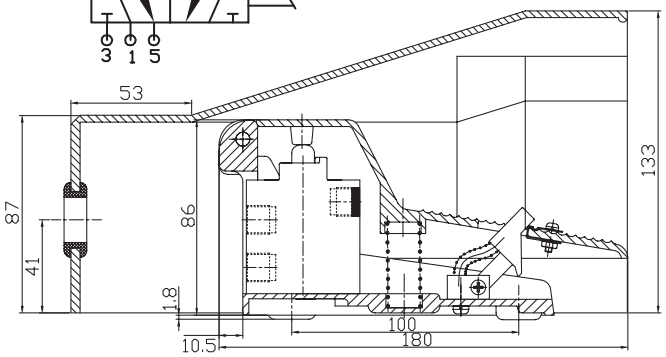

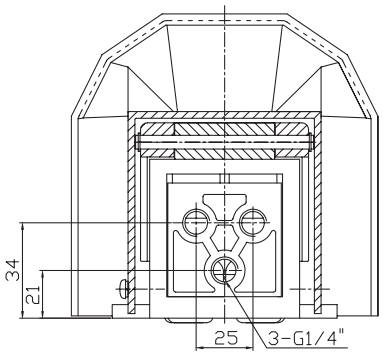

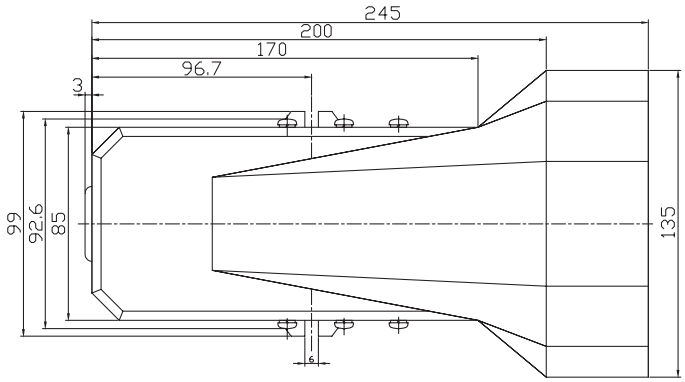

ПЕДАЛЬ PP-320

Схема

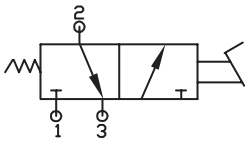

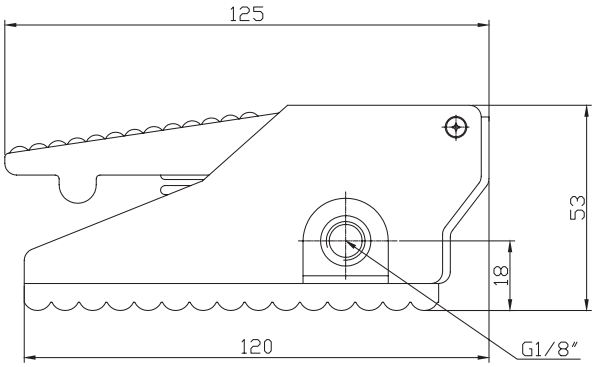

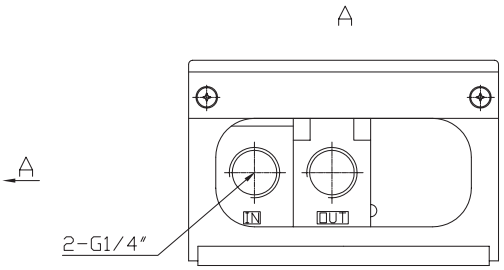

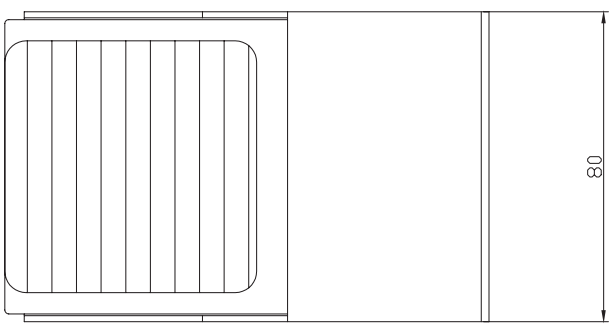

ПЕДАЛЬ PP-420

Схема

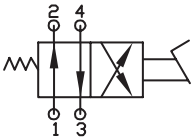

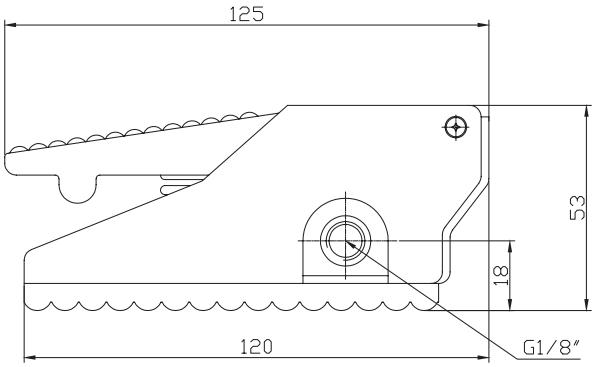

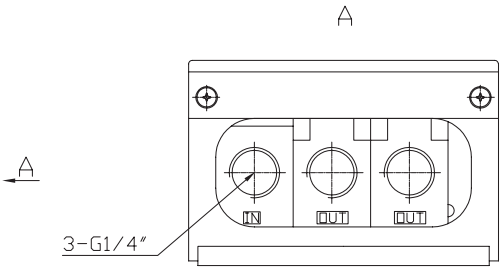

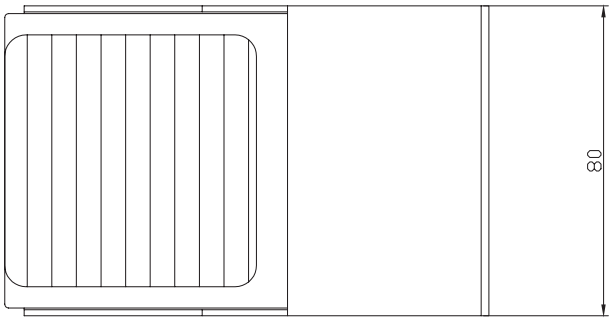

ПНЕВМОРАСПРЕДЕЛИТЕЛИ СЕРИИ В64 И В63

Пневмореспределители "Pnevmolux" серий В64 и В63 являются пятилинейными двухпозиционными пневматическими распределителями с цилиндрическим золотником и эластичными уплотнителями. Располагаются на монтажной плите для пневмоприводов. Имеют высокое качество работы, долговечность и передовую конструкцию.

ТУ 4151-004-83073054-2008

Обозначение	В6	X	X	X
Значение	Серия	Тип управления	Вид управления	Присоединительный размер
Варианты позиции		3 – пневматическое, 4 – электропневматическое	3 – одностороннее, 1 – двухстороннее	3 – G3/8", 4 – G1/2"

Технические характеристики:

Рабочая среда	Подготовленный воздух (фильтр не менее 40 мкм)
Подсоединение воздуха	Внутренняя резьба
Диапазон рабочего давления, МПа	0,15–0,8
Максимальное давление, МПа	1,2
Диапазон рабочей температуры, °С	-5...+50
Допустимое отклонение напряжения, %	-15...+10
Срок службы, млн. циклов	10
Циклов в секунду	5
Быстродействие, сек	0,05

ПНЕВМОРАСПРЕДЕЛИТЕЛЬ В64-34 (5/2, резьба 1/2")

Схема

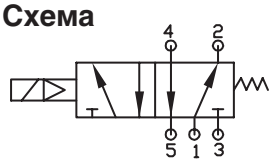

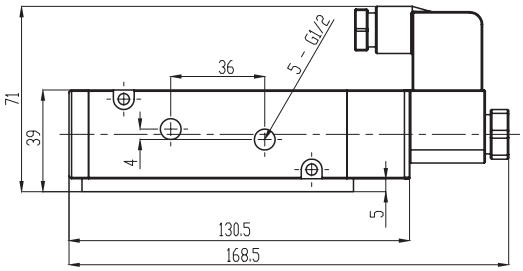

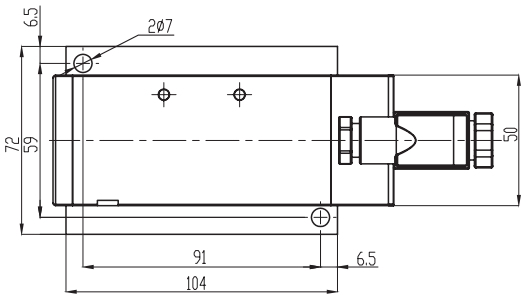

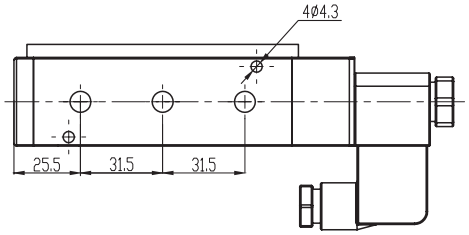

ПНЕВМОРАСПРЕДЕЛИТЕЛЬ В64-33 (5/2, резьба 3/8", порты 3 и 5 – 1/4")

Схема

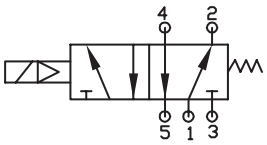

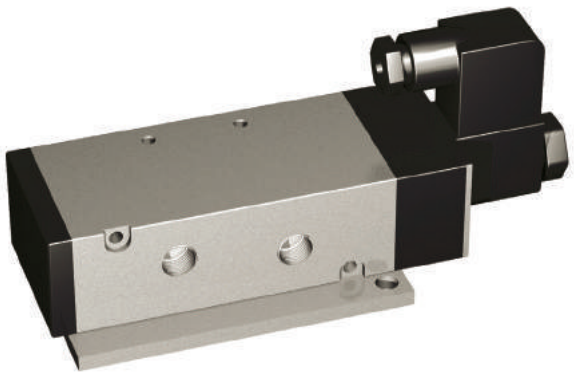

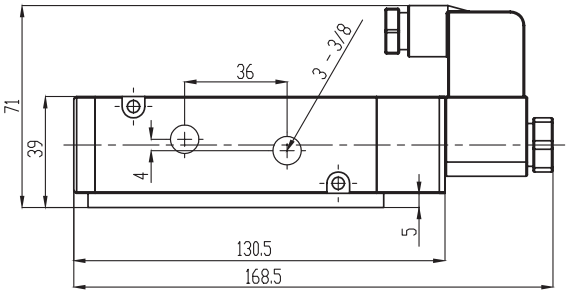

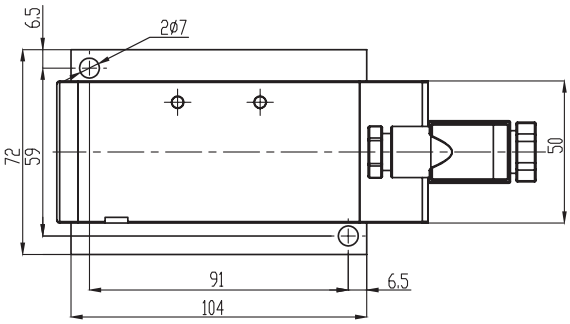

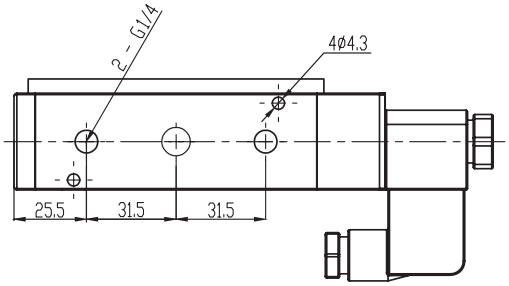

ПНЕВМОРАСПРЕДЕЛИТЕЛЬ В64-14 (5/2, резьба 1/2")

Схема

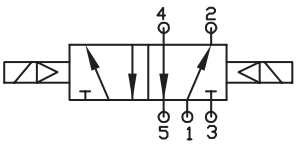

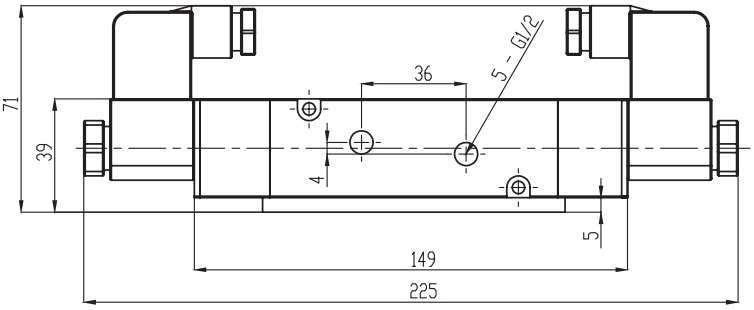

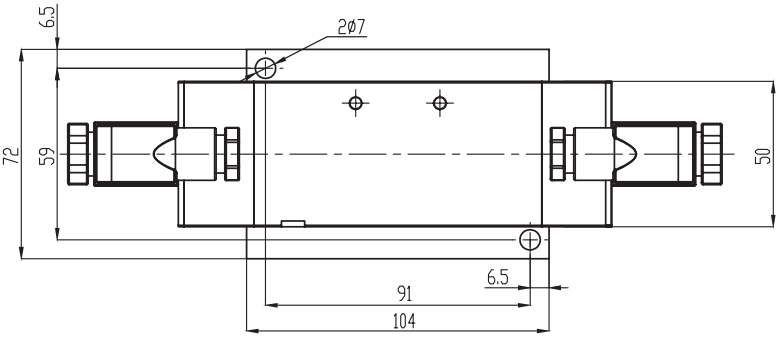

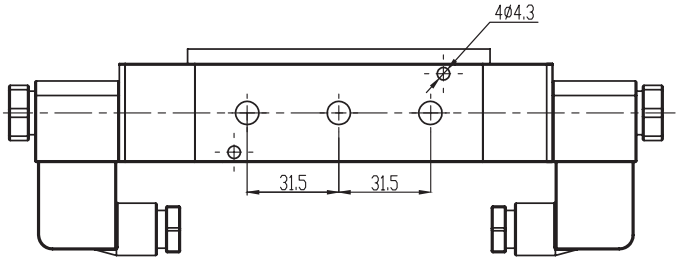

ПНЕВМОРАСПРЕДЕЛИТЕЛЬ В64-13 (5/2, резьба 3/8", порты 3 и 5 – 1/4")

Схема

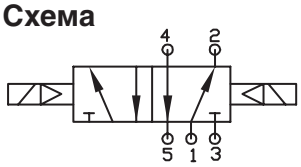

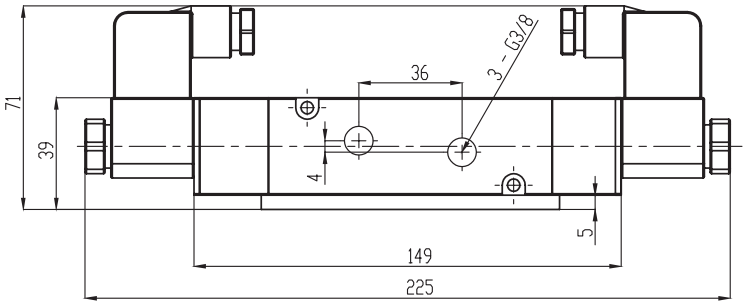

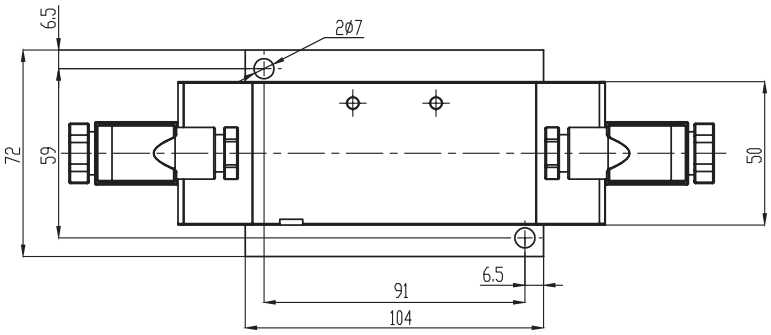

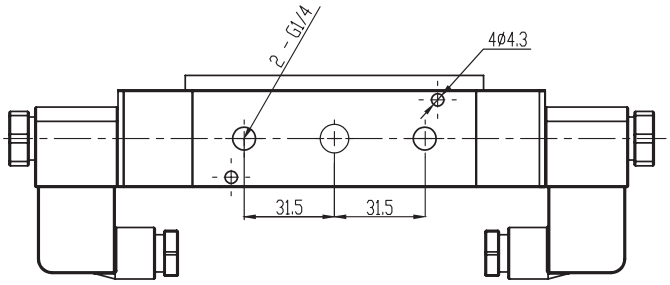

ПНЕВМОРАСПРЕДЕЛИТЕЛЬ В63-34 (5/2, резьба 1/2")

Схема

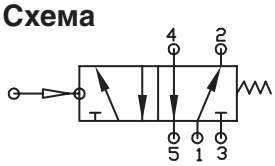

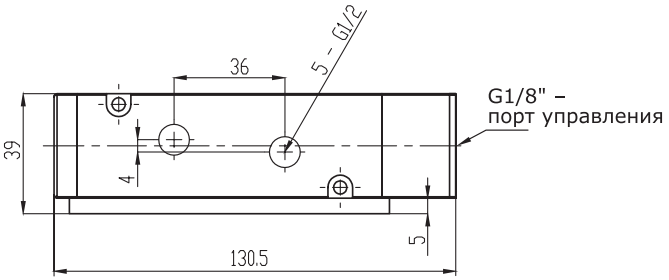

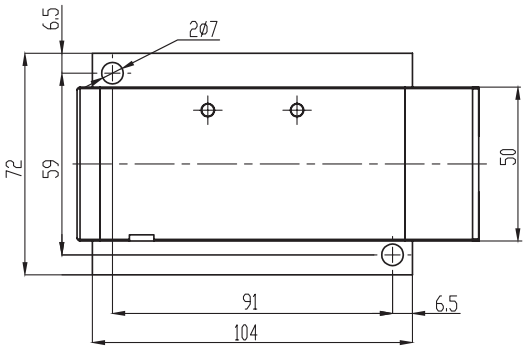

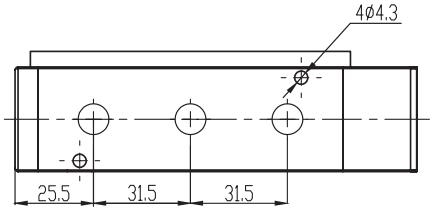

ПНЕВМОРАСПРЕДЕЛИТЕЛЬ В63-33 (5/2, резьба 3/8", порты 3 и 5 – 1/4")

Схема

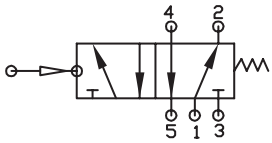

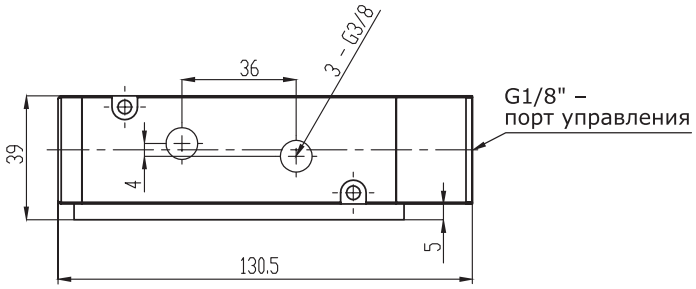

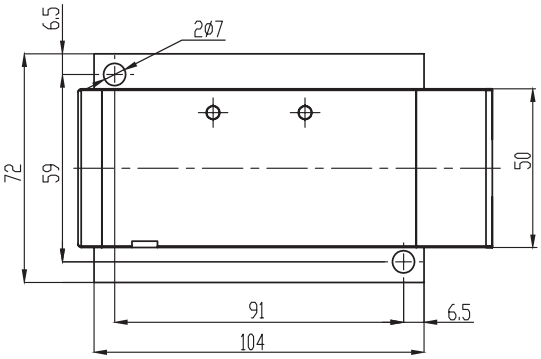

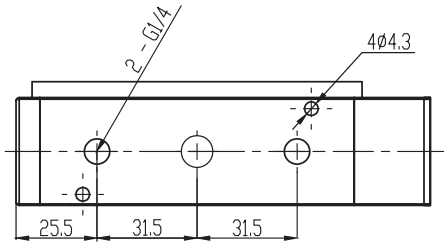

ПНЕВМОРАСПРЕДЕЛИТЕЛЬ В63-14 (5/2, резьба 1/2")

Схема

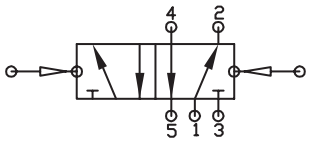

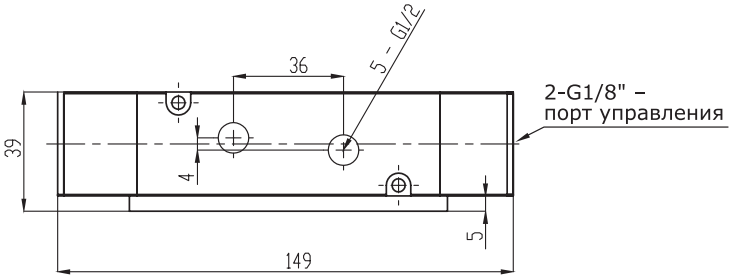

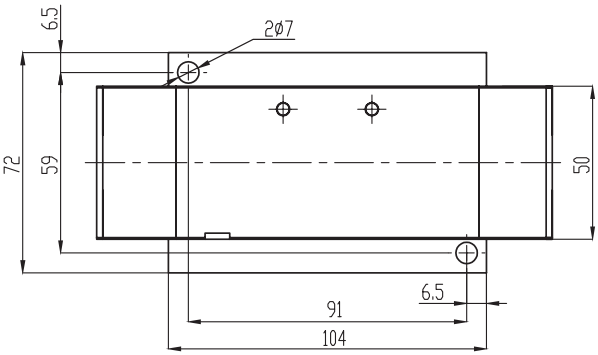

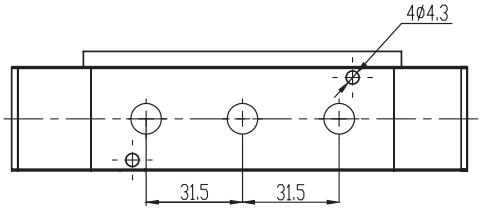

ПНЕВМОРАСПРЕДЕЛИТЕЛЬ В63-13
(5/2, резьба 3/8", порты 3 и 5 – 1/4")

Схема

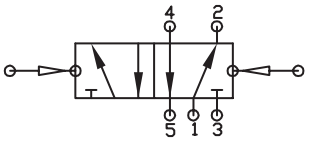

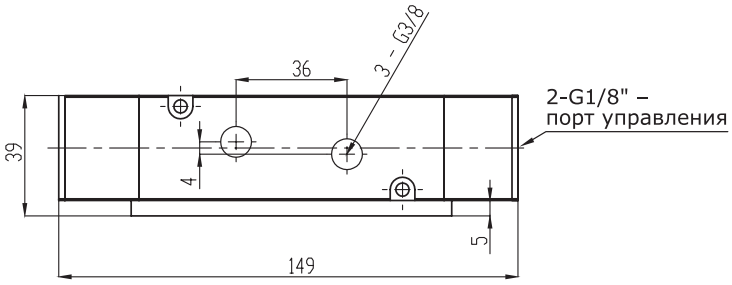

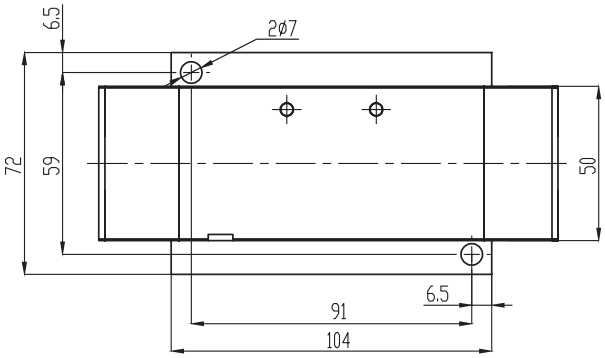

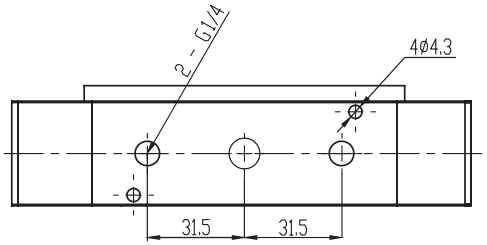

ПНЕВМОРЕСПРЕДЕЛИТЕЛИ «PNEVMOLUX»

Пневмореспределители «Pnevmolux» серии У71 являются трехлинейными сдвоенными с пневматической блокировкой, с односторонним электропневматическим управлением, пневматическим возвратом и ручным дублированием потока сжатого воздуха. Предназначены для изменения потока сжатого воздуха в пневмоприводах кузнечно-прессовых и других машин.

ПНЕВМОРАСПРЕДЕЛИТЕЛЬ У7122А

Схема

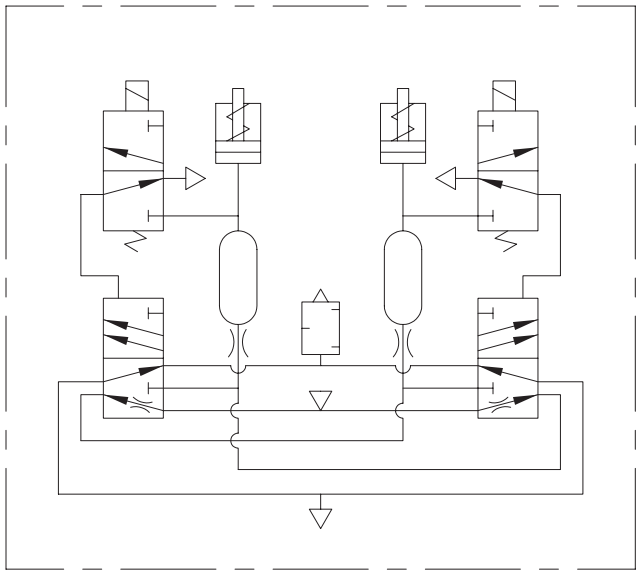

Электрическая схема соединения

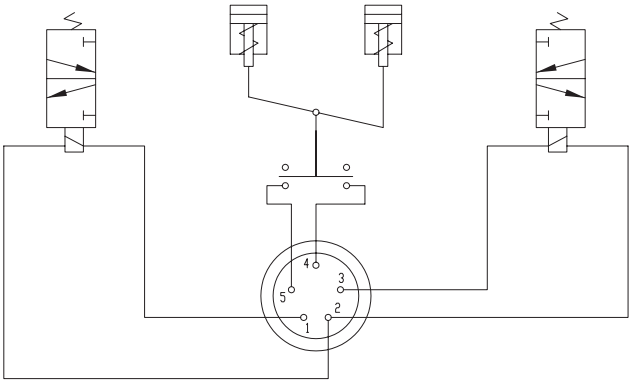

При подключении контактов 4 и 5 последовательно в цепь «общий стоп» машины обеспечивается размыкание этой цепи при несрабатывании одной из секций.

Технические характеристики:

Условный проход, мм	16
Номинальное / минимальное давление, МПа	1,0 / 0,25
Остаточное давление воздуха на выходе при опоражнивании его через одну секцию при давлении 0,63 МПа, МПа, не более	0,02
Пропускная способность пневматической линии "вход ("1")-выход ("2")", Kv по ГОСТ14691-69, м³/ч, не менее	8,0
Пропускная способность пневматической линии "выход ("2")-атмосфера ("3")", Kv по ГОСТ14691-69, м³/ч, не менее	10,5
Время включения при давлении 0,63 МПа, с, не более	0,06
Время выключения при давлении 0,63 МПа, с, не более	0,08
Максимальное число срабатываний в минуту при давлении 0,63 МПа	100
Электрическое напряжение постоянного тока, В	24±2,4 110±11
Масса, кг	8,5
Присоединительные резьбы по ГОСТ6111-52	вход D1: K1/2" выход D2: K3/4"

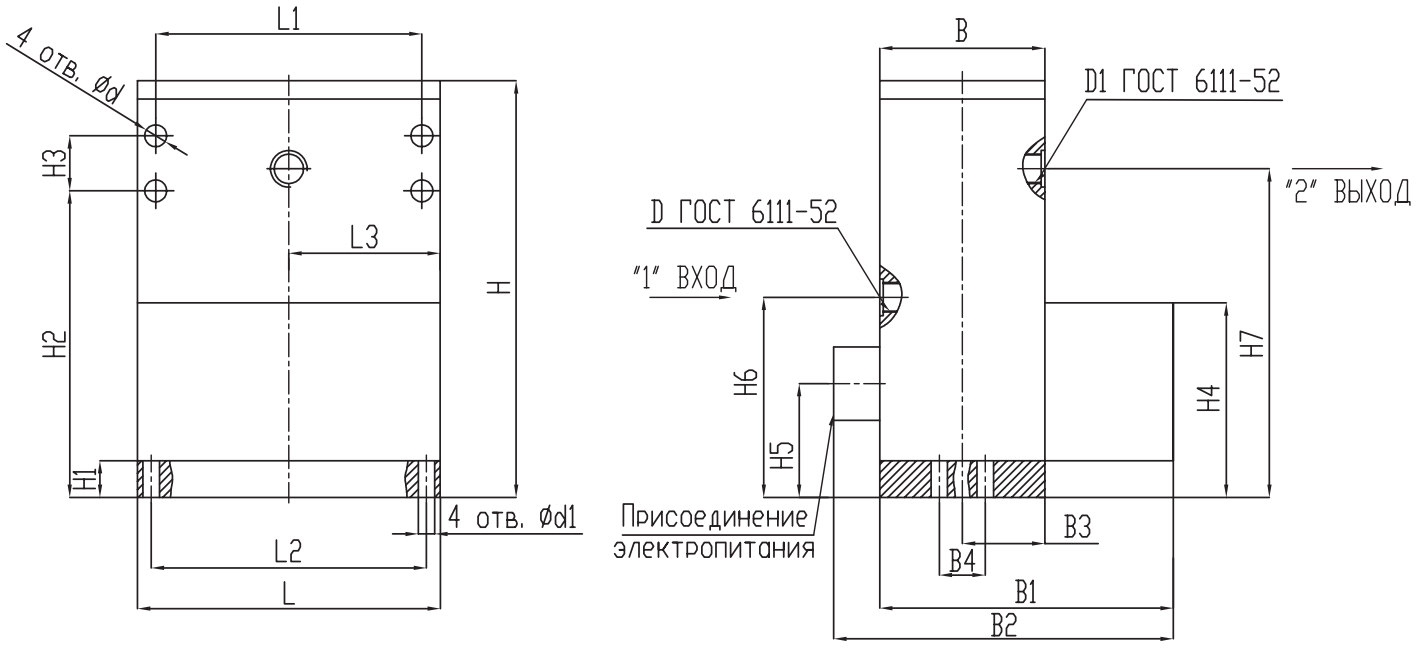

ТАБЛИЦА РАЗМЕРОВ (ММ):

D	D1	B	B1	B2	B3	B4	H	H1	H2	H3	H4	H5	H6	H7	L	L1	L2	L3	d	d1
K1/2"	K3/4"	90	160	185	45	25	227	20	167	30	106	62	109	179	165	145	150	82,5	12	9

ПНЕВМОРАСПРЕДЕЛИТЕЛЬ У7124А

Схема

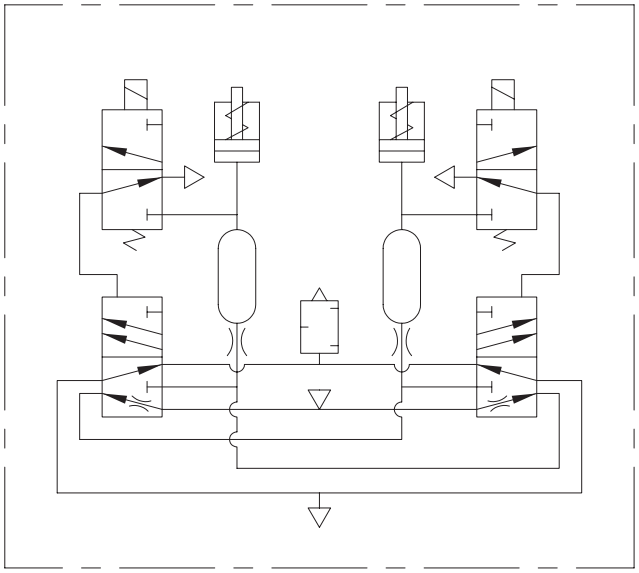

Электрическая схема соединения

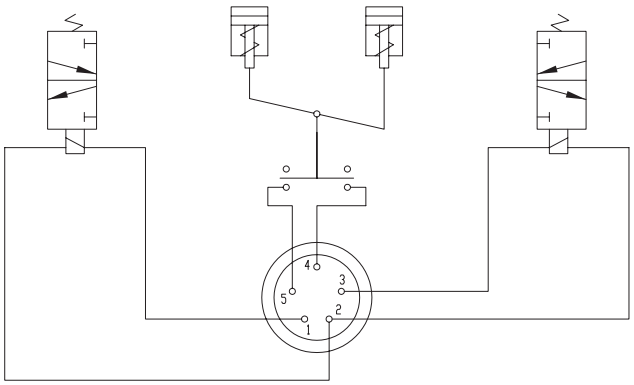

При подключении контактов 4 и 5 последовательно в цепь «общий стоп» машины обеспечивается размыкание этой цепи при несрабатывании одной из секций.

ики:

	25
1а	1,0 / 0,25
Остаточное давление воздуха на выходе при опоражнивании его через одну секцию при давлении 0,63 МПа, МПа, не более	0,02
Пропускная способность пневматической линии "вход ("1")-выход ("2")", Kv по ГОСТ14691-69, м³/ч, не менее	12,0
Пропускная способность пневматической линии "выход ("2")-атмосфера ("3")", Kv по ГОСТ14691-69, м³/ч, не менее	18,5
Время включения при давлении 0,63 МПа, с, не более	0,06
Время выключения при давлении 0,63 МПа, с, не более	0,08
Максимальное число срабатываний в минуту при давлении 0,63 МПа	90
Электрическое напряжение постоянного тока, В	24±2,4 110±11
Масса, кг	8,5
Присоединительные резьбы по ГОСТ6111-52	вход D1: К1" выход D2: К1 1/4"

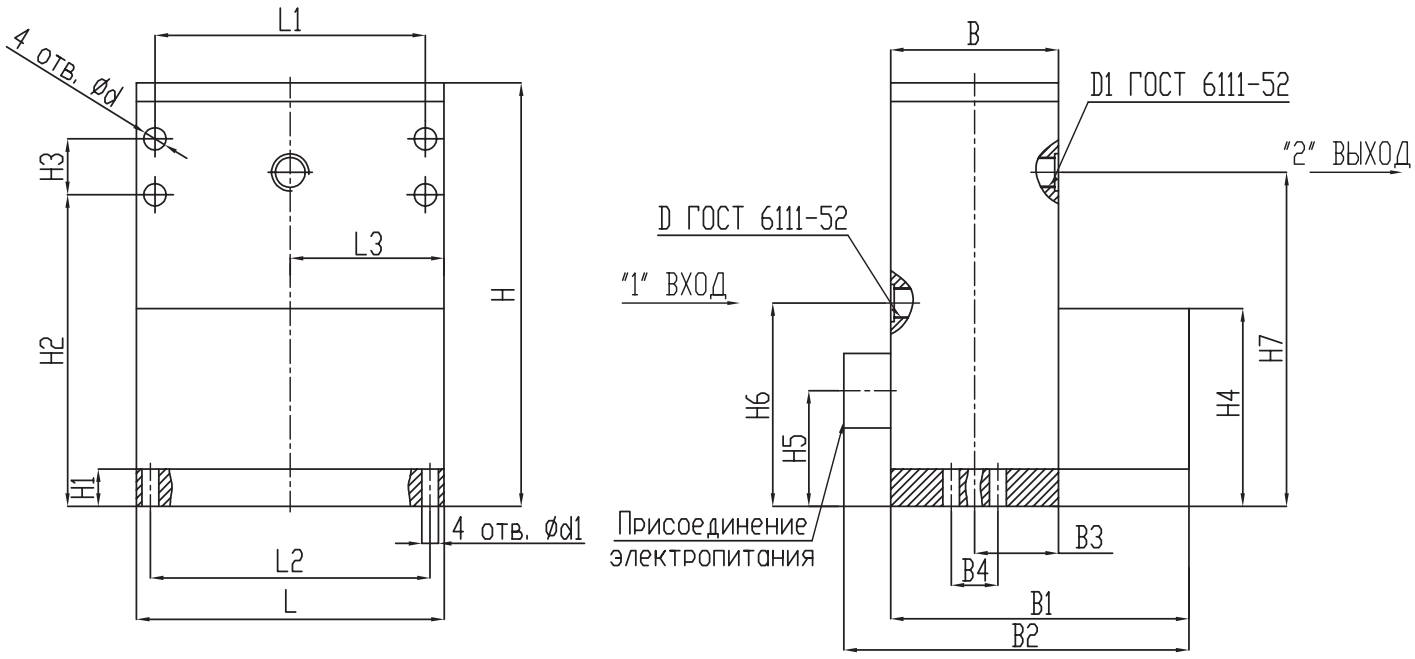

ТАБЛИЦА РАЗМЕРОВ (ММ):

D	D1	B	B1	B2	B3	B4	H	H1	H2	H3	H4	H5	H6	H7	L	L1	L2	L3	d	d1
K1"	K1 1/4"	90	160	185	45	25	227	20	167	30	106	62	109	179	165	145	150	82,5	12	9

ПНЕВМОРАСПРЕДЕЛИТЕЛЬ У7126А

Схема

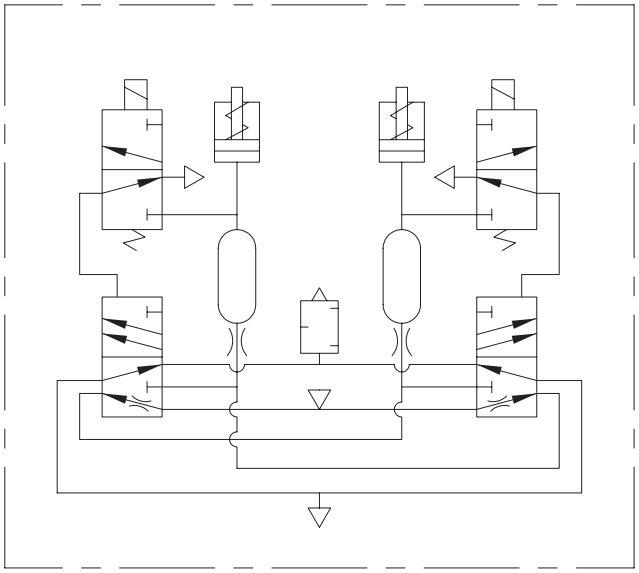

Электрическая схема соединения

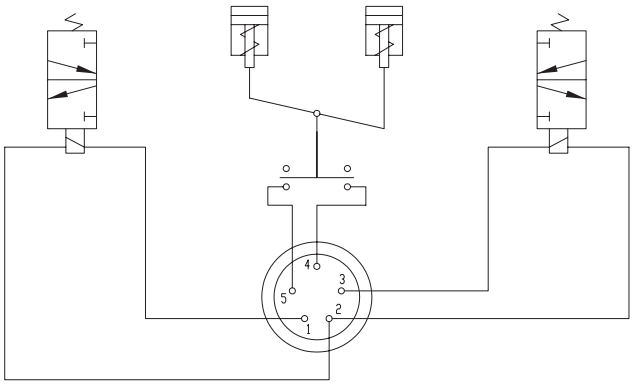

При подключении контактов 4 и 5 последовательно в цепь «общий стоп» машины обеспечивается размыкание этой цепи при несрабатывании одной из секций.

Технические характеристики:

Условный проход, мм	40
Номинальное / минимальное давление, МПа	1,0 / 0,25
Остаточное давление воздуха на выходе при опоражнивании его через одну секцию при давлении 0,63 МПа, МПа, не более	0,02
Пропускная способность пневматической линии "вход ("1")-выход ("2")", Kv по ГОСТ14691-69, м^3/ч, не менее	22
Пропускная способность пневматической линии "выход ("2")-атмосфера ("3")", Kv по ГОСТ14691-69, м^3/ч, не менее	27
Время включения при давлении 0,63 МПа, с, не более	0,06
Время выключения при давлении 0,63 МПа, с, не более	0,08
Максимальное число срабатываний в минуту при давлении 0,63 МПа	70
Электрическое напряжение постоянного тока, В	24±2,4 110±11
Масса, кг	14,5
Присоединительные резьбы по ГОСТ6111-52	вход D1: K1 1/2" выход D2: K2"

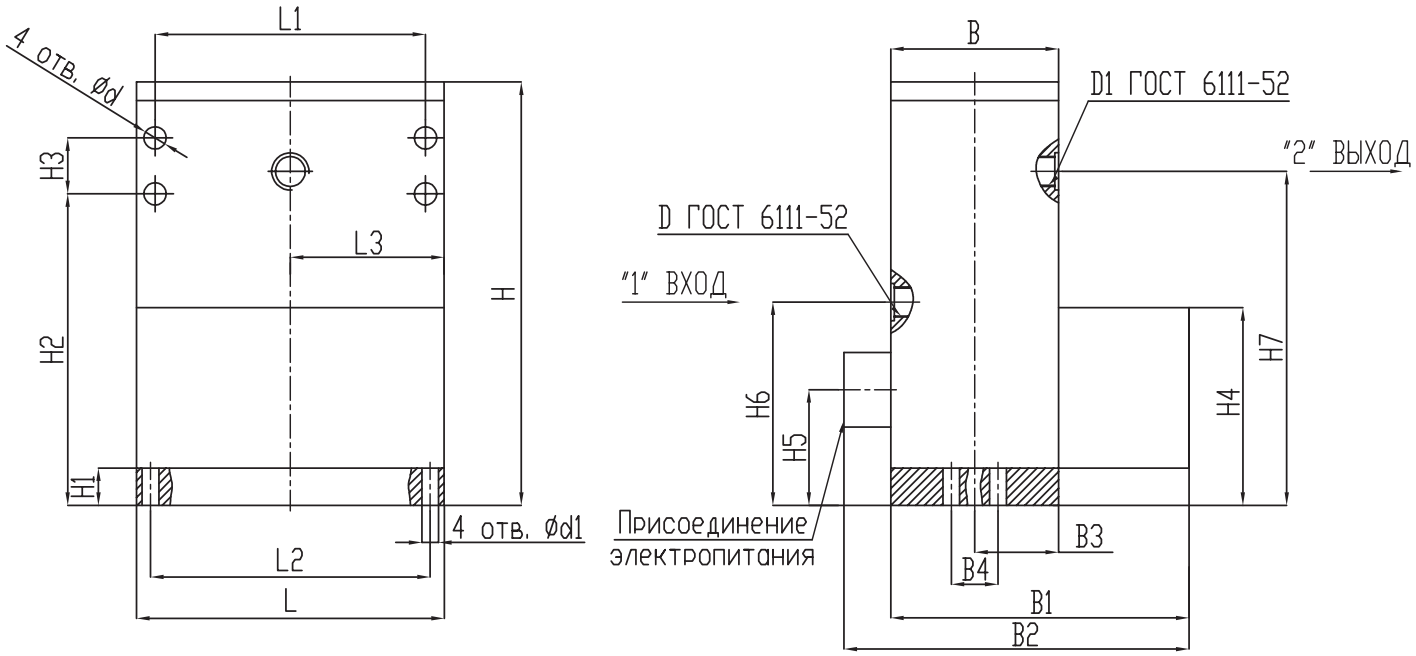

ТАБЛИЦА РАЗМЕРОВ (ММ):

D	D1	B	B1	B2	B3	B4	H	H1	H2	H3	H4	H5	H6	H7	L	L1	L2	L3	d	d1
K1 1/2"	K2"	100	175	200	50	35	279	24	198	45	110	67	123	218	220	200	200	110	12	11

КАТУШКИ К ПНЕВМОРАСПРЕДЕЛИТЕЛЯМ СЕРИЙ А1-А4

Катушки предназначены для переключения позиций пневмораспределителей.

Обозначение	C	X	X3
Значение	Серия	Исполнение	Напряжение
Варианты позиции		1 - для пневмораспределителей серии А1 2 - для пневмораспределителей серий А2, А3, А4	1 - 12 V 2 - 24 V 3 - 220 V 50 Hz/60 Hz 4 - 110 V 50 Hz/60 Hz 5 - 24 V 50 Hz/60 Hz 6 - 380 V 50 Hz/60 Hz

КАТУШКА С1-Х3

Технические характеристики:

Мощность	DC: 2,5 W; AC: 2,5 WA
Рабочая температура, °С	-30...70

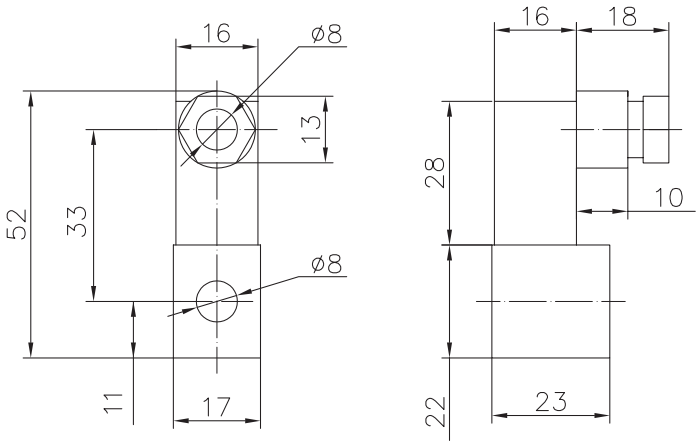

КАТУШКА С2-Х3

Технические характеристики:

Мощность	DC: 4,8 W; AC: 5,5 WA
Рабочая температура, °С	-30...70

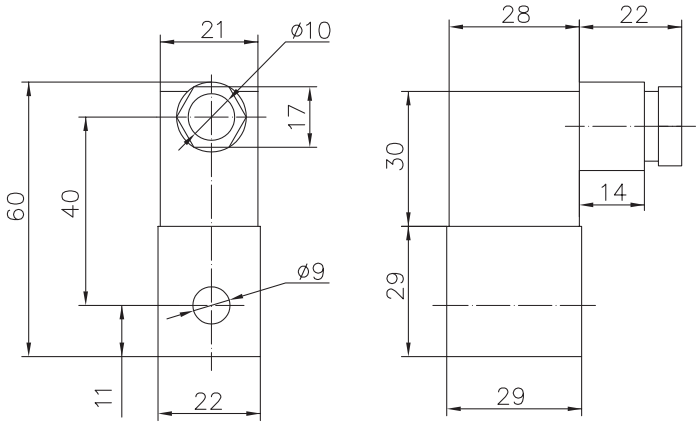

ПЛИТЫ ПНЕВМАТИЧЕСКИЕ

Монтажные плиты для параллельного расположения двух и более пневмораспределителей. Плиты комплектуются уплотнительными кольцами и винтами для монтажа распредел

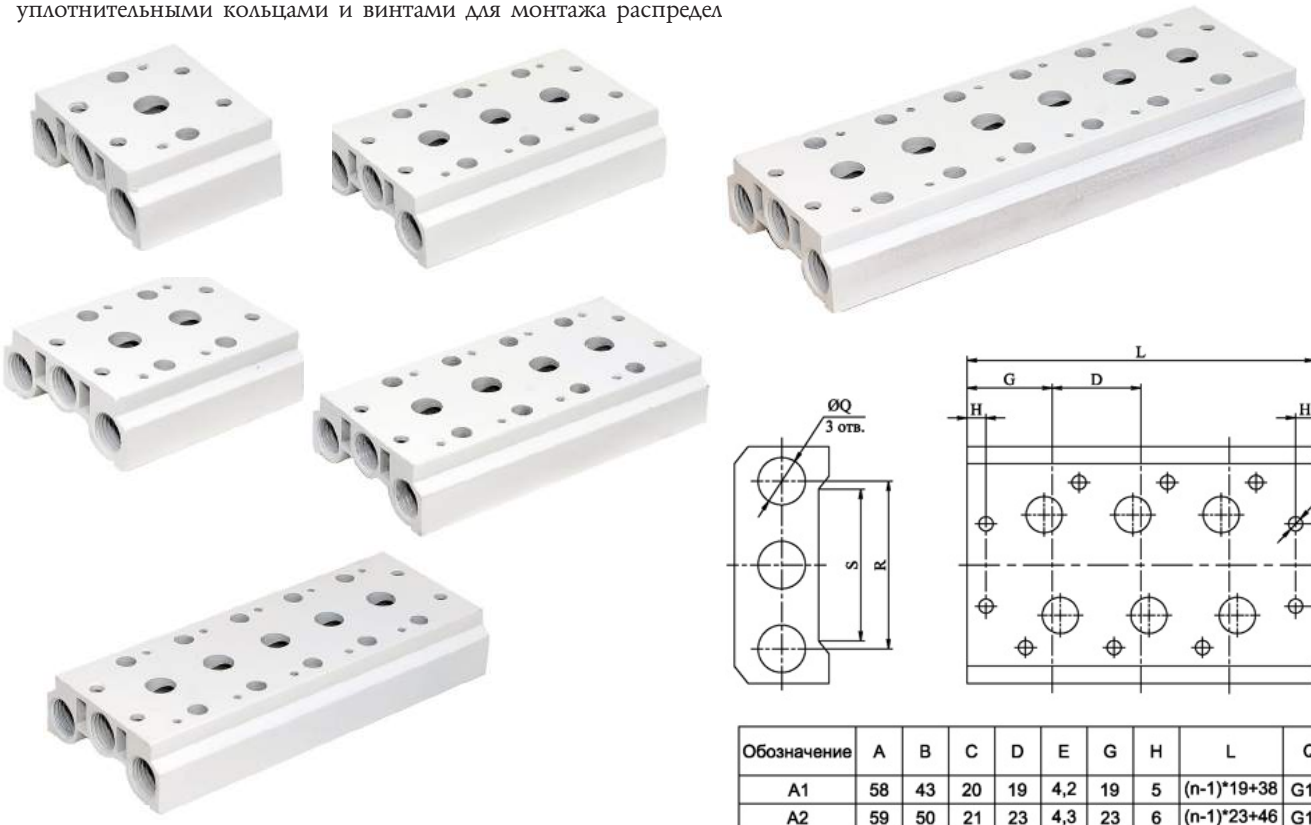

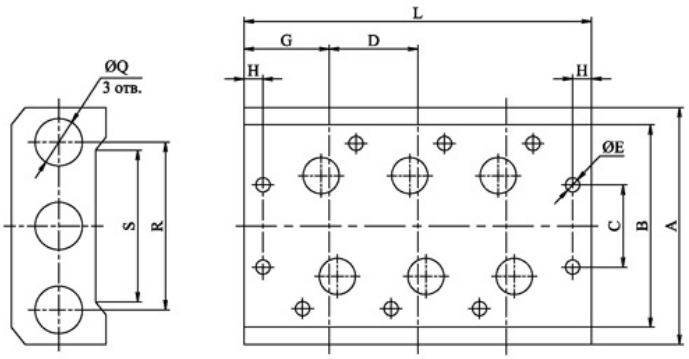

Обозначение	A	B	C	D	E	G	H	L	Q	R	S
A1	58	43	20	19	4,2	19	5	(n-1)*19+38	G1/4	40	30
A2	59	50	21	23	4,3	23	6	(n-1)*23+46	G1/4	43	32
A3	75	64	26	28	4,5	27	6	(n-1)*28+54	G3/8	53	48

Обозначение	A	X	X
Значение	Серия	Исполнение	Количество позиций
A1-1		1- для пневмораспределителей серии A1	1- одноместная
A1-2		1- для пневмораспределителей серии A1	2 - двухместная
A1-3		1- для пневмораспределителей серии A1	3 - трехместная
A1-4		1- для пневмораспределителей серии A1	4 - четырехместная
A1-5		1- для пневмораспределителей серии A1	5 - пятиместная
A1-6		1- для пневмораспределителей серии A1	6 - шестиместная
A2-1		2- для пневмораспределителей серии A2	1- одноместная
A2-2		2- для пневмораспределителей серии A2	2 - двухместная
A2-3		2- для пневмораспределителей серии A2	3 - трехместная
A2-4		2- для пневмораспределителей серии A2	4 - четырехместная
A2-5		2- для пневмораспределителей серии A2	5 - пятиместная
A2-6		2- для пневмораспределителей серии A2	6 - шестиместная
A3-1		3- для пневмораспределителей серии A3	1- одноместная
A3-2		3- для пневмораспределителей серии A3	2 - двухместная
A3-3		3- для пневмораспределителей серии A3	3 - трехместная
A3-4		3- для пневмораспределителей серии A3	4 - четырехместная
A3-5		3- для пневмораспределителей серии A3	5 - пятиместная
A3-6		3- для пневмораспределителей серии A3	6 - шестиместная

КЛАПАНЫ И ДРОССЕЛИ

ДРОССЕЛИ DR

Пневмодроссели серии DR служат для регулировании скорости перемещения штока пневмоцилиндра путем изменения проходного сечения данного элемента.

Обозначение	DR	X	X	X
Значение	Серия	Исполнение	Наличие обратного клапана	Вид исполнения монтажа
Типоразмер		1, 2, 3, 4	1 - есть, 2 - нет	1 - свободный монтаж, 2 - на плите

Технические характеристики:

Рабочая среда	воздух
Диапазон рабочего давления	0-0,95 Мпа
Диапазон рабочей температуры	0-60 °C

Схема

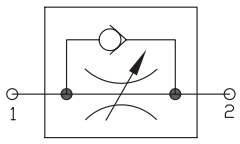

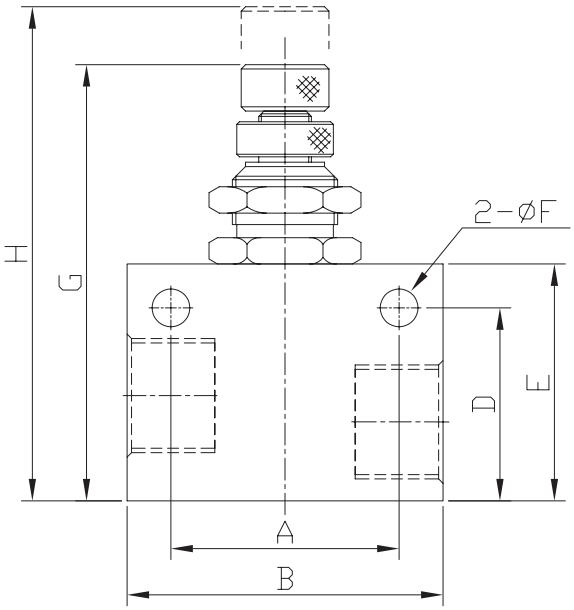

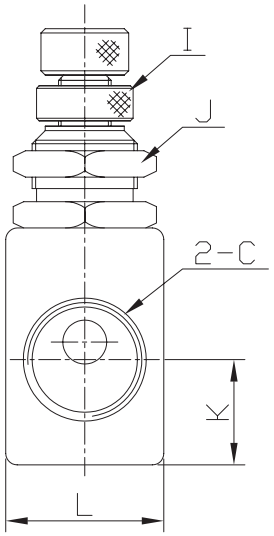

ТАБЛИЦА РАЗМЕРОВ (ММ):

	A	B	C	D	E	F	G	H	I	J	K	L
DR1-11	22	32	G1/8"	22	27	4,3	49,7	56,5	M6×0,5	M12×0,75	12	18
DR2-11	26	36	G1/4"	22	27	4,3	49,7	56,5	M6×0,5	M12×0,75	12	18
DR3-11	28	40	G3/8"	25	30	4,3	52,7	59,5	M6×0,5	M12×0,75	13	22
DR4-11	28	40	G1/2"	30	35	4,3	58,7	65,5	M6×0,5	M12×0,75	13,5	26

ДРОССЕЛЬ-ГЛУШИТЕЛЬ BESL

Пневмодроссели серии BESL позволяют регулировать скорость движения пневмоцилиндра, снижая при этом шум выхлопа. Устанавливаются в выхлопные порты распределителей.

Схема

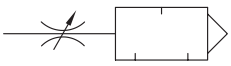

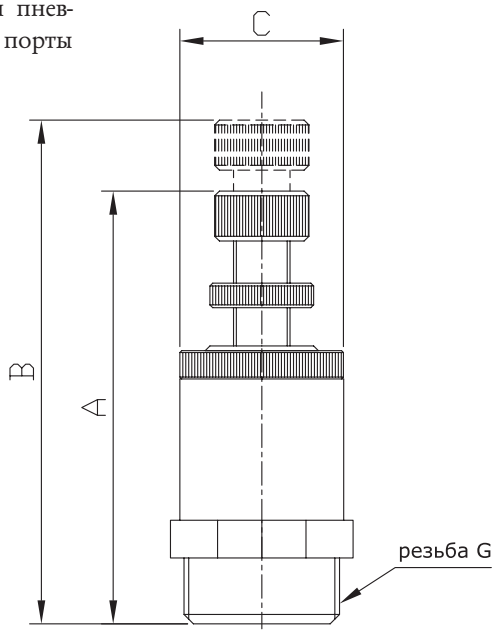

ТАБЛИЦА РАЗМЕРОВ (ММ):

	A	B	C	G
BESL-01	34	46	12	1/8"
BESL-02	36	50	14	1/4"
BESL-03	45	59	14	3/8"
BESL-04	57	72	24	1/2"

ФИТИНГ-ДРОССЕЛЬ NSE

Фитинг-дроссель NSE позволяет регулировать скорость движения пневмоцилиндра.

Схема

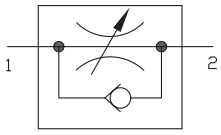

ТАБЛИЦА РАЗМЕРОВ (ММ):

	A	B	C	D	G
NSE 4-M5	29	37	32	4	M5
NSE 4-01	35	39	29	4	1/8"
NSE 4-02	44	49	34	4	1/4"
NSE 6-M5	29	37	32	6	M5
NSE 6-01	38	42	32	6	1/8"
NSE 6-02	43	48	35	6	1/4"
NSE 6-03	49	54	37	6	3/8"
NSE 8-01	38	42	32	8	1/8"
NSE 8-02	43	48	35	8	1/4"
NSE 8-03	48	55	40	8	3/8"
NSE 8-04	54	60	46	8	1/2"
NSE 10-01	36	41	36	10	1/8"
NSE 10-02	42	48	40	10	1/4"
NSE 10-03	49	54	43	10	3/8"
NSE 10-04	53	58	48	10	1/2"
NSE 12-02	42	48	40	12	1/4"
NSE 12-03	49	54	43	12	3/8"
NSE 12-04	54	60	50	12	1/2"

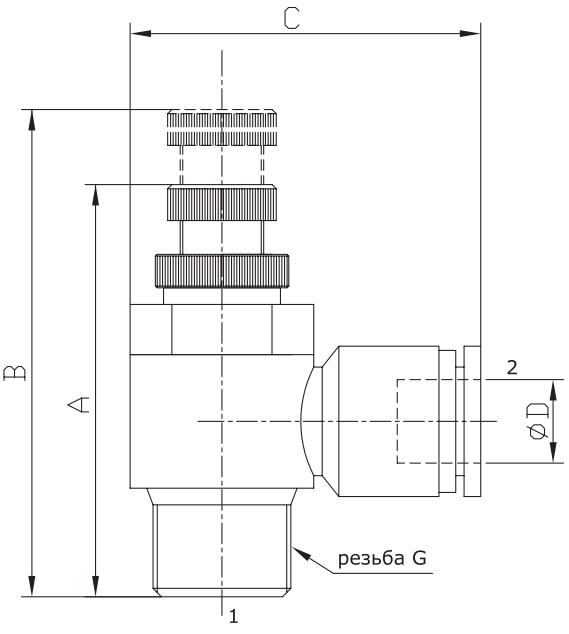

ФИТИНГ-ДРОССЕЛЬ SA

Фитинг-дроссель серии SA предназначен для фиксации пневматических пластиковых трубок из полиэтилена, полиуретана, полиамида (рилсана), нейлона и других синтетических материалов, а также для регулирования скорости перемещения штока пневмоцилиндра.

ОБОЗНАЧЕНИЕ	SA	XX
ЗНАЧЕНИЕ	СЕРИЯ	ДИАМЕТР ТРУБКИ D, ММ
ТИПОРАЗМЕР		4, 6, 8, 10, 12, 14, 16

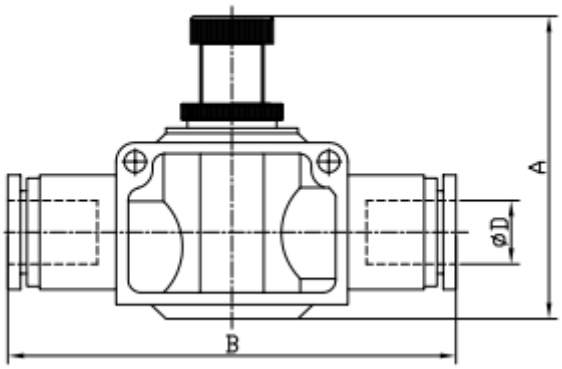

КЛАПАН БЫСТРОГО ВЫХЛОПА QEV

Клапан быстрого выхлопа позволяет увеличить скорость движения поршня цилиндра, т. к. отработанный воздух выбрасывается непосредственно через клапан не доходя до распределителя.

Обозначение	QEV	XX
Значение	Серия	Исполнение габаритов корпуса
Типоразмер		01, 02, 03, 04

Технические характеристики:

Рабочая среда	воздух
Диапазон рабочего давления, Мпа	0–0,95
Диапазон рабочей температуры, °С	0–60

Схема

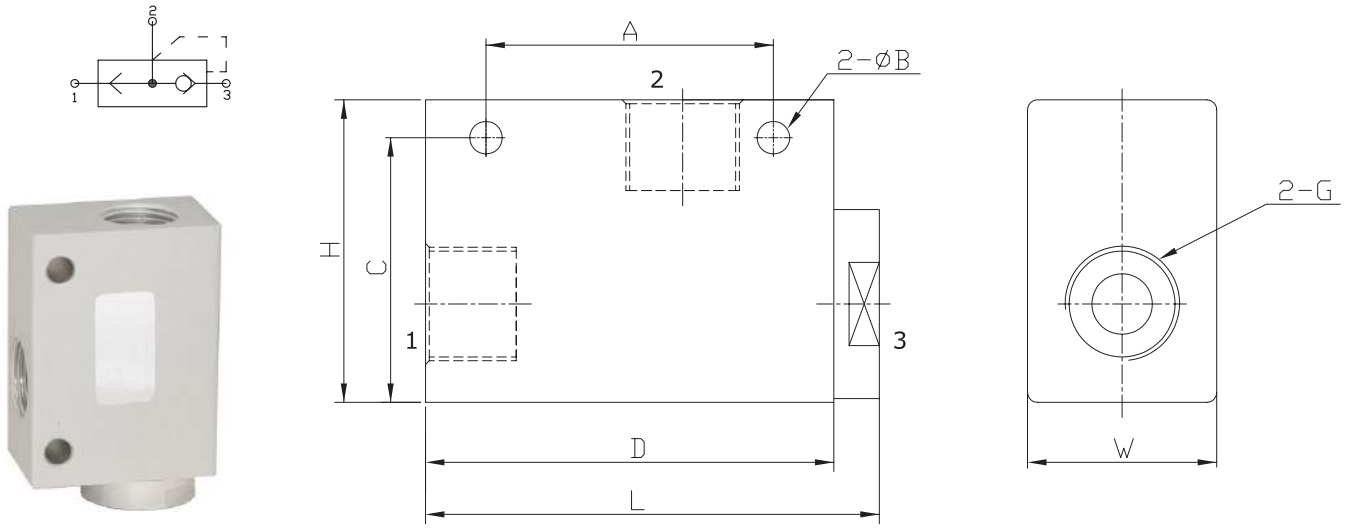

ТАБЛИЦА РАЗМЕРОВ (ММ):

	L	W	H	A	B	C	D	G
QEV-01	46	20	32	30	4,3	27	40	1/8"
QEV-02	62	25	40	39	5,6	33,5	55	1/4"
QEV-03	62	25	40	39	5,6	33,5	55	3/8"
QEV-04	98	38	64	60	8,5	51	90	1/2"
QEV-05	128	70	85	95	11	74	128	14

ЛОГИЧЕСКИЙ КЛАПАН QRV (ИЛИ)

Логический клапан «ИЛИ» позволяет иметь выходной пневматический сигнал в порту 2 при условии, если на любом из входов будет пневматический сигнал. Если на обоих входах есть сигналы с разным уровнем давления то на выходе будет сигнал с более высоким уровнем.

Обозначение	QRV	XX
Значение	Серия	Исполнение габаритов корпуса
Типоразмер		01, 02, 03

Технические характеристики:

Рабочая среда	воздух
Диапазон рабочего давления, Мпа	0–1,0
Диапазон рабочей температуры, °С	0–60

Схема

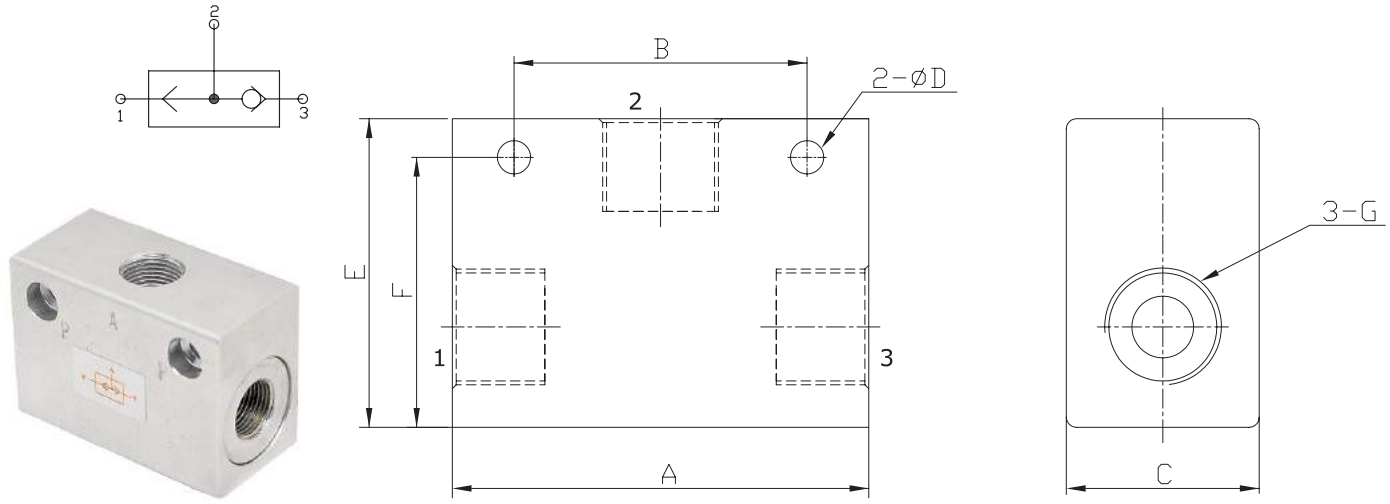

ТАБЛИЦА РАЗМЕРОВ (ММ):

	A	B	C	D	E	F	G
QRV-01	40	24	16	4,5	25	20,5	1/8"
QRV-02	50	35	22	5,5	35	25	1/4"
QRV-03	75	48	30	7	50	42	3/8"

ОБРАТНЫЙ КЛАПАН КА

Обратный клапан серии КА позволяет пропускать поток сжатого воздуха только в одном направлении, препятствуя его обратному перемещению

Обозначение	КА	XX
Значение	Серия	Присоединительная резьба
Типоразмер		06 – 1/8", 08 – 1/4", 10 – 3/8" 15 – 1/2", 20 – 3/4", 25 – 1"

Технические характеристики:

Рабочая среда	воздух
Диапазон рабочего давления, Мпа	0,05–1,0
Диапазон рабочей температуры, °С	0–60

ТАБЛИЦА РАЗМЕРОВ (ММ):	
Модель	**G**
КА-06	1/8"
КА-08	1/4"
КА-010	3/8"
КА-015	1/2"
КА-020	3/4"
КА-025	1"

ОТСЕЧНОЙ КЛАПАН MV

Отсечной клапан MV предназначен для быстрого отключения трубопровода сжатого воздуха.

Обозначение	MV	XX
Значение	Серия	Присоединительная резьба
Типоразмер		01 – 1/8", 02 – 1/4", 03 – 3/8" 04 – 1/2", 06 – 3/4"

Технические характеристики:

Рабочая среда	воздух
Диапазон рабочего давления, Мпа	0–1,0
Диапазон рабочей температуры, °С	0–60

ТАБЛИЦА РАЗМЕРОВ (ММ):	
Модель	**G**
MV-01	1/8"
MV-02	1/4"
MV-03	3/8"
MV-04	1/2"
MV-06	3/4"

КЛАПАН Q22HD

Клапан Q22HD с пневматическим управлением.

Обозначение	Q22HD	XX
Значение	Серия	Присоединительная резьба
Типоразмер		15 - 1/2", 25 - 1"

ТАБЛИЦА РАЗМЕРОВ (ММ):	
Модель	**G**
Q22HD-15	1/2"
Q22HD-25	1"

ИМПУЛЬСНЫЙ КЛАПАН MCF

Импульсный клапан серии MCF-40 прямого действия с диафрагмой. Перекрывает поток сжатого воздуха при поступлении на катушку клапана управляющего напряжения.

Обозначение	MCF	XX
Значение	Серия	Присоединительная резьба
Типоразмер		25 - 1", 40 - 3/2", 50-2"

ТАБЛИЦА РАЗМЕРОВ (ММ):	
Модель	**G**
MCF-25	1"
MCF-40	3/2"
MCF-50	2"

КАТУШКА ДЛЯ АРМАТУРНЫХ КЛАПАНОВ

Обозначение	MCF	XX
Значение	Серия	Напряжение (В)
MCF AC220V		~220
MCF AC220V		~24

ЭЛЕКТРОМАГИТНЫЙ КЛАПАН ZS

Клапан предназначен как для сжатого воздуха так и для воды.

Действие клапана основано на открытии или закрытии проходного сечения клапана при помощи прямого действия на плунжер магнитного поля электромагнитной катушки или путём усиления за счёт мембраны и потока рабочего тела.

Технические характеристики:

Рабочая температура, °С	0-65
Напряжение (В)	12, 24, 220

ОБОЗНАЧЕНИЕ	ТИП КЛАПАНА	ДИАМЕТР ПРОХОДНОГО СЕЧЕНИЯ	КОЭФФИЦИЕНТ РАСХОДА	ПРИСОЕД. РАЗМЕР	РАБОЧЕЕ ДАВЛЕНИЕ, БАР (КАТУШКА 220 В)	РАБОЧЕЕ ДАВЛЕНИЕ, БАР (КАТУШКА 24В ИЛИ 12В)
ZS-06L	2/2, НОРМАЛЬНО ЗАКРЫТЫЙ	2,5	0,23	1/8	0....7	0....5
ZS-08L	2/2, НОРМАЛЬНО ЗАКРЫТЫЙ	10	0,6	1/4	0....20	0....16
ZS-10L	2/2, НОРМАЛЬНО ЗАКРЫТЫЙ	16	4,8	3/8	0....10	0....6
ZS-15L	2/2, НОРМАЛЬНО ЗАКРЫТЫЙ	16	4,8	1/2	0....10	0....6
ZS-20L	2/2, НОРМАЛЬНО ЗАКРЫТЫЙ	20	7,6	3/4	0....10	0....6
ZS-25L	2/2, НОРМАЛЬНО ЗАКРЫТЫЙ	25	12	1	0....10	0....6
ZS-35L	2/2, НОРМАЛЬНО ЗАКРЫТЫЙ	32	24	1-1/4	0....10	0....6
ZS-40L	2/2, НОРМАЛЬНО ЗАКРЫТЫЙ	40	29	1-1/2	0....10	0....6
ZS-50L	2/2, НОРМАЛЬНО ЗАКРЫТЫЙ	50	48	2	0....10	0....6
ZS-10H	2/2, НОРМАЛЬНО ОТКРЫТЫЙ	16	4,8	3/8	0....5	0....3
ZS-15H	2/2, НОРМАЛЬНО ОТКРЫТЫЙ	16	4,8	1/2	0....5	0....3
ZS-20H	2/2, НОРМАЛЬНО ОТКРЫТЫЙ	20	7,6	3/4	0....5	0....3
ZS-25H	2/2, НОРМАЛЬНО ОТКРЫТЫЙ	25	12	1	0....5	0....3
ZS-35H	2/2, НОРМАЛЬНО ОТКРЫТЫЙ	32	24	1-1/4	0....5	0....3
ZS-40H	2/2, НОРМАЛЬНО ОТКРЫТЫЙ	40	29	1-1/2	0....5	0....3
ZS-50H	2/2, НОРМАЛЬНО ОТКРЫТЫЙ	50	48	2	0....5	0....3

РЕДУКТОРЫ

Редуктор предназначен для регулировки давления. Может использоваться как самостоятельно, так и в составе блока подготовки воздуха. Манометр и кронштейн входят в комплект.

Обозначение	AR/BR/ JAR	XXXX	XX
Значение	Серия	Пропускная способность	Присоединение
Варианты позиции		2000 – 2000 л/мин (присоединение 1/4"), 3000 – 3000 л/мин (присоединение 3/8"), 4000 – 4000 л/мин (присоединение 1/2" или 3/4") 5000 – 5000 л/мин (присоединение 3/4" или 1") 20000 – 20000 л/мин	06 – 3/4" 10 – 1"

Технические характеристики:

Рабочая температура, °C	5–60
Вес, кг	0,23
Регулируемый диапазон давления, МПа	0,05–0,85
Максимальное рабочее давление, МПа	0,95
Давление разрушения, МПа	1,5

РЕДУКТОРЫ AR

Схема

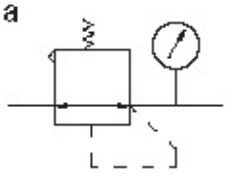

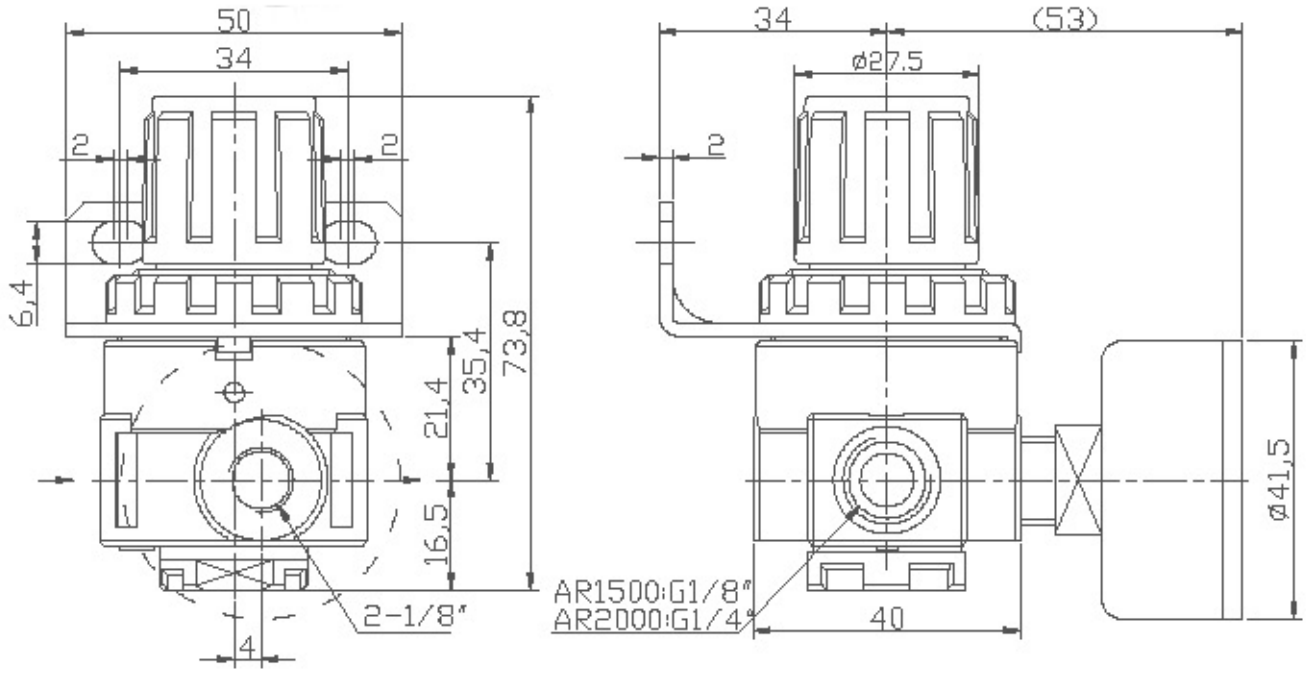

РЕДУКТОРЫ AR, BR И JAR

РЕДУКТОР BR

Схема

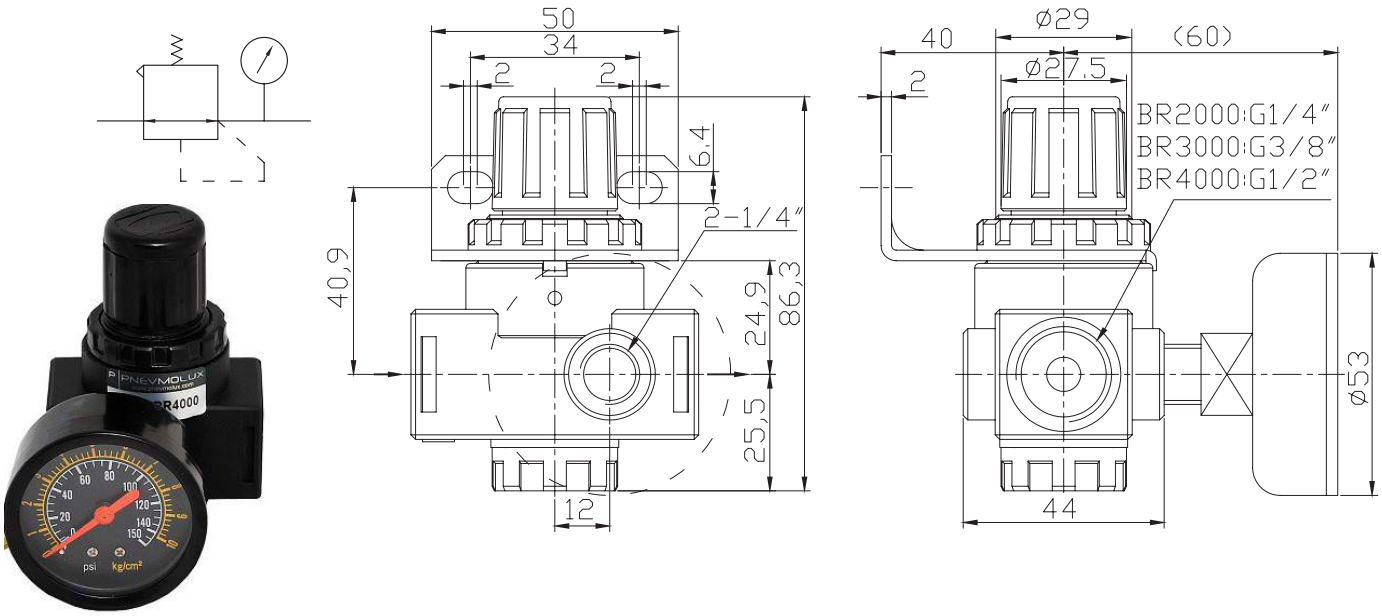

РЕДУКТОР JAR

Схема

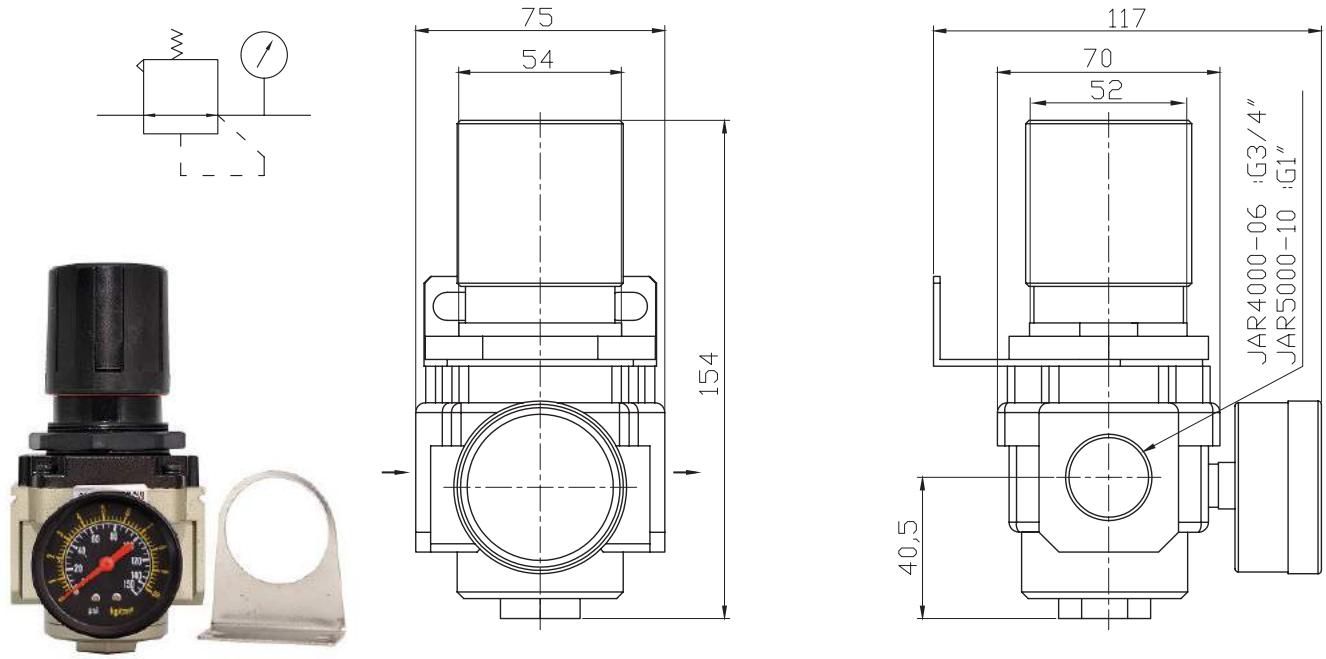

ФИЛЬТРЫ

Фильтры предназначены для фильтрации сжатого воздуха и отвода конденсата. Отвод конденсата полуавтоматический. Могут использоваться как самостоятельно, так и в составе блока подготовки воздуха.

Обозначение	BF	XXXX	XX
Значение	Серия	Пропускная способность	Присоединение
Варианты позиции		2000 – 2000 л/мин (присоединение 1/4"), 3000 – 3000 л/мин (присоединение 3/8"), 4000 – 4000 л/мин (присоединение 1/2" или 3/4"), 5000 – 5000 л/мин (присоединение 3/4" или 1")	06 – 3/4" 10 – 1"

ФИЛЬТРЫ BF

Схема

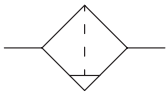

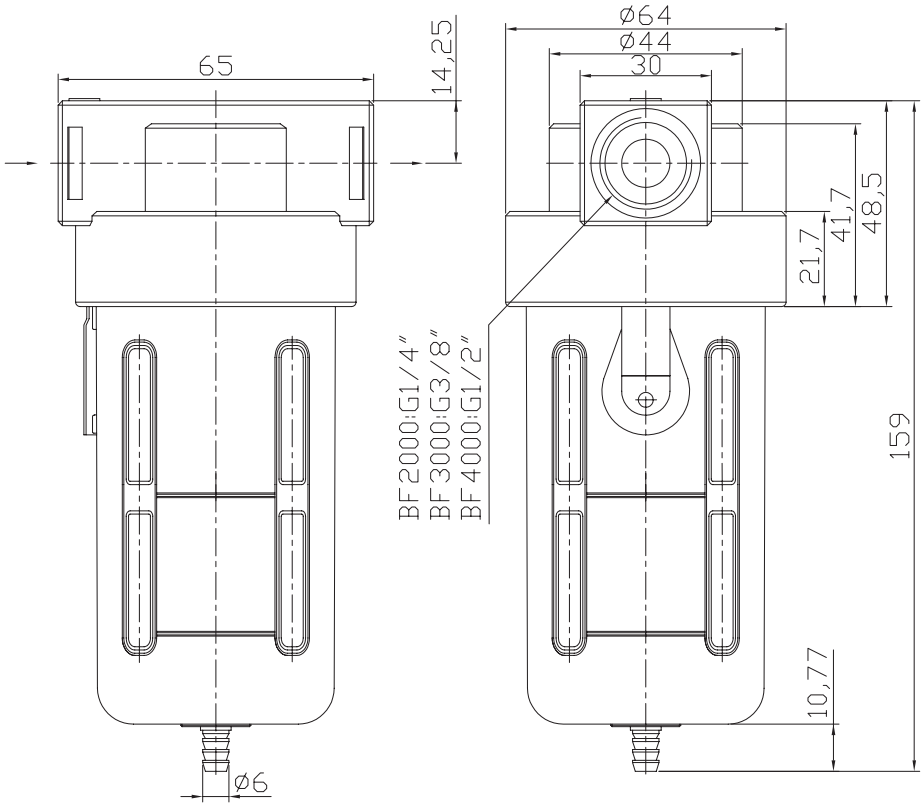

Технические характеристики:

	BF2000	BF3000	BF4000
Подсоединение воздуха	1/4"	3/8"	1/2"
Рабочая температура, °C	5-60	5-60	5-60
Вес, кг	0,33	0,33	0,33
Объем стакана фильтра, $см^3$	60	60	60
Размер фильтруемых частиц, мкм	40	40	40
Давление разрушения, МПа	1,5	1,5	1,5
Пропускная способность, л/мин	2000	3000	4000

ФИЛЬТРЫ JAF

Предназначены для фильтрации сжатого воздуха и отвода конденсата, присоединение G 2", пропускная способность 20 000 л/мин

Обозначение	JAF	XXXX
Значение	Серия	Пропускная способность
Варианты позиции		20000 - 20000 л/мин

ХАРАКТЕРИСТИКА	ЗНАЧЕНИЕ
ПОДСОЕДИНЕНИЕ ВОЗДУХА	2
РАБОЧАЯ ТЕМПЕРАТУРА, °С	5-60
ВЕС, КГ	4.4
ОБЪЕМ СТАКАНА ФИЛЬТРА, СМ3	180
РАЗМЕР ФИЛЬТРУЕМЫХ ЧАСТИЦ, МКМ	5
ДАВЛЕНИЕ РАЗРУШЕНИЯ, МПА	1,5
ПРОПУСКНАЯ СПОСОБНОСТЬ, Л/МИН	20 000

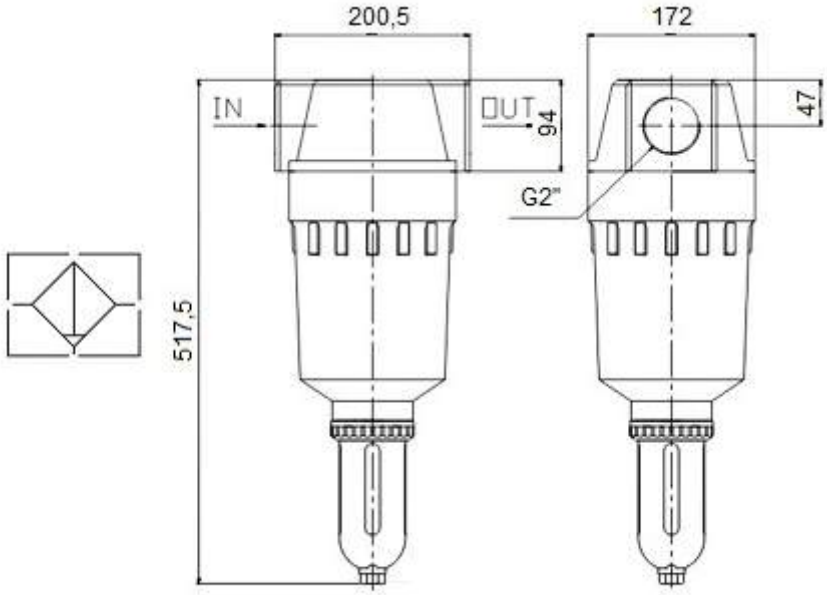

ЛУБРИКАТОРЫ

Лубрикаторы предназначены для добавления масла в воздух. Могут использоваться как самостоятельно, так и в составе блока подготовки воздуха.

Обозначение	AL/BL/JAL	XXXX	XX
Значение	Серия	Пропускная способность	Присоединение
Варианты позиции		1500 – 1500 л/мин (присоединение 1/8"), 2000 – 2000 л/мин (присоединение 1/4"), 3000 – 3000 л/мин (присоединение 3/8"), 4000 – 4000 л/мин (присоединение 1/2" или 3/4"), 5000 – 5000 л/мин (присоединение 3/4" или 1")	06 – 3/4" 10 – 1"

ЛУБРИКАТОР AL1500

Схема

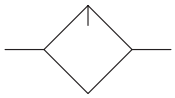

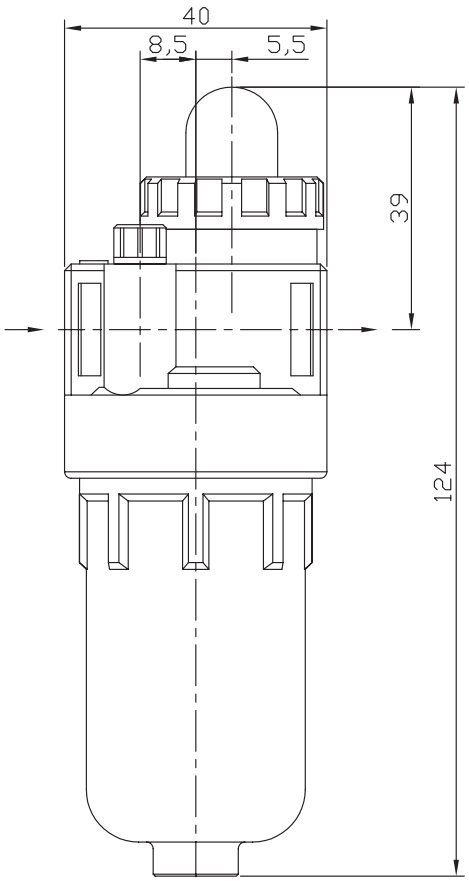

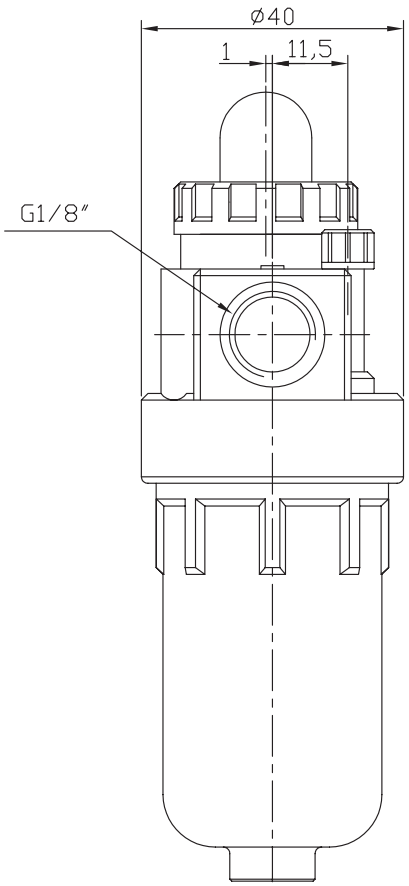

Технические характеристики:

Подсоединение воздуха	1/8"
Вес, кг	0,17
Объем стакана масла, см^3	0,17
Рабочая температура, °C	5–60
Давление разрушения, МПа	1,5
Вязкость масла	ISO VG 32
Пропускная способность, л/мин	1500

ЛУБРИКАТОРЫ BL

Схема

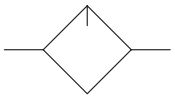

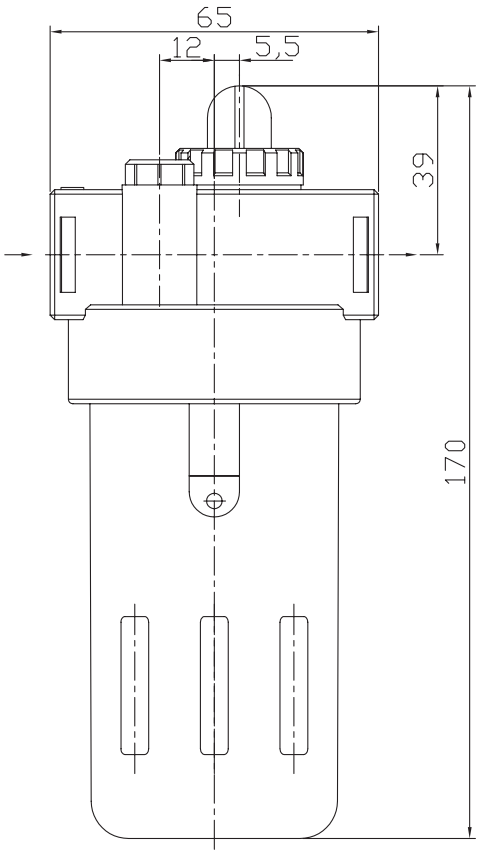

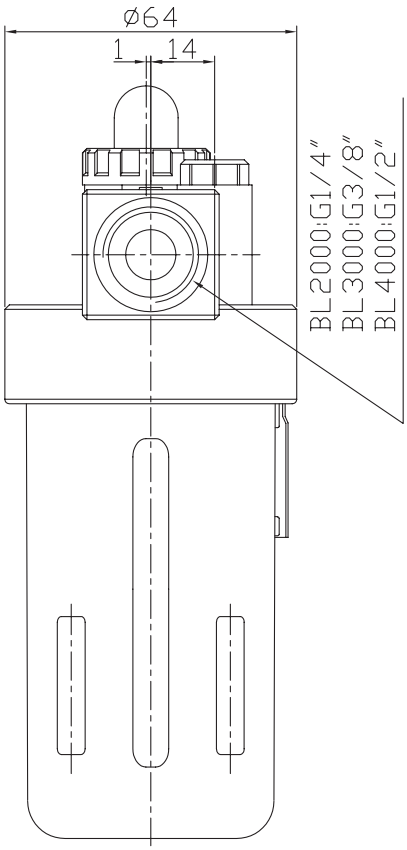

Технические характеристики:

	BL2000	BL3000	BL4000
Подсоединение воздуха	1/4"	3/8"	1/2"
Рабочая температура, °C	5–60	5–60	5–60
Вес, кг	0,25	0,25	0,25
Объем стакана масла, $см^3$	90	90	90
Давление разрушения, МПа	1,5	1,5	1,5
Вязкость масла	ISO VG 32	ISO VG 32	ISO VG 32
Пропускная способность, л/мин	2000	3000	4000

ЛУБРИКАТОРЫ JAL

Схема

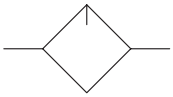

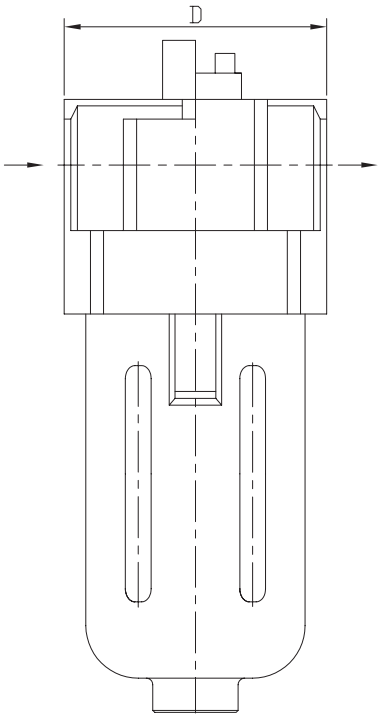

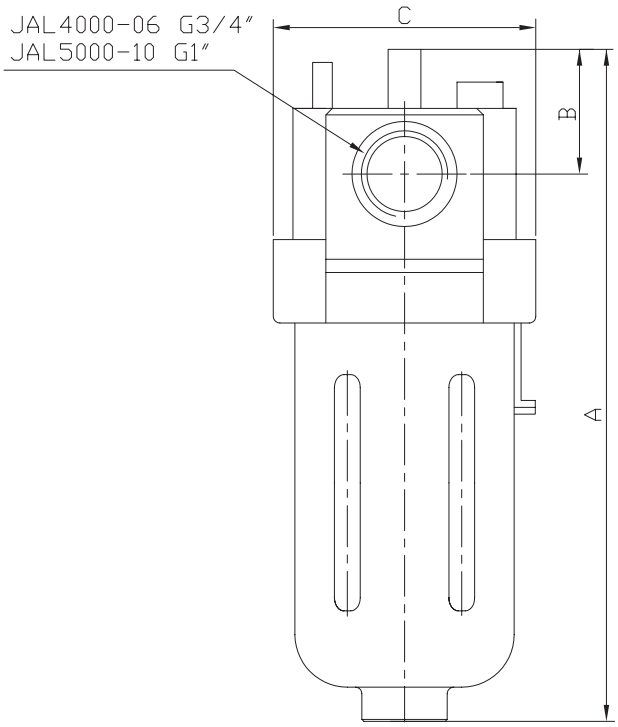

ТАБЛИЦА РАЗМЕРОВ (ММ):

	A	B	C	D
JAL4000-06	177	39	70	70
JAL5000-10	254	45	90	90

Технические характеристики:

	JAL4000-06	JAL5000-10
Подсоединение воздуха	3/4"	1"
Рабочая температура, °C	5–60	5–60
Давление разрушения, МПа	1,5	1,5
Вязкость масла	ISO VG 32	ISO VG 32
Пропускная способность, л/мин	4000	5000

ФИЛЬТРЫ-РЕГУЛЯТОРЫ

Фильтр-регулятор совмещает в одном корпусе редуктор и фильтр. Используется для регулировки давления и фильтрации сжатого воздуха. Поставляется в комплекте с манометром и крепежным кронштейном. Отвод конденсата полуавтоматический.

Обозначение	AFR/BFR/ JAW	XXXX	XX
Значение	Серия	Пропускная способность	Присоединение
Варианты позиции		2000 - 2000 л/мин (присоединение 1/4"), 3000 - 3000 л/мин (присоединение 3/8"), 4000 - 4000 л/мин (присоединение 1/2" или 3/4"), 5000 - 5000 л/мин (присоединение 1/2" или 3/4")	06 - 3/4" 10 - 1"

ФИЛЬТРЫ-РЕГУЛЯТОРЫ AFR

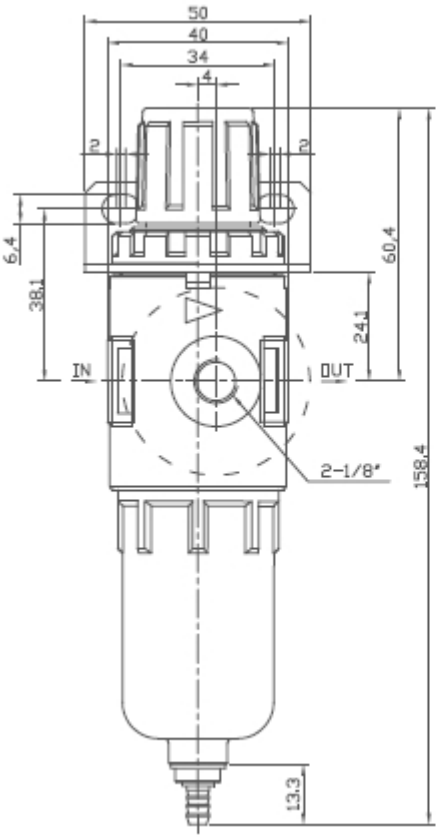

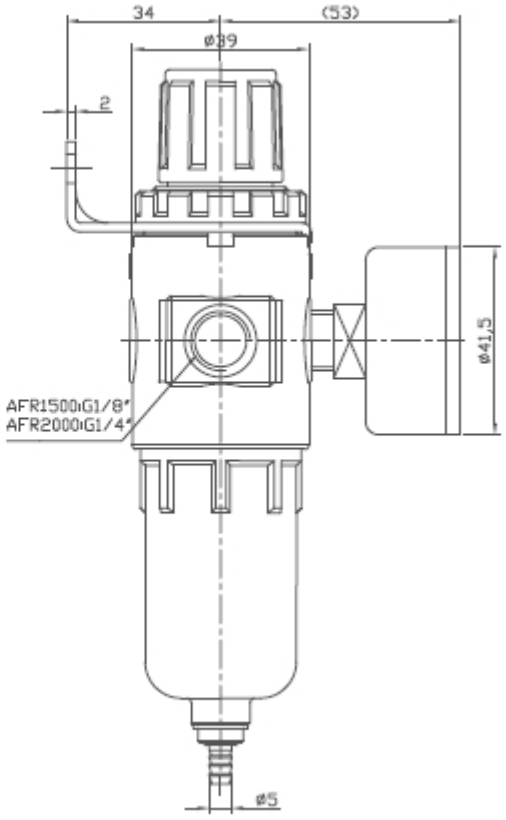

Технические характеристики

	AFR2000
Подсоединение воздуха	1/4"
Рабочая температура, °С	5–60
Вес, кг	0,26
Объем стакана фильтра, см^3	15
Размер фильтруемых частиц, мкм	40
Регулируемый диапазон давления, МПа	0,05–0,85
Максимальное рабочее давление, МПа	0,95
Давление разрушения, МПа	1,5
Пропускная способность, л/мин	2000

ФИЛЬТРЫ-РЕГУЛЯТОРЫ BFR

Схема

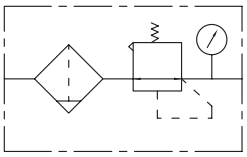

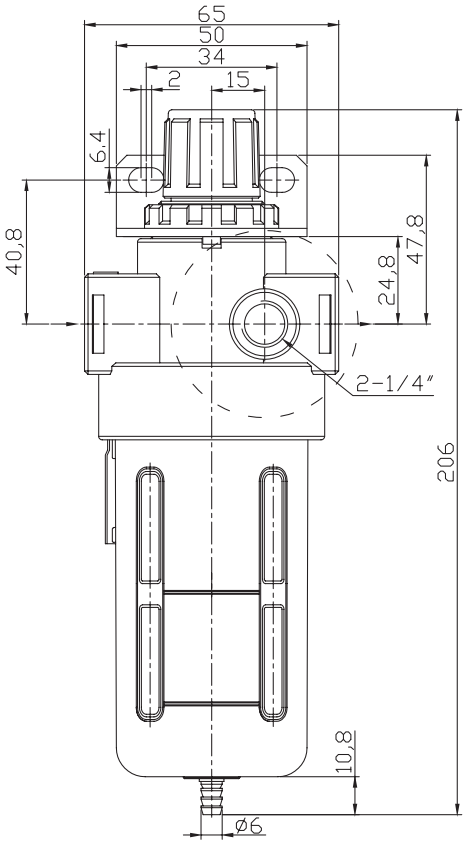

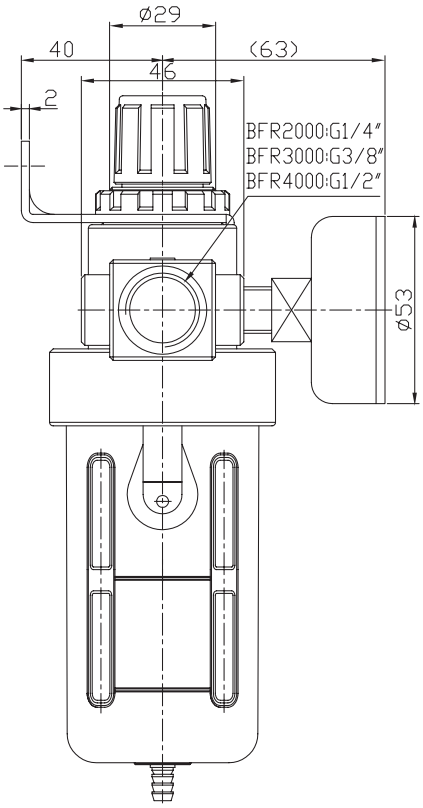

Технические характеристики:

	BFR2000	BFR3000	BFR4000
Подсоединение воздуха	1/4"	3/8"	1/2"
Рабочая температура, °C	5–60	5–60	5–60
Вес, кг	0,4	0,4	0,4
Объем стакана фильтра, см^3	60	60	60
Размер фильтруемых частиц, мкм	40	40	40
Регулируемый диапазон давления, МПа	0,05–0,85	0,05–0,85	0,05–0,85
Максимальное рабочее давление, МПа	0,95	0,95	0,95
Давление разрушения, МПа	1,5	1,5	1,5
Пропускная способность, л/мин	2000	3000	4000

ФИЛЬТРЫ-РЕГУЛЯТОРЫ JAW

Схема

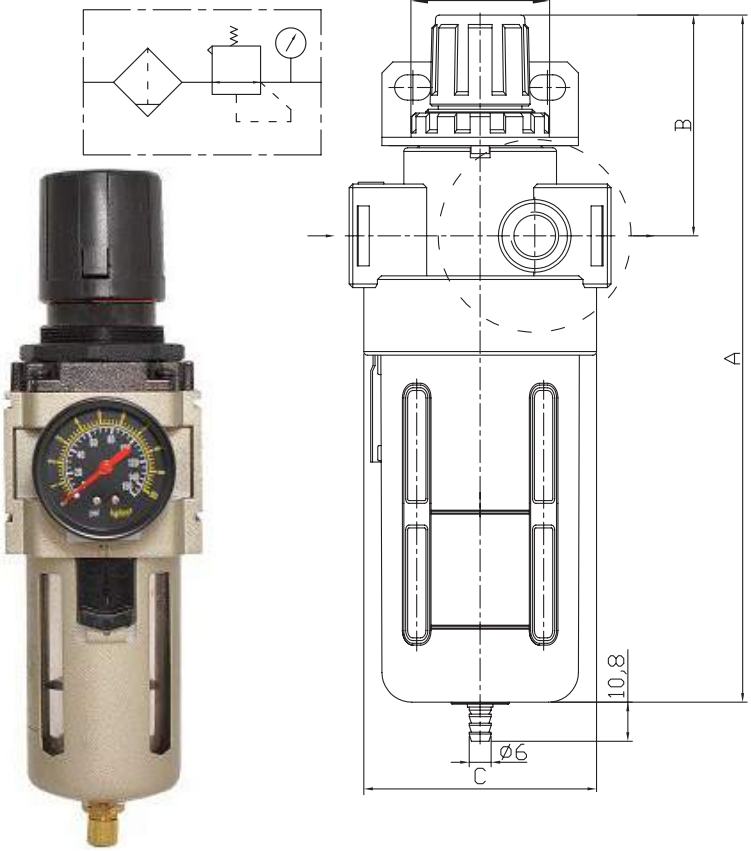

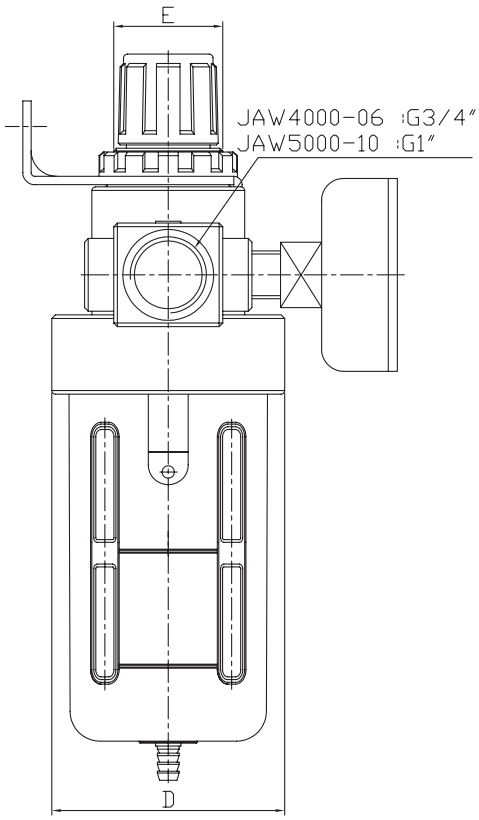

ТАБЛИЦА РАЗМЕРОВ (ММ):

	A	B	C	D	E
JAW4000-06	267	114	70	70	54
JAW5000-10	338	116	90	90	54

Технические характеристики:

	JAW4000-06	JAW5000-10
Подсоединение воздуха	3/4"	1"
Рабочая температура, °C	5-60	5-60
Размер фильтруемых частиц, мкм	25	25
Давление разрушения, МПа	1,5	1,5
Пропускная способность, л/мин	4000	5000

БЛОКИ ПОДГОТОВКИ ВОЗДУХА

Блоки подготовки воздуха предназначены для очистки сжатого воздуха от механических частиц и влаги, а также для подачи в пневмомагистраль масла. Отвод конденсата полуавтоматический.

Обозначение	MFRL/FRL	XXXX	XX
Значение	Серия	Пропускная способность	Присоединение
Варианты позиции		2000 - 2000 л/мин (присоединение 1/4"), 3000 - 3000 л/мин (присоединение 3/8"), 4000 - 4000 л/мин (присоединение 1/2" или 3/4"), 5000 - 5000 л/мин (присоединение 3/4")	06 - 3/4" 10 - 1"

БЛОКИ ПОДГОТОВКИ ВОЗДУХА MFRL

Схема

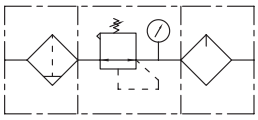

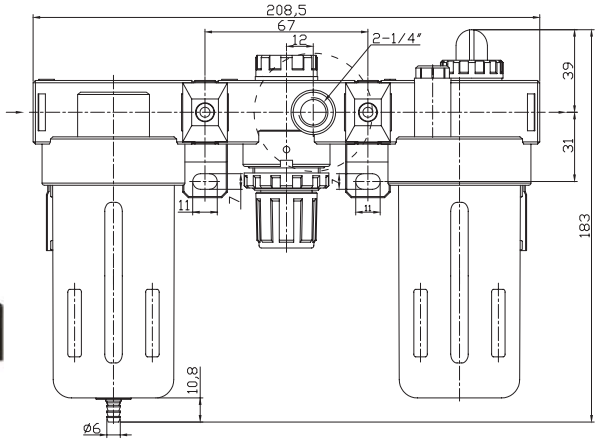

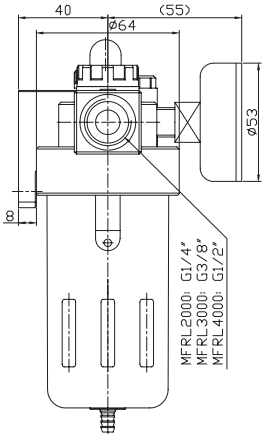

Технические характеристики:

	MFRL 2000	MFRL 3000	MFRL 4000
Подсоединение воздуха	1/4"	3/8"	1/2"
Рабочая температура, °С	5–60	5–60	5–60
Вес, кг	0,9	0,9	0,9
Объем стакана масла, см^3	90	90	90
Объем стакана фильтра, см^3	60	60	60
Размер фильтруемых частиц, мкм	40	40	40
Регулируемый диапазон давления, МПа	0,05–0,85	0,05–0,85	0,05–0,85
Максимальное рабочее давление, МПа	0,95	0,95	0,95
Давление разрушения, МПа	1,5	1,5	1,5
Вязкость масла	ISO VG 32	ISO VG 32	ISO VG 32
Пропускная способность, л/мин	2000	3000	4000

БЛОКИ ПОДГОТОВКИ ВОЗДУХА FRL

Схема

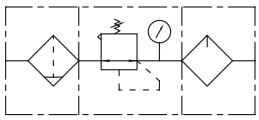

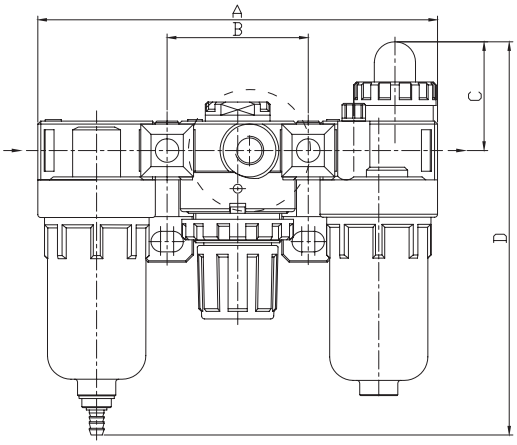

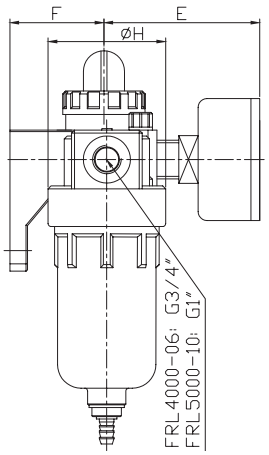

ТАБЛИЦА РАЗМЕРОВ (ММ):

	A	B	C	D	E	F	H
FRL 4000-06	253	89	41	193	69,5	50	70
FRL 5000-10	300	105	48	271,5	75,5	69,8	90

Технические характеристики:

	FRL 4000-06	FRL 5000-10
Расход нл/мин	4000	5000
Подсоединение воздуха	3/4"	1"
Рабочая температура, °С	5-60	5-60
Размер фильтруемых частиц, мкм	25	25
Регулируемый диапазон давления, МПа	0,05–0,85	0,05–0,85
Максимальное рабочее давление, МПа	1	1
Давление разрушения, МПа	1,5	1,5
Вязкость масла	ISO VG 32	ISO VG 32
Пропускная способность, л/мин	4000	5000

БЛОКИ ПОДГОТОВКИ ВОЗДУХА MFRL-CS

Схема

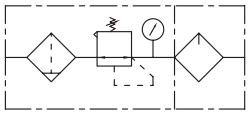

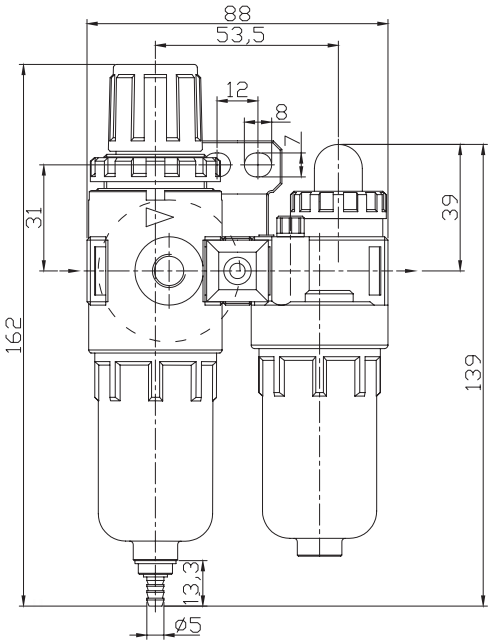

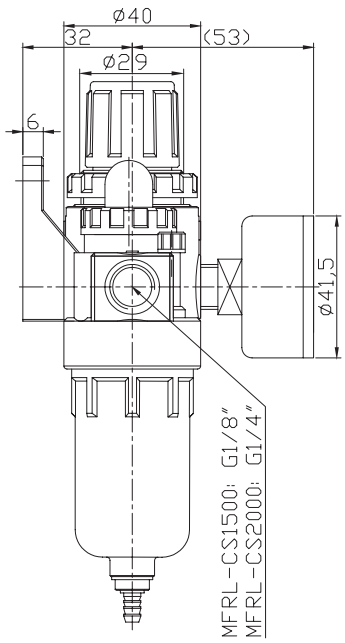

Технические характеристики:

	MFRL-CS1500	MFRL-CS2000
Подсоединение воздуха	1/8"	1/4"
Рабочая температура, °C	5-60	5-60
Вес, кг	0,5	0,5
Размер фильтруемых частиц, мкм	40	40
Объем стакана масла, см^3	25	25
Объем стакана фильтра, см^3	15	15
Регулируемый диапазон давления, МПа	0,05–0,85	0,05–0,85
Максимальное рабочее давление, МПа	0,95	0,95
Давление разрушения, МПа	1,5	1,5
Вязкость масла	ISO VG 32	ISO VG 32
Пропускная способность, л/мин	1500	2000

Отвод конденсата полуавтоматический.

БЛОКИ ПОДГОТОВКИ ВОЗДУХА MFRL-C

Схема

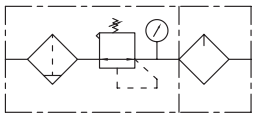

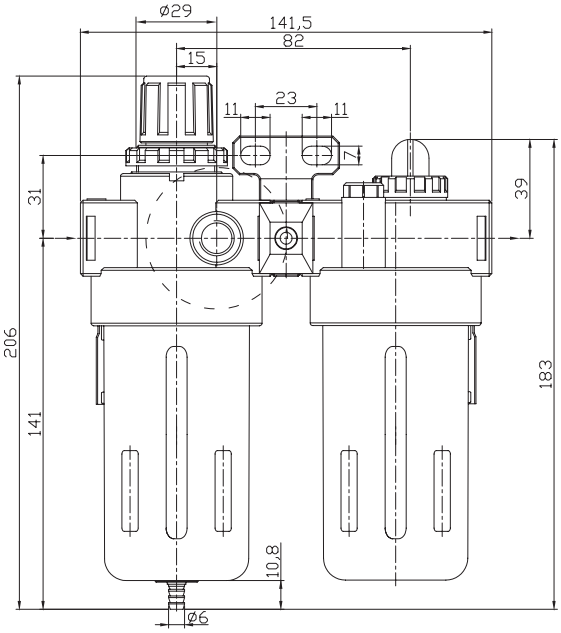

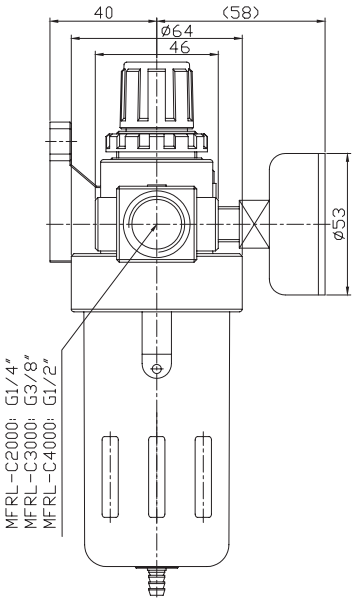

Технические характеристики:

	MFRL-C2000	MFRL-C3000	MFRL-C4000
Подсоединение воздуха	1/4"	3/8"	1/2"
Рабочая температура, °C	5–60	5–60	5–60
Вес, кг	0,9	0,9	0,9
Размер фильтруемых частиц, мкм	40	40	40
Объем стакана масла, $см^3$	90	90	90
Объем стакана фильтра, $см^3$	60	60	60
Регулируемый диапазон давления, МПа	0,05–0,85	0,05–0,85	0,05–0,85
Максимальное рабочее давление, МПа	0,95	0,95	0,95
Давление разрушения, МПа	1,5	1,5	1,5
Вязкость масла	ISO VG 32	ISO VG 32	ISO VG 32
Пропускная способность, л/мин	2000	3000	4000

Отвод конденсата полуавтоматический.

БЛОКИ ПОДГОТОВКИ ВОЗДУХА FRL-C

Схема

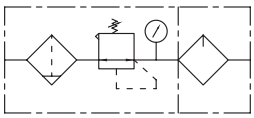

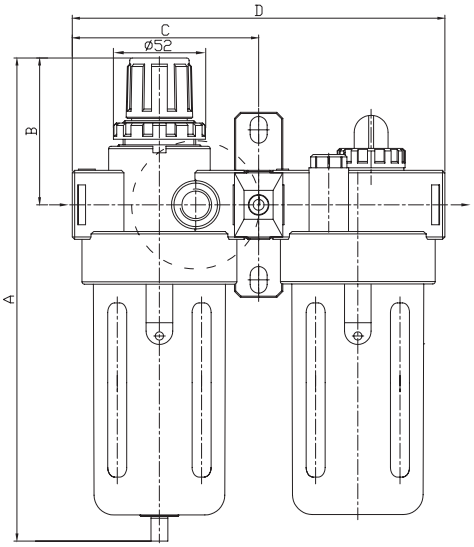

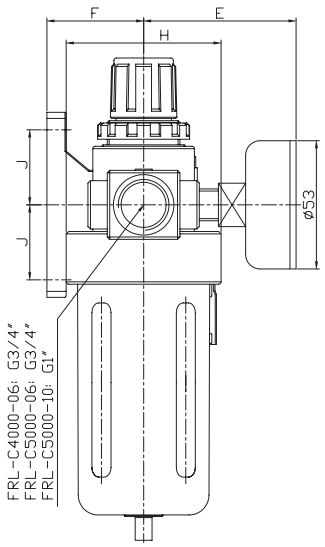

ТАБЛИЦА РАЗМЕРОВ (ММ):

	A	B	C	D	E	F	H	J
FRL-C4000-06	267	114	82	164	70,5	50	70	40
FRL-C5000-06	338	116	97,5	195	75,5	69,8	90	50
FRL-C5000-10	338	116	97,5	195	75,5	69,8	90	50

Технические характеристики:

	FRL-C4000-06	FRL-C5000-06	FRL-C5000-10
Подсоединение воздуха	3/4"	3/4"	1"
Рабочая температура, °C	5–60	5–60	5–60
Размер фильтруемых частиц, мкр	25	25	25
Регулируемый диапазон давления, МПа	0,05–0,85	0,05–0,85	0,05–0,85
Максимальное рабочее давление, МПа	1,0	1,0	1,0
Давление разрушения, МПа	1,5	1,5	1,5
Вязкость масла	ISO VG 32	ISO VG 32	ISO VG 32
Пропускная способность, л/мин	4000	5000	5000

Отвод конденсата полуавтоматический.

ЦАНГОВЫЕ ФИТИНГИ СЕРИЙ «РЕЗЬБА-ЦАНГА»

Цанговые фитинги серий «Резьба-цанга» предназначены для фиксации пневматических пластиковых трубок из полиэтилена, полиуретана, полиамида (рислана, нейлона) и других синтетических материалов. Трубка устанавливается в фитинг и извлекается из него одной рукой.

Высокая прочность, компактные размеры и установленное уплотнительное кольцо позволяют использовать фитинг в различных областях машиностроения, включая вакуумные системы. Фитинги имеют корпус из ударопрочного технополимера. Многозубцовый цанговый зажим выполнен из нержавеющей стали и надежно фиксирует трубку в фитинге. Уплотнение трубки и резьбового соединения осуществляется при помощи колец из пербунана (NBR) не содержащего силикон. Нажимное кольцо цанги и направляющие втулки трубки выполнены из пластика.

Для удобства монтажа прямые фитинги помимо наружной шестигранной головки имеют и внутреннее шестигранное отверстие. Угловые фитинги выполнены поворотными.

Таким образом, фитинги легко можно установить даже в самых труднодоступных местах.

Маркировка фитингов:

PC – прямой цанговый фитинг;
PB – тройник-разветвитель цанговый T-образный;
PX – тройник-разветвитель цанговый Y-образный;
PH – угловой цанговый фитинг;
HVFS – фитинг цанговый с отсечным краном.

ФИТИНГ PC

Обозначение	PC	XX	XX
Значение	Серия	Диаметр трубки D, мм	Присоединительная резьба
Варианты присоединений		4, 6, 8, 10, 12	M5; 01-1/8"; 02-1/4"; 03-3/8"; 04-1/2"

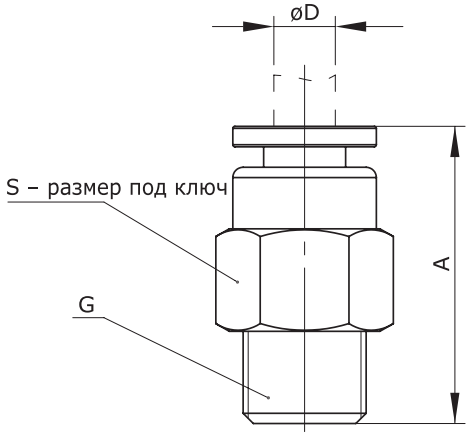

Материал: металл.

ТАБЛИЦА РАЗМЕРОВ (ММ):

	A	D	G	S
PC4-M5	19,5	4	M5	10
PC4-01	19	4	1/8"	10
PC4-02	19	4	1/4"	14
PC6-M5	22	6	M5	12
PC6-01	21,5	6	1/8"	12
PC6-02	21	6	1/4"	14
PC6-03	20	6	3/8"	17
PC6-04	22	6	1/2"	21
PC8-01	26,5	8	1/8"	14
PC8-02	24	8	1/4"	14
PC8-03	22	8	3/8"	17
PC8-04	24	8	1/2"	21
PC10-01	28,5	10	1/8"	17
PC10-02	28	10	1/4"	17
PC10-03	25,5	10	3/8"	17
PC10-04	24,5	10	1/2"	21
PC12-02	31	12	1/4"	19
PC12-03	28	12	3/8"	19
PC12-04	25,5	12	1/2"	21

ФИТИНГ PB

Обозначение	PB	XX	XX
Значение	Серия	Диаметр трубки D, мм	Присоединительная резьба
Варианты присоединений		4, 6, 8, 10, 12	01-1/8", 02-1/4", 03-3/8", 04-1/2"

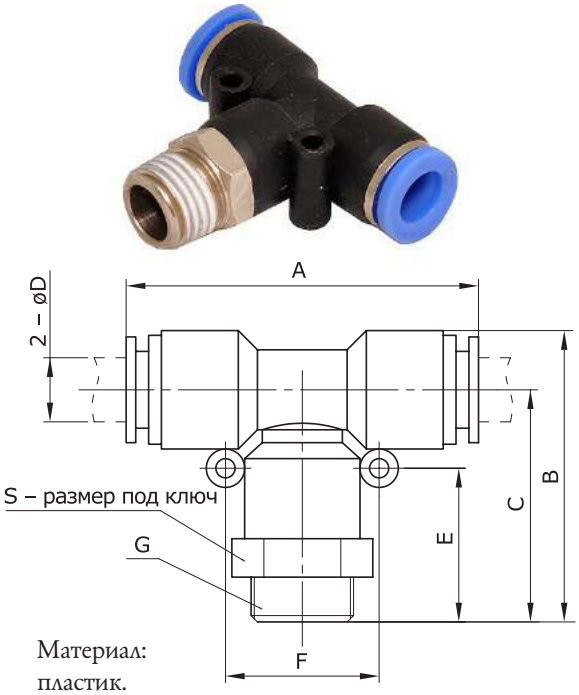

Материал:
пластик.

ТАБЛИЦА РАЗМЕРОВ (ММ):

	A	B	C	D	E	F	S	G
PB4-01	35	30	25	4	17	16	10	1/8"
PB4-02	35	32	28	4	20	16	10	1/4"
PB6-01	39	32	28	6	20	16	12	1/8"
PB6-02	39	35	30	6	22	16	12	1/4"
PB6-03	39	35	30	6	22	16	14	3/8"
PB6-04	39	38	32	6	24	16	21	1/2"
PB8-01	45	36	30	8	20	18	14	1/8"
PB8-02	45	38	32	8	22	18	14	1/4"
PB8-03	45	38	32	8	22	18	14	3/8"
PB8-04	45	40	34	8	24	18	21	1/2"
PB10-02	55	44	36	10	23	23	17	1/4"
PB10-03	55	44	36	10	23	23	21	3/8"
PB10-04	55	47	38	10	25	23	24	1/2"
PB12-02	55,5	45	36	12	23	25	19	1/4"
PB12-03	55,5	45	36	12	23	25	21	3/8"
PB12-04	55,5	47	38	12	25	25	24	1/2"

ФИТИНГ PX

Обозначение	PX	XX	XX
Значение	Серия	Диаметр трубки D, мм	Присоединительная резьба
Варианты присоединений		4, 6, 8, 10, 12	01-1/8", 02-1/4", 03-3/8", 04-1/2"

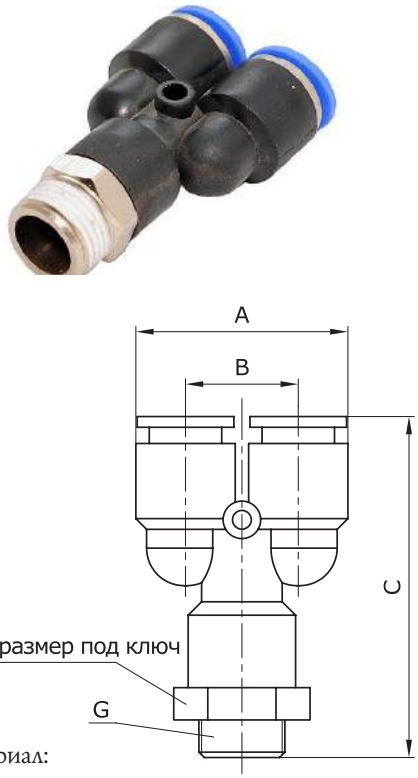

Материал:
пластик.

ТАБЛИЦА РАЗМЕРОВ (ММ):

	A	B	C	D	E	G	S
PX4-01	22	11	42	4	29	1/8"	10
PX4-02	22	11	42	4	29	1/4"	14
PX6-01	27	13,5	42	6	29	1/8"	12
PX6-02	27	13,5	44	6	30	1/4"	14
PX6-03	27	13,5	44	6	30	3/8"	17
PX6-04	27	13,5	46	6	32	1/2"	21
PX8-01	30	15,5	46	8	29	1/8"	14
PX8-02	30	15,5	47	8	30	1/4"	14
PX8-03	30	15,5	48	8	31	3/8"	17
PX8-04	30	15,5	49	8	32	1/2"	21
PX10-02	37	19	57,5	10	36	1/4"	17
PX10-03	37	19	57,5	10	36	3/8"	17
PX10-04	37	19	59	10	37	1/2"	21
PX12-02	40	21	61	12	42	1/4"	19
PX12-03	40	21	61	12	42	3/8"	19
PX12-04	40	21	62,5	12	43	1/2"	21

ФИТИНГ PCF

Обозначение	PC	XX	XX
Значение	Серия	Диаметр трубки D, мм	Присоединительная резьба
Варианты присоединений		4, 6, 8, 10, 12, 14, 16	M5 ; 01-1/8"; 02-1/4"; 03-3/8"; 04-1/2"

Материал: металл.

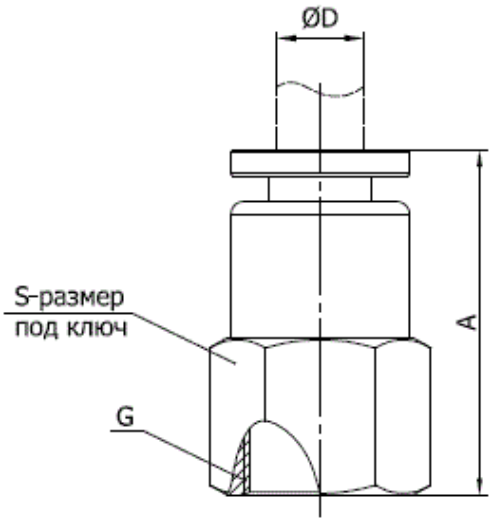

ТАБЛИЦА РАЗМЕРОВ (ММ):

	A	D	G	S
PCF4-M5		4	M5	
PCF4-01	22	4	1/8"	14
PCF4-02	25	4	1/4"	17
PCF6-M5		6	M5	
PCF6-01	23,5	6	1/8"	14
PCF6-02	26,5	6	1/4"	17
PCF6-03	27,5	6	3/8"	21
PCF6-04	29,5	6	1/2"	24
PCF8-01	25,5	8	1/8"	14
PCF8-02	28,5	8	1/4"	17
PCF8-03	29,5	8	3/8"	21
PCF8-04	31,5	8	1/2"	24
PCF10-01	29,5	10	1/8"	17
PCF10-02	32,5	10	1/4"	17
PCF10-03	33,5	10	3/8"	17
PCF10-04	35,5	10	1/2"	24
PCF12-02	33	12	1/4"	21
PCF12-03	34	12	3/8"	21
PCF12-04	36	12	1/2"	24
PCF14-03		14	3/8"	
PCF14-04		14	1/2"	
PCF16-03		16	3/8"	
PCF16-04		16	1/2"	

ФИТИНГ PD

Обозначение	PD	XX	XX
Значение	Серия	Диаметр трубки D, мм	Присоединительная резьба
Варианты присоединений		4, 6, 8, 10, 12, 14, 16	M5 ; 01-1/8"; 02-1/4"; 03-3/8"; 04-1/2"

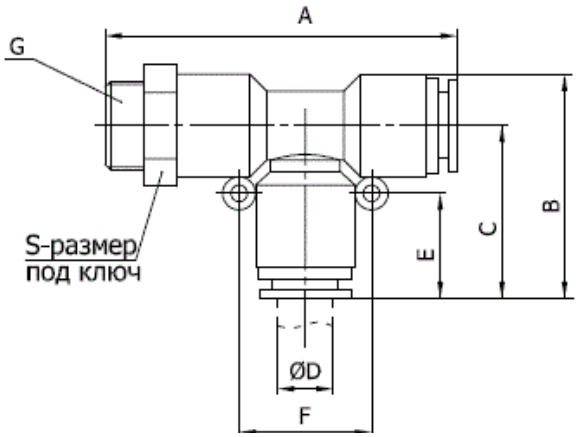

ФИТИНГИ

ТАБЛИЦА РАЗМЕРОВ (ММ):

	A	B	C	D	E	G	S
PD4-M5				4		M5	
PD4-01	42	23,5	18	4		1/8"	14
PD4-02	45	23,5	18	4		1/4"	17
PD6-M5				6		M5	
PD6-01	44	26,7	19	6		1/8"	14
PD6-02	46	26,7	19	6		1/4"	17
PD6-03	47	26,7	19	6		3/8"	20
PD6-04	53	26,7	19	6		1/2"	24
PD8-01	50	30,5	23	8		1/8"	14
PD8-02	53	30,5	23	8		1/4"	17
PD8-03	55	30,5	23	8		3/8"	20
PD8-04	58	30,5	23	8		1/2"	24
PD10-01	61	37,4	28	10		1/8"	17
PD10-02	63	37,4	28	10		1/4"	17
PD10-03	65	37,4	28	10		3/8"	20
PD10-04	68	37,4	28	10		1/2"	24
PD12-02	66,5	40	29.5	12		1/4"	21
PD12-03	67,5	40	29.5	12		3/8"	21
PD12-04	70	40	29.5	12		1/2"	24
PD14-03				14		3/8"	
PD14-04				14		1/2"	
PD16-03	73	44	31	16		3/8"	24
PD16-04	75	44	31	16		1/2"	24

ФИТИНГ PL

Обозначение	PL	XX	XX
Значение	Серия	Диаметр трубки D, мм	Присоединительная резьба
Варианты присоединений		4, 6, 8, 10, 12, 14, 16	M5 ; 01-1/8"; 02-1/4"; 03-3/8"; 04-1/2"

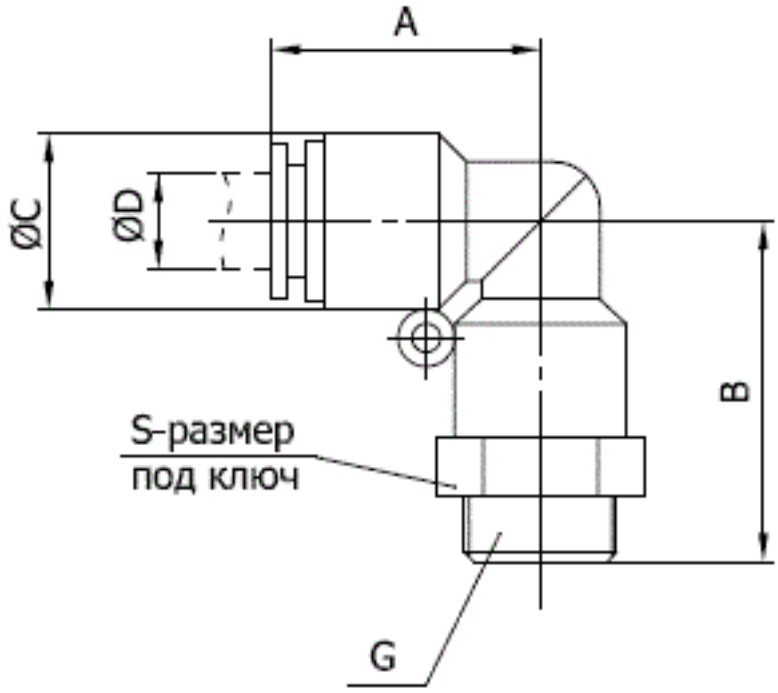

ТАБЛИЦА РАЗМЕРОВ (ММ):

	A	B	C	D	G	S
PL4-M5				4	M5	
PL4-01	18	23,8	11	4	1/8"	14
PL4-02	18	27,8	11	4	1/4"	17
PL6-M5				6	M5	
PL6-01	19	24,2	13,4	6	1/8"	14
PL6-02	19	27,2	13,4	6	1/4"	17
PL6-03	19	28,2	13,4	6	3/8"	20
PL6-04	19	32,7	13,4	6	1/2"	24
PL8-01	23	27,5	15	8	1/8"	14
PL8-02	23	31	15	8	1/4"	17
PL8-03	23	32	15	8	3/8"	20
PL8-04	23	35	15	8	1/2"	24
PL10-01	27,5	32,3	18,8	10	1/8"	17
PL10-02	27,5	35,3	18,8	10	1/4"	17
PL10-03	27,5	35,8	18,8	10	3/8"	20
PL10-04	27,5	39,5	18,8	10	1/2"	24
PL12-02	29,5	37,5	21	12	1/4"	20
PL12-03	29,5	38	21	12	3/8"	20
PL12-04	29,5	43	21	12	1/2"	24
PL14-03				14	3/8"	
PL14-04				14	1/2"	24
PL16-03	31,5	41	26	16	3/8"	24
PL16-04	31,5	44	26	16	1/2"	24

ФИТИНГ PLL

Обозначение	PLL	XX	XX
Значение	Серия	Диаметр трубки D, мм	Присоединительная резьба
Варианты присоединений		4, 6, 8, 10, 12, 14, 16	M5 ; 01-1/8"; 02-1/4"; 03-3/8"; 04-1/2"

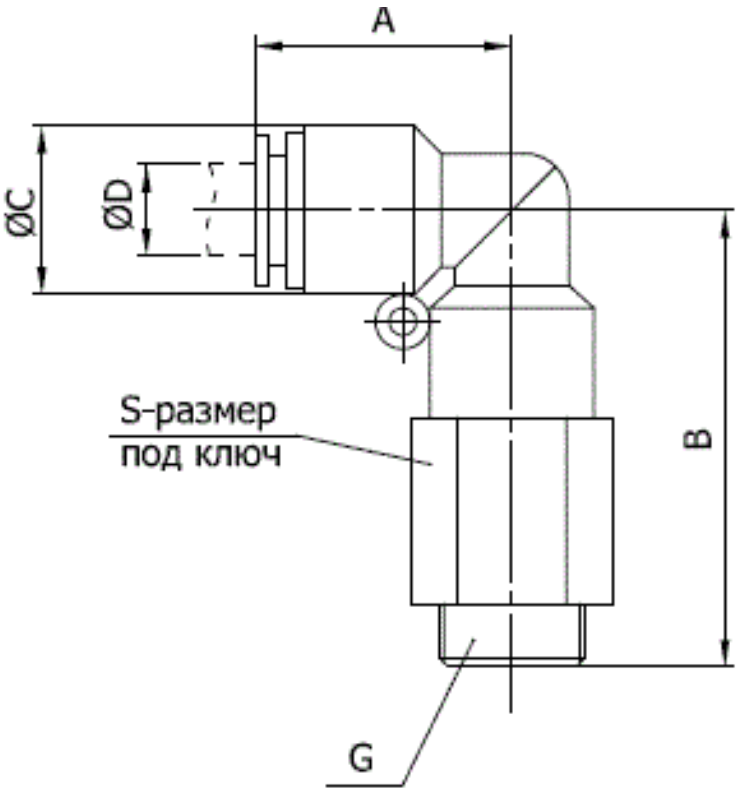

ТАБЛИЦА РАЗМЕРОВ (ММ):

	A	B	C	D	G	S
PLL4-M5				4	M5	
PLL4-01	18	35	11	4	1/8"	14
PLL4-02	18	38	11	4	1/4"	17
PLL6-M5				6	M5	
PLL6-01	19	38	13,4	6	1/8"	14
PLL6-02	19	41	13,4	6	1/4"	17
PLL6-03	19	42	13,4	6	3/8"	20
PLL6-04	19	45	13,4	6	1/2"	24
PLL8-01	23	43	15	8	1/8"	14
PLL8-02	23	45	15	8	1/4"	17
PLL8-03	23	47	15	8	3/8"	20
PLL8-04	23	50	15	8	1/2"	24
PLL10-01	27,5	52	18,8	10	1/8"	17
PLL10-02	27,5	54	18,8	10	1/4"	17
PLL10-03	27,5	55	18,8	10	3/8"	20
PLL10-04	27,5	58,5	18,8	10	1/2"	24
PLL12-02	29,5	59,5	21	12	1/4"	20
PLL12-03	29,5	60,5	21	12	3/8"	20
PLL12-04	29,5	64	21	12	1/2"	20
PLL14-03				14	3/8"	
PLL14-04				14	1/2"	
PLL16-03	31,5	73	26	16	3/8"	24
PLL16-04	31,5	76	26	16	1/2"	24

ФИТИНГ PHF

Обозначение	PHF	XX	XX
Значение	Серия	Диаметр трубки D, мм	Присоединительная резьба
Варианты присоединений		4, 6, 8, 10, 12, 14, 16	M5 ; 01-1/8"; 02-1/4"; 03-3/8"; 04-1/2"

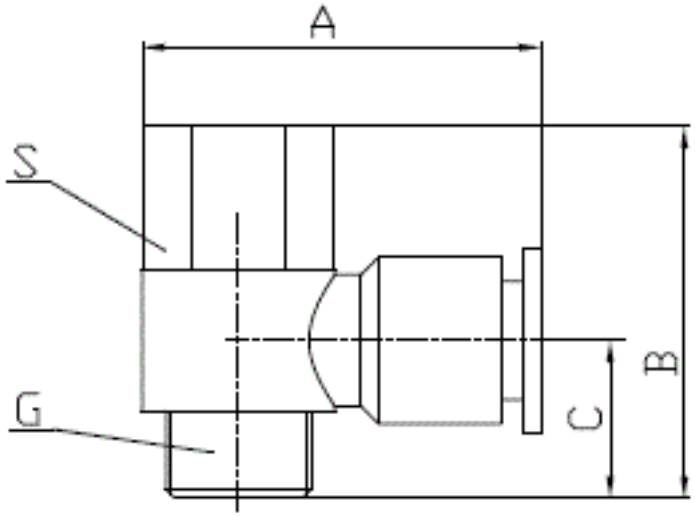

ТАБЛИЦА РАЗМЕРОВ (ММ):

	A	B	C	D	G	S
PHF4-M5				4	M5	
PHF4-01				4	1/8"	12
PHF4-02				4	1/4"	17
PHF6-M5				6	M5	
PHF6-01				6	1/8"	12
PHF6-02				6	1/4"	17
PHF6-03				6	3/8"	21
PHF6-04				6	1/2"	
PHF8-01				8	1/8"	12
PHF8-02				8	1/4"	17
PHF8-03				8	3/8"	21
PHF8-04				8	1/2"	24
PHF10-01				10	1/8"	12
PHF10-02				10	1/4"	17
PHF10-03				10	3/8"	21
PHF10-04				10	1/2"	24
PHF12-02				12	1/4"	17
PHF12-03				12	3/8"	21
PHF12-04				12	1/2"	24
PHF14-03				14	3/8"	
PHF14-04				14	1/2"	
PHF16-03				16	3/8"	
PHF16-04				16	1/2"	

ФИТИНГ PMF

Обозначение	PMF	XX	XX
Значение	Серия	Диаметр трубки D, мм	Присоединительная резьба
Варианты присоединений		4,6,8,10,12,14,16	M5, 01-1/8", 02-1/4", 03-3/8", 04-1/2"

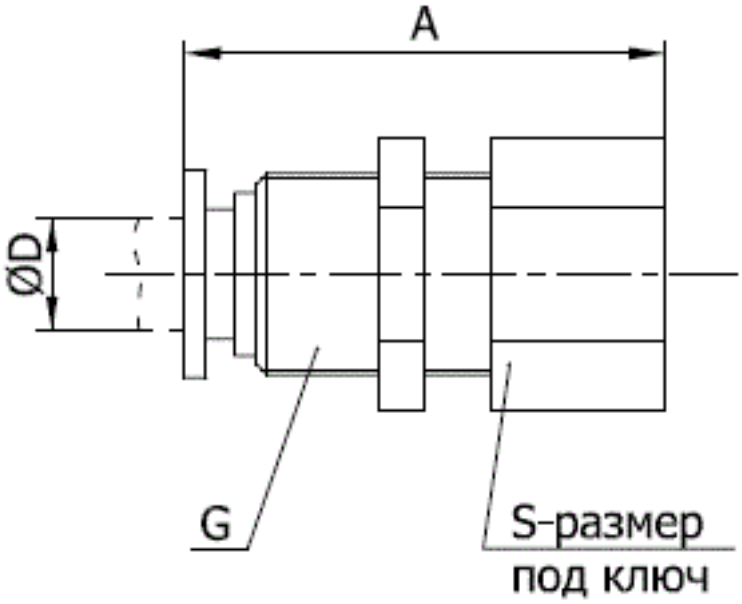

ТАБЛИЦА РАЗМЕРОВ (ММ):

	A	D	G	S
PMF4-M5		4	M5	
PMF4-01		4	1/8"	
PMF4-02		4	1/4"	
PMF6-M5		6	M5	
PMF6-01		6	1/8"	
PMF6-02		6	1/4"	
PMF6-03		6	3/8"	
PMF6-04		6	1/2"	
PMF8-01		8	1/8"	
PMF8-02		8	1/4"	
PMF8-03		8	3/8"	
PMF8-04		8	1/2"	
PMF10-01		10	1/8"	
PMF10-02		10	1/4"	
PMF10-03		10	3/8"	
PMF10-04		10	1/2"	
PMF12-02		12	1/4"	
PMF12-03		12	3/8"	
PMF12-04		12	1/2"	
PMF14-03		14	3/8"	
PMF14-04		14	1/2"	
PMF16-03		16	3/8"	
PMF16-04		16	1/2"	

ФИТИНГ PKB

Обозначение	PKB	XX	XX
Значение	Серия	Диаметр трубки D, мм	Присоединительная резьба
Варианты присоединений		4,6,8,10,12,14,16	M5, 01-1/8", 02-1/4", 03-3/8", 04-1/2"

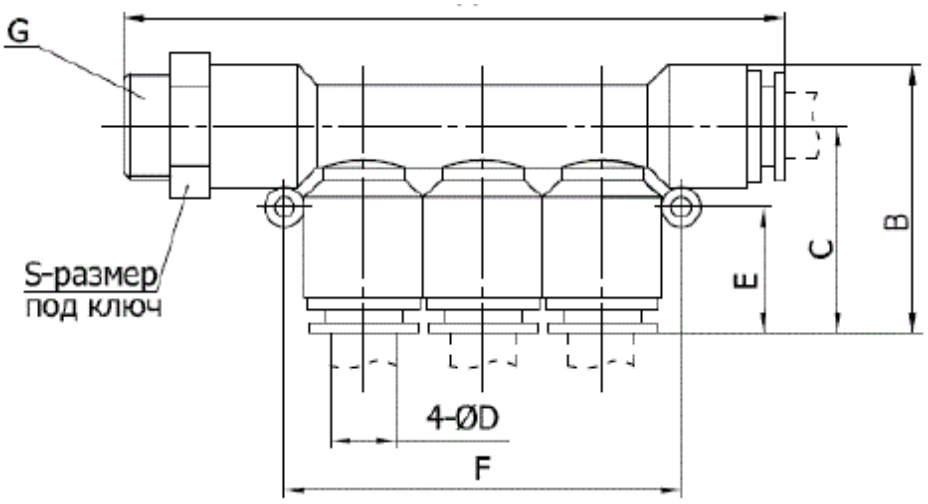

ТАБЛИЦА РАЗМЕРОВ (ММ):

	A	B	C	D	E	G	S
PKB4-M5				4		M5	
PKB4-01				4		1/8"	12
PKB4-02				4		1/4"	17
PKB6-M5				6		M5	
PKB6-01				6		1/8"	12
PKB6-02				6		1/4"	17
PKB6-03				6		3/8"	21
PKB6-04				6		1/2"	
PKB8-01				8		1/8"	12
PKB8-02				8		1/4"	17
PKB8-03				8		3/8"	21
PKB8-04				8		1/2"	24
PKB10-01				10		1/8"	12
PKB10-02				10		1/4"	17
PKB10-03				10		3/8"	21
PKB10-04				10		1/2"	24
PKB12-02				12		1/4"	17
PKB12-03				12		3/8"	21
PKB12-04				12		1/2"	24
PKB14-03				14		3/8"	
PKB14-04				14		1/2"	
PKB16-03				16		3/8"	
PKB16-04				16		1/2"	

ФИТИНГ PH

Обозначение	PH	XX	XX
Значение	Серия	Диаметр трубки D, мм	Присоединительная резьба
Варианты присоединений		4,6,8,10,12	01-1/8", 02-1/4", 03-3/8", 04-1/2"

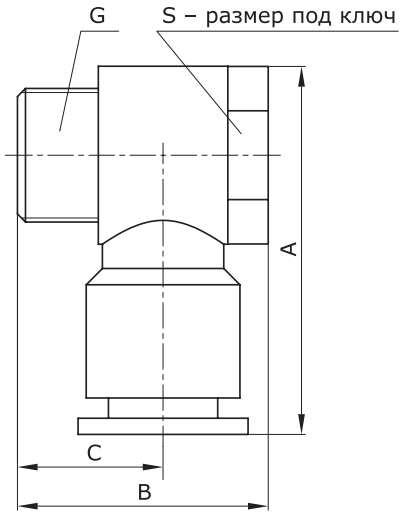

Материал:
пластик.

ТАБЛИЦА РАЗМЕРОВ (ММ):

	A	B	C	D	G	S
PH4-M5	32	25	15	4	M5	10
PH4-01	32	25	15	4	1/8"	10
PH4-02	34	27	17	4	1/4"	14
PH6-M5	32	25	15	6	M5	10
PH6-01	32	25	15	6	1/8"	10
PH6-02	34	31	19	6	1/4"	14
PH6-03	37	32	22	6	3/8"	19
PH6-04	46	39	25	6	1/2"	24
PH8-01	33	25	16	8	1/8"	10
PH8-02	37	27	18	8	1/4"	14
PH8-03	40	32	22	8	3/8"	19
PH8-04	46	39	25	8	1/2"	24
PH10-01	37	26	18	10	1/8"	10
PH10-02	41	31	22	10	1/4"	14
PH10-03	43	32	21	10	3/8"	19
PH10-04	47	39	25	10	1/2"	24
PH12-02	40	30	21	12	1/4"	14
PH12-03	43	32	21	12	3/8"	19
PH12-04	50	39	26	12	1/2"	24

ОТСЕЧНОЙ КРАН HVFS (3/2)

Обозначение	HVFS	XX	XX
Значение	Серия	Диаметр трубки D, мм	Присоединительная резьба
Варианты присоединений		4,6,8,10,12	01-1/8", 02-1/4", 03-3/8", 04-1/2"

Схема

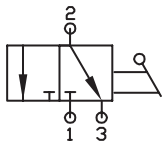

Материал:
пластик.

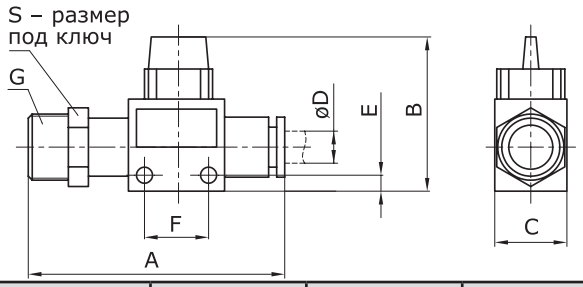

ТАБЛИЦА РАЗМЕРОВ (ММ):

	A	B	C	D	E	F	G	S
HVFS06-01	59	40	18	6	4	17	1/8"	14
HVFS06-02	59	40	18	6	4	17	1/4"	14
HVFS06-03	62	40	18	6	4	17	3/8"	17
HVFS08-01	59	40	18	8	4	17	1/8"	14
HVFS08-02	60	40	18	8	4	17	1/4"	14
HVFS08-03	62	40	18	8	4	17	3/8"	17
HVFS08-04	62	40	18	8	4	17	1/2"	21
HVFS10-02	71	43	21,5	10	4	21	1/4"	19
HVFS10-03	71	43	21,5	10	4	21	3/8"	19
HVFS10-04	72	43	21,5	10	4	21	1/2"	21
HVFS12-02	71	43	21,5	12	4	21	1/4"	19
HVFS12-03	71	43	21,5	12	4	21	3/8"	19
HVFS12-04	72	43	21,5	12	4	21	1/2"	21

ЦАНГОВЫЕ ФИТИНГИ СЕРИИ «ЦАНГА-ЦАНГА»

Цанговые фитинги серии «Цанга-цанга» предназначены для фиксации пневматических пластиковых трубок из полиэтилена, полиуретана, полиамида (рислана, нейлона) и других синтетических материалов. Трубка устанавливается в фитинг и извлекается из него одной рукой.

Высокая прочность, компактные размеры и установленное уплотнительное кольцо позволяют использовать фитинг в различных областях машиностроения, включая вакуумные системы. Фитинги имеют корпус из ударопрочного технополимера. Многозубцовый цанговый зажим выполнен из нержавеющей стали и надежно фиксирует трубку в фитинге. Уплотнение трубки и резьбового соединения осуществляется при помощи колец из пербунана (NBR) не содержащего силикон. Нажимное кольцо цанги и направляющие втулки трубки выполнены из пластика.

PU – соединитель трубок цанговый;
PM – цанговый фитинг с монтажными гайками;
PW – тройник-переходник цанговый;
PG – переходник цанговый;
PE – тройник-разветвитель цанговый Т-образный;
PV – угловой цанговый фитинг;
PY – тройник-разветвитель цанговый Y-образный;
PZA – разветвитель крестообразный цанговый;
PM - цанговый фитинг с монтажными гайками (проходной фитинг).

ФИТИНГ PU

Материал: пластик.

Обозначение	PU	XX
Значение	Серия	Диаметр трубки D, мм
Варианты присоединений		4, 6, 8, 10, 12

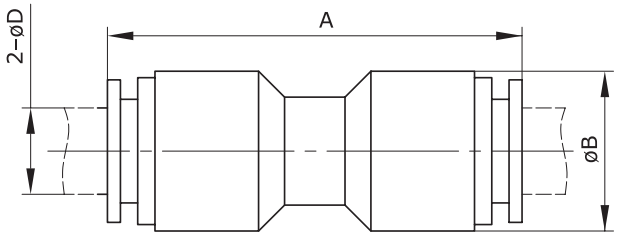

ТАБЛИЦА РАЗМЕРОВ (ММ):

	A	B	D
PU 4	31,5	10,5	4
PU 6	35,5	13	6
PU 8	39,5	14,5	8
PU 10	44	18	10
PU 12	49	20	12

ФИТИНГ PM

Материал: металл.

Обозначение	PM	XX
Значение	Серия	Диаметр трубки D, мм
Варианты присоединений		4, 6, 8, 10, 12

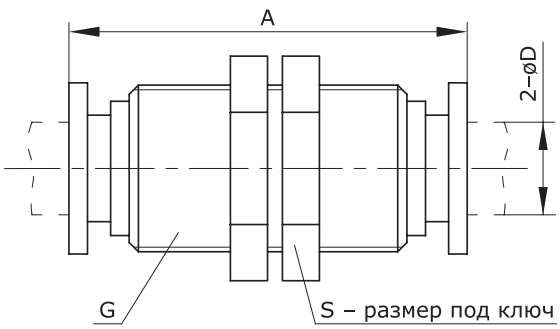

ТАБЛИЦА РАЗМЕРОВ (ММ):

	A	D	G	S
PM 4	28	4	M12×1	14
PM 6	32,5	6	M14×1	17
PM 8	36	8	M16×1	19
PM 10	42	10	M18×1	21
PM 12	45	12	M22×1	24

ФИТИНГ PW

Обозначение	PW	XX	XX
Значение	Серия	Диаметр трубки D, мм	Диаметр трубки d, мм
Варианты присоединений		6, 8, 10, 12	4, 6, 8, 10

Материал: пластик.

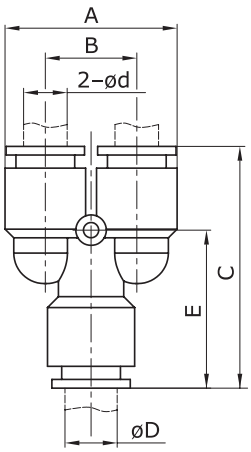

ТАБЛИЦА РАЗМЕРОВ (ММ):

	A	B	C	D	d	E
PW6-4	26	14	34	6	4	21
PW8-6	30	16	38	8	6	22
PW10-8	36	18	50	10	8	29
PW12-10	40	20	52	12	10	34

ФИТИНГ PG (СОЕДИНИТЕЛЬ)

Обозначение	PG	XX	XX
Значение	Серия	Диаметр трубки D, мм	Диаметр трубки d, мм
Варианты присоединений		6, 8, 10, 12	4, 6, 8, 10

Материал: пластик.

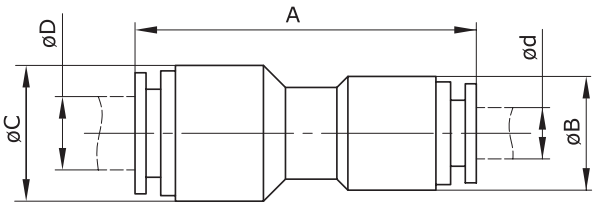

ТАБЛИЦА РАЗМЕРОВ (ММ):

	A	B	C	D	d
PG6-4	32	10,5	13	6	4
PG8-6	36,5	13	15	8	6
PG10-8	43	15	18	10	8
PG12-10	46,5	18	20	12	10

ФИТИНГ PE (ТРОЙНИК)

Обозначение	PE	XX
Значение	Серия	Диаметр трубки D, мм
Варианты присоединений		4, 6, 8, 10, 12

Материал: пластик.

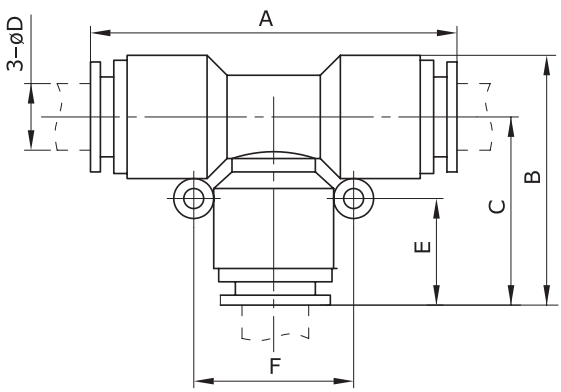

ТАБЛИЦА РАЗМЕРОВ (ММ):

	A	B	C	D	E	F
PE 4	35,5	24	19	4	10	16
PE 6	39	27	21	6	13	16
PE 8	45	30	24	8	15	18
PE 10	55	37	30	10	16	23
PE 12	55	37	30	12	16	23

ФИТИНГ PV (УГОЛОК)

Материал: пластик.

Обозначение	PV	XX
Значение	Серия	Диаметр трубки D, мм
Варианты позиции		4, 6, 8, 10, 12

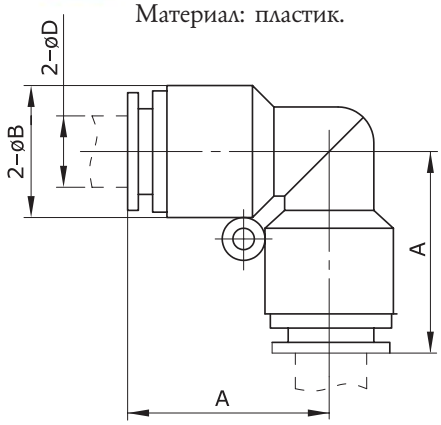

ТАБЛИЦА РАЗМЕРОВ (ММ):

	A	B	D
PV 4	18	11	4
PV 6	21	13	6
PV 8	24	15	8
PV 10	28	18	10
PV 12	28	20	12

ФИТИНГ PY (РАЗВЕТВИТЕЛЬ)

Материал: пластик.

Обозначение	PY	XX
Значение	Серия	Диаметр трубки D, мм
Варианты позиции		4, 6, 8, 10, 12

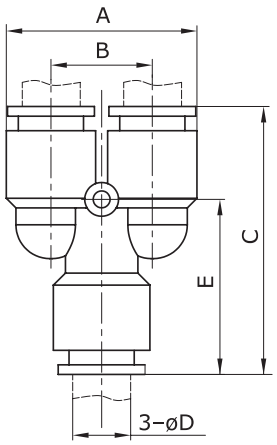

ТАБЛИЦА РАЗМЕРОВ (ММ):

	A	B	C	D	E
PY 4	21,5	11	34	4	21
PY 6	27	13,5	35	6	21
PY 8	30	15	40	8	22
PY 10	37	18	49	10	28
PY 12	40,5	21	53,5	12	34

ФИТИНГ PZA (РАЗВЕТВИТЕЛЬ)

Материал: пластик.

Обозначение	PZA	XX
Значение	Серия	Диаметр трубки D, мм
Варианты позиции		4, 6, 8, 10, 12

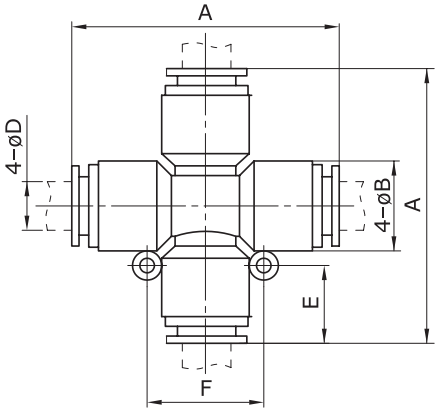

ТАБЛИЦА РАЗМЕРОВ (ММ):

	A	B	D	E	F
PZA 4	40	13	4	13	15
PZA 6	40	13	6	13	15
PZA 8	46	15	8	15	18
PZA 10	59	20	10	18	22,5
PZA 12	59	20	12	18	22,5

ФИТИНГ PK

Обозначение	PK	XX
Значение	Серия	Диаметр трубки D, мм
Варианты присоединений		4, 6, 8, 10, 12, 14, 16

ТАБЛИЦА РАЗМЕРОВ (ММ):

	A	B	C	D	E	F
PK-4	66	30	23	4	12	40
PK-6	68	35	31	6	14	40
PK-8	76	40	34	8	16	46
PK-10	92	45	37	10	18	56
PK-12				12		
PK-14				14		
PK-16				16		

ФИТИНГ PEG

Обозначение	PEG	XX	XX
Значение	Серия	Диаметр трубки D, мм	Диаметр трубки d, мм
Варианты присоединений		6, 8, 10, 12, 14, 16	4, 6, 8, 10, 12, 14

Материал: пластик.

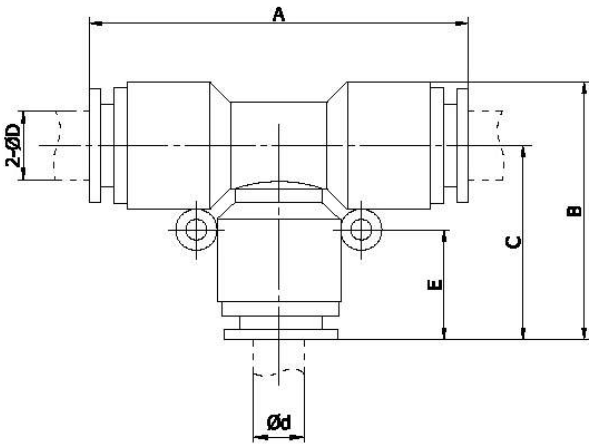

ТАБЛИЦА РАЗМЕРОВ (ММ):

	A	B	C	D	d	E	F
PEG 6-4				6	4		
PEG 8-4				8	4		
PEG 8-6				8	6		
PEG 10-6				10	6		
PEG 10-8				10	8		
PEG 12-8				12	8		
PEG 12-10				12	10		
PEG 14-10				14	10		
PEG 14-12				14	12		
PEG 16-12				16	12		
PEG 16-14				16	14		

БЫСТРОСЪЕМНЫЕ СОЕДИНЕНИЯ BS/BSE

Быстросъемные соединения предназначены для быстрого монтажа и демонтажа пневматических труб и многократного использования их при соединении и разъединении без применения специального инструмента (так же могут использоваться и с водой)

Технические характеристики:

Рабочая среда - Воздух, Вода.
Рабочее давление - 0-10 бар.
Материал - Никелированная (оцинкованная) сталь, уплотнения NBR
Присоединение - Цилиндрическая трубная резьба, Цанговый зажим.
Номинальный расход - 2200 нл/мин при давлении 6 бар
Рабочая температура - 0... +80°С (с сухим воздухом от -20°)

БЫСТРОСЪЕМНОЕ СОЕДИНЕНИЕ BS-0860/BS-1080

BS-0860	НАКИДНАЯ ГАЙКА С ПРУЖИНОЙ НА ТРУБКУ 8Х6 (ДОПУСКАЕТСЯ 8Х5)
BS-1080	НАКИДНАЯ ГАЙКА С ПРУЖИНОЙ НА ТРУБКУ 10Х8 (ДОПУСКАЕТСЯ 10Х7)

БЫСТРОСЪЕМНОЕ СОЕДИНЕНИЕ BSE-09/BSE-12

BSE-09	"ЁЛОЧКА" ПОД ШЛАНГ 9 ММ
BSE-12	"ЁЛОЧКА" ПОД ШЛАНГ 12 ММ

БЫСТРОСЪЕМНОЕ СОЕДИНЕНИЕ BCF-02

BCF-02	БЫСТРОСЪЁМ, ВНУТРЕННЯЯ РЕЗЬБА G1/4

БЫСТРОСЪЕМНОЕ СОЕДИНЕНИЕ BC-02

BC-02	БЫСТРОСЪЁМ, НАРУЖНЯЯ РЕЗЬБА G1/4

БЫСТРОСЪЕМНОЕ СОЕДИНЕНИЕ BSU-02

BSU-02	БЫСТРОСЪЁМ, НАРУЖНЯЯ РЕЗЬБА G1/4

ПИСТОЛЕТЫ PP/PO

ПИСТОЛЕТ ПОКРАСОЧНЫЙ PP-02

Пистолет покрасочный (Краскопульт) - предназначен для внутренних и наружных малярно - отделочных работ с использованием различных типов ЛКМ (лакокрасочных материалов) Отличительная особенность пистолета:

Оригинальная конструкция дюзы и низкое рабочее давлениена 25% уменьшают «туман» при распылении краски, что позволяет улучшить качество покрытия, экономит расход ЛКМ и снижает влияние на экологию.Сопло и игла выполнены из нержавеющей стали, что позволяет использовать ЛКМ на водной основе. Хорошо подходит для нанесения как грунтовочного, так и основного и финального слоя ЛКМ. .

ТЕХНИЧЕСКИЕ ХАРАКТЕРИСТИКИ		
РАБОЧЕЕ ДАВЛЕНИЕ	3.0-4.0 ATM	43.5-58PSI
ПОСАДОЧНЫЙ РАЗМЕР	1/4"	
ПОТРЕБЛЕНИЕ ВОЗДУХА	170-311.5 Л/МИН	6.0-11.0 CFM
БАЧОК ДЛЯ КРАСКИ	АЛЮМИН./ПЛАСТИК 600 ММ	
ТИП КАНАЛА	GRAVITY	
РАЗМЕР ДЮЗЫ	1.4 ММ, 1.7 ММ, 2.0 ММ	
ЦВЕТ РУКОЯТКИ	СИНИЙ	

ПИСТОЛЕТ ПОКРАСОЧНЫЙ PP-77

Пистолет покрасочный серии PP-77 ТМ "PNEVMOLUX" представляет собой обновленную линейку окрасочного оборудования. Предназначен для нанесения покрытий составами с высокой вязкостью: предварительных слоев краски, грунтовки, клея и других лакокрасочных покрытий.

Ряд особенностей покрасочного пистолета модели PP-77 выгодно отличает его среди подобного оборудования. Емкость для краски расположена сбоку, что улучшает обзор окрашиваемого изделия. Точность регулирования подачи и расхода воздуха, а так же подача краски, позволит настроить факел распыла необходимого диаметра и плотности. Материал сопла и иглы прошел термическую обработку, что увеличивает сопротивляемость к сколам и царапинам увеличивая срок службы. Разборная конструкция головки сопла позволяет производить качественную очистку пистолета после применения. В комплекте идет специальная щетка для очистки.

Для подключения к пневмосистеме в комплект поставки идет штуцер для быстроразъемного соединения.

МОДЕЛЬ	СПОСОБ ПОДАЧИ ЖИДКОСТИ	РАЗМЕР ФОРСУНКИ, ММ	РАССТОЯНИЕ ДО ОБРАБАТЫВАЕМОЙ ПОВЕРХНОСТИ, ММ	ДАВЛЕНИЕ РАСПЫЛЕНИЯ, МПА	ДАВЛЕНИЕ РАСПЫЛЕНИЯ, МПА	РАСХОД МАТЕРИАЛА, МЛ/МИН	ШИРИНА РАСПЫЛЕНИЯ, ММ	ВЕС, Г
PP-77-02	ПОДАЧА ПОД ДАВЛЕНИЕМ	1,2	250	0,34	430	480	380	535
PP-77-1B	ВАКУУМ	1,5	250	0,34	290	250	260	535
PP-77-21B	ВАКУУМ	2	250	0,34	360	370	290	535
PP-77-31B	ВАКУУМ	2,5	250	0,34	460	440	300	535
PP-77-4B	ВАКУУМ	3	250	0,34	460	480	330	535
PP-77-1C	САМОТЕК	1.5	250	0,34	290	270	290	535
PP-77-21C	САМОТЕК	2	250	0,34	360	440	320	535
PP-77-31C	САМОТЕК	2,5	250	0,34	460	520	330	535
PP-77-4C	САМОТЕК	3	250	0,34	460	550	350	535

ПИСТОЛЕТ ПОКРАСОЧНЫЙ PP-77

Пистолет покрасочный серии PP-101 ТМ "PNEVMOLUX" представляет собой обновленную линейку окрасочного оборудования. Предназначен для нанесения финишных лакокрасочных покрытий.

Ряд особенностей покрасочного пистолета модели PP-101 выгодно отличает его среди подобного оборудования. Емкость для краски в зависимости от модели может быть расположена сверху-сбоку (самотек), снизу (всасывание), либо подаваться под давлением по шлангу. Точность регулирования подачи и расхода воздуха, а так же подача краски, позволит настроить факел распыла необходимого диаметра и плотности. Материал сопла и иглы прошел термическую обработку, что увеличивает сопротивляемость к сколам и царапинам увеличивая срок службы. Сопла распылителя и игла изготовлены из высококачественной нержавеющей стали позволяющей использовать краску на водной основе. Разборная конструкция головки сопла позволяет производить качественную очистку пистолета после применения. Специальная конструкция распылительной головки позволяет снизить расход лакокрасочных материалов за счет снижения образования "окрасочного тумана". В комплекте идет специальная щетка для очистки. Подключение воздуха возможно через штуцер (идет в комплекте), либо быстроразъемным соединением (опционально).

МОДЕЛЬ	СПОСОБ ПОДАЧИ ЖИДКОСТИ	РАЗМЕР ФОРСУНКИ, ММ	ДАВЛЕНИЕ РАСПЫЛЕНИЯ, МПА	РАСХОД ВОЗДУХА, Л/МИН	РАСХОД МАТЕРИАЛА, МЛ/МИН	ШИРИНА РАСПЫЛЕНИЯ, ММ	ВЕС, Г
PP-101-082	ПОДАЧА ПОД ДАВЛЕНИЕМ	0,8	0,29	270	150	190	295
PP-101-102	ПОДАЧА ПОД ДАВЛЕНИЕМ	1	0,29	270	200	220	295
PP-101-132	ПОДАЧА ПОД ДАВЛЕНИЕМ	1.3	0,24	220	200	210	295
PP-101-152	ПОДАЧА ПОД ДАВЛЕНИЕМ	1.5	0,24	220	250	240	295
PP-101-101B	ВАКУУМ	1	0,24	75	85	120	295
PP-101-131B	ВАКУУМ	1.3	0,24	145	150	155	295
PP-101-132B	ВАКУУМ	1.3	0,24	225	150	160	295
PP-101-134B	ВАКУУМ	1.3	0,2	210	140	180	295
PP-101-151B	ВАКУУМ	1.5	0,24	145	175	170	295
PP-101-152B	ВАКУУМ	1.5	0,24	225	170	175	295
PP-101-181B	ВАКУУМ	1.8	0,24	170	210	170	295
PP-101-101C	САМОТЕК	1	0,24	75	95	130	295
PP-101-131C	САМОТЕК	1.3	0,24	145	160	170	295
PP-101-132C	САМОТЕК	1.3	0,24	225	160	175	295
PP-101-134C	САМОТЕК	1.3	0,2	210	155	205	295
PP-101-151C	САМОТЕК	1.5	0,24	145	200	180	295
PP-101-152C	САМОТЕК	1.5	0,24	225	190	190	295
PP-101-181C	САМОТЕК	1.8	0,24	170	240	190	295

ПИСТОЛЕТ ОБДУВОЧНЫЙ РО-02

Пистолет обдувочный предназначен для обдува поверхностей и труднодоступных мест от шлифовально или же обычной пыли, стружки и т.д, так же можно использовать для подачи воды и других не агрессивных жидкостей.

СЕРИЯ	РО-02
ДЛИНА НОСИКА (ММ)	100-200
ДИАМЕТР СОПЛА (ММ)	3
ПРИСОЕДИНЕНИЕ	1/4"
РАБОЧЕЕ ДАВЛЕНИЕ (АТМ)	8
ВЕС (Г)	20

ГЛУШИТЕЛИ И ЗАГЛУШКИ

Глушители BSL (на основе спеченных бронзовых шариков) и глушители BSLM (на основе спеченной бронзы) это необходимый элемент для устранения или снижения шума сжатого воздуха во время выхлопа. Они всегда должны устанавливаться на выхлопные отверстия распределителей 3/2, 5/2 или 5/3-лин/поз.

Периодически в процессе эксплуатации глушители необходимо обезжиривать уайт-спиритом и продувать через них сжатый воздух в обратном направлении.

Заглушки PP служат для запирания отверстия в фитингах с цанговым зажимом.

ГЛУШИТЕЛЬ BSL

Обозначение	BSL	XX
Значение	Серия	Присоединительная резьба
Типоразмер		01 – 1/8", 02 – 1/4", 03 – 3/8", 04 – 1/2"

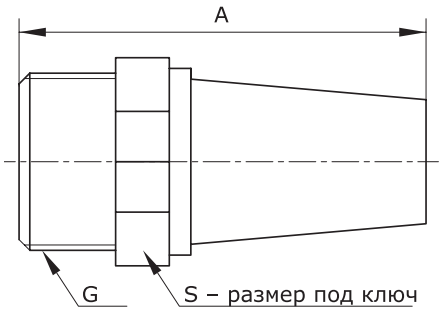

ТАБЛИЦА РАЗМЕРОВ (ММ):

	A	G	S
BSL-01	24	1/8"	12
BSL-02	29	1/4"	15
BSL-03	38	3/8"	19
BSL-04	45	1/2"	22

ГЛУШИТЕЛЬ BSLM

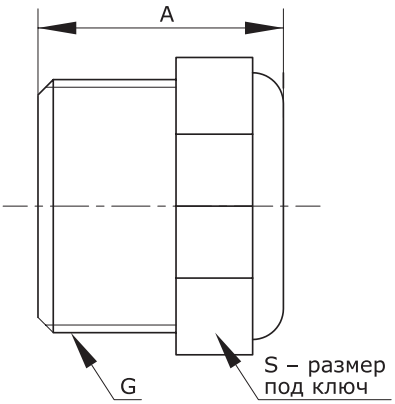

Обозначение	BSLM	XX
Значение	Серия	Присоединительная резьба
Типоразмер		01 - 1/8", 02 - 1/4", 03 - 3/8", 04 - 1/2"

ТАБЛИЦА РАЗМЕРОВ (ММ):

	A	G	S
BSLM-01	11	1/8"	12
BSLM-02	13	1/4"	15
BSLM-03	15	3/8"	19
BSLM-04	19	1/2"	22

ЗАГЛУШКА PP

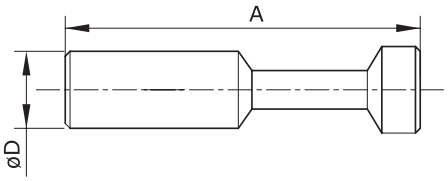

Обозначение	PP	XX
Значение	Серия	Диаметр трубки D,мм
Типоразмер		4, 6, 8, 10, 12

ТАБЛИЦА РАЗМЕРОВ (ММ):

	A	D
PP 4	30	4
PP 6	33,5	6
PP 8	36,5	8
PP 10	39	10
PP 12	43	12

ТРУБКА ПНЕВМАТИЧЕСКАЯ

Пневматические трубки предназначены для соединения пневмокомпонентов. Трубки изготовленные из полиуретана обладают высокими механическими свойствами и имеют повышенную химическую стойкость к воздействию масла, растворителей и т.п.

ТРУБКА ПРЯМАЯ PU

ТАБЛИЦА РАЗМЕРОВ (ММ):

Код	PU0320	PU0425	PU0640	PU0850	PU0860	PU1065	PU1070	PU1280	PU1290	PU1611	PU1613	PU1612
Наружный диаметр, мм	3,0	4,0	6,0	8,0	8,0	10,0	10,0	12,0	12,0	16,0	16,0	16,0
Внутренний диаметр, мм	2,0	2,5	4,0	5,0	6,0	6,5	7,0	8,0	9,0	11,0	13,0	12,0

ТРУБКА СПИРАЛЬНАЯ UC

ТАБЛИЦА РАЗМЕРОВ (ММ):

Код	UC8-2	UC8-4	UC8-6	UC8-8	UC10-2	UC10-4	UC10-6	UC10-8
Наружный диаметр, мм	8	8	8	8	10	10	10	10
Внутренний диаметр, мм	2	4	6	8	2	4	6	8

ТРУБКА НА АВТОМАТИЧЕСКОЙ КАТУШКЕ APU

Настенная Катушка с автоматической смоткой трубки серии APU очень проста в обращении и удобна при использовании трубки на длинные расстояния.

Кронштейн крепления к стене или потолку позволяет поворачивать бобину на 180 град.

Сама трубка предназначена для передачи воздуха в пневматических системах стандартного давления до 15Bar, так же можно использовать для воды и не агрессивных жидкостей.

МОДЕЛЬ / ХАРАКТЕРИСТИКА	APU8-10	APU6.5-12	APU6.5-15	APU6.5/8.8
ДЛИНА (М)	9+1	11+1	13.5+1.5	7+1
МАТЕРИАЛ ТРУБКИ	ПОЛИУРЕТАН			
РАБОЧЕЕ ДАВЛЕНИЕ (БАР)	15	15	15	15
ВЫХОД ТРУБКИ	БЫСТРОСЪЕМНОЕ СОЕДИНЕНИЕ			
ДИАМЕТР ТРУБКИ (ММ)	8	6.5	6.5	6.5/8
МАТЕРИАЛ КОРПУСА	ПЛАСТИК			
ТИП	-	-	-	СДВОЕННАЯ (ДВЕ ТРУБКИ)

ОРБИТАЛЬНАЯ ШЛИФМАШИНКА

Пневматическая орбитальная (эксцентриковая) шлифовальная машинка предназначена для финишной обработки поверхностей различных изделий из таких материалов как древесина,пластик, металл. Крепление оснастки с помощью липучки позволит быстро сменить во время обработки.

ОРБИТАЛЬНАЯ ШЛИФМАШИНКА POS

Орбитальная шлифовальная машинка “PNEVMOLUX”модели POS в своей основе имеет пневмодвигатель работающий на сжатом воздухе. Данный принцип работы наиболее экологичен, а также взрыво- и пожаро-безопасен.

Для удаления частиц из зоны обработки шлифовальная машинка “PNEVMOLUX” оснащена устройством удаления частиц из зоны обработки. В зависимости от модели используется различная система пылеудаления. Модель POS-N не имеет системы пылеудаления. Модель POS-C имеет естественный пылеотвод с широким выходным отверстием дающим максимальное пылеудаление даже при низкой мощности всасывания. Комплектуется мешком для сбора пыли и комбинированным шлангом. Модель POS-G имеет встроенный вакуумный эжектор позволяющий более эффективно удалять пыль из зоны обработки. Комплектуется мешком для сбора пыли и комбинированным шлангом. Рекомендуется применение данной модели для финишной обработке поверхности и полировке.

ТЕХНИЧЕСКИЕ ХАРАКТЕРИСТИКИ

ОБОРОТЫ ИНСТРУМЕНТА, ОБ/МИН 10000

РАСХОД ВОЗДУХА, Л/МИН 453

РАБОЧЕЕ ДАВЛЕНИЕ, МПА 0,63

ПОДКЛЮЧЕНИЕ ..... 1/4"

ДИАМЕТР ШЛАНГА, ММ 6

ОРБИТАЛЬНЫЕ ШЛИФОВАЛЬНЫЕ МАШИНКИ ПРОИЗВОДСТВА "PNEVMOLUX"

МОДЕЛЬ	РАЗМЕР ДИСКА, ММ	ШУМ(DB)	ВЕС, КГ	ПРИМЕЧАНИЕ
POS-N-30	75	81	0,78	АЛЮМИНИЕВЫЙ КОРПУС
POS-N-35	88	81	0,78	АЛЮМИНИЕВЫЙ КОРПУС
POS-N-50	125	81	0,81	АЛЮМИНИЕВЫЙ КОРПУС
POS-N-60	150	81	0,85	АЛЮМИНИЕВЫЙ КОРПУС
POS-C-30	75	81	0,82	ПОРТ ДЛЯ ПЫЛЕОТСОСА
POS-C-35	88	81	0,82	ПОРТ ДЛЯ ПЫЛЕОТСОСА
POS-C-50	125	81	0,87	ПОРТ ДЛЯ ПЫЛЕОТСОСА
POS-C-60	150	81	0,91	ПОРТ ДЛЯ ПЫЛЕОТСОСА
POS-G-30	75	88	0,84	ВСТРОЕННЫЙ ВАКУУМНЫЙ ЭЖЕКТОР
POS-G-35	88	88	0,84	ВСТРОЕННЫЙ ВАКУУМНЫЙ ЭЖЕКТОР
POS-G-50	125	88	0,89	ВСТРОЕННЫЙ ВАКУУМНЫЙ ЭЖЕКТОР
POS-G-60	150	88	0,94	ВСТРОЕННЫЙ ВАКУУМНЫЙ ЭЖЕКТОР

КОМПРЕССОРЫ

Компрессоры служат для создания сжатого воздуха имеют обширное применение во многих отраслях промышленности. Их используют в различных машинах и оборудовании, в покрасочных работах, пескоструйной обработке, в прессовании, в вспомогательных операциях и в другой деятельности.

ВИНТОВЫЕ КОМПРЕССОРЫ VVC

Винтовые компрессоры VVC на порядок имеют больше преимуществ по сравнению с поршневыми компрессорами. За счет удачной внутренней конструкции т.е. с помощью двух сцепленных между собой роторов с зубьями достигается сжатие воздуха и его выброс. Этот принцип обеспечивает высокие рабочие характеристики, надежность, низкую шумность и имеет низкие эксплуатационные расходы.

МОДЕЛЬ		VVC2,2	VVC3	VVC4	VVC5,5	VVC7,5	VVC11	VVC15
РАСХОД СЖАТОГО ВОЗДУХА/ДАВЛЕНИЕ (М3/МИН , МПА)		0,33/0,8	0,43/0,8	0,67/0,8	0,92/0,8	1,1/0,8	1,6/0,8	2,3/0,8
МОЩНОСТЬ ЭЛ.ДВИГАТЕЛЯ, KW		2,2	3	4	5.5	7.5	11	15
НАПРЯЖЕНИЕ, В		380В/50ГЦ						
РАЗМЕР ВЫХОДНОГО ПОРТА		1/2"						
ГАБАРИТНЫЕ РАЗМЕРЫ	ДЛИНА	680	680	680	760	760	1000	1100
	ШИРИНА	660	660	660	660	660	600	700
	ВЫСОТА	790	790	790	850	850	900	1000
МАССА, КГ		131	139	146	202	205	350	550

ПОРШНЕВЫЕ КОМПРЕССОРЫ OLF

Поршневые компрессоры OLF представляют собой удачную конструкцию отвечающую всем требования к данному типу компрессорного оборудования. Поскольку они оснащены двумя поршневыми механизмами компрессор обладает высоким запасом прочности. Работу компрессора отличает низкий уровень шума, отсутствие масла, очень малая вибрация. В комплекте с компрессором поставляется резиновые опоры и конденсатор пуска.

OLF100D

OLF295D

ДАВЛЕНИЕ

ЭЛЕКТРИЧЕСКИЙ ИСТОЧНИК	НОМЕР МОДЕЛИ	ПРОИЗВОДИТЕЛЬНОСТЬ КОМПРЕССОРА (Л/МИН)					МАКСИМАЛЬНОЕ ДАВЛЕНИЕ (МПА)			ТЕМПЕРАТУРА ВОЗДУХА		МОЩНОСТЬ (ВТ)	ЧАСТОТА ВРАЩЕНИЯ (ОБ/МИН)	ТЕПЛОВАЯ ЗАЩИТА	ВЕС (КГ)
		0 МПА	1.0 МПА	1.5 МПА	2.0 МПА	2.5 МПА	ПОСТОЯННЫЙ	ПРЕРЫВИСТЫЙ	ПЕРЕЗАПУСК	МИН	МАКС				
AC,50HZ	OLF100D	40	28.3	25	23.3	20	1.4	2.0	0	-5	40	130	1390	ЕСТЬ	3.5
AC,60HZ	OLF100D	48.3	35	30	28.3	25	1.4	2.0	0	-5	40	145	1690	ЕСТЬ	3.5
DC	OLF100D-076	48.3	35	30	28.3	25	2.0	5.0	2.0	-5	40	145	1700	ЕСТЬ	2.8
	OLF100D-096	102	72	50	36	23	7.0	8.0	4.0	-5	40	370	1750	ЕСТЬ	6.4
AC,50HZ	OLF295D	81.7	65	58.3	53.3	48.3	2.0	2.5	0	-5	40	300	1400	ЕСТЬ	6.3
	OLF320D	88.3	68.3	61.7	60	56.7	2.0	2.5	0	-5	40	325	1400	ЕСТЬ	6.3
AC,50HZ	OLF295D	85	73.3	70	65	60	2.0	2.5	0	-5	40	350	1690	ЕСТЬ	6.3
	OLF320D	98.3	80	75	70	63.3	2.0	2.5	0	-5	40	365	1690	ЕСТЬ	6.3

ВАКУУМ

ЭЛЕКТРИЧЕСКИЙ ИСТОЧНИК	НОМЕР МОДЕЛИ	ПРОИЗВОДИТЕЛЬНОСТЬ КОМПРЕССОРА (Л/МИН)					МАКСИМАЛЬНОЕ ДАВЛЕНИЕ (МПА)		ТЕМПЕРАТУРА ВОЗДУХА		МОЩНОСТЬ (ВТ)	ЧАСТОТА ВРАЩЕНИЯ (ОБ/МИН)	ТЕПЛОВАЯ ЗАЩИТА	ВЕС (КГ)
		0	-200	-400	-600	-800	МИНИМУМ	ПЕРЕЗАПУСК	МИН	МАКС				
AC,60HZ	OLF100D	48.3	31.7	14.7	7.5	2.2	-880	0	-5	40	100	1750	ЕСТЬ	3.5
DC	OLF100D-076	48.3	31.7	14.7	7.5	2.2	-880	0	-5	40	100	1800	ЕСТЬ	2.8
	OLF100D-096	102	53	29	16	9	-920	0	-5	40	210	1800	ЕСТЬ	6.3
AC,50HZ	OLF295D	81.7	55	36.7	22	7.7	-920	0	-5	40	210	1450	ЕСТЬ	6.3
	OLF320D	88.3	56	38	23	8.5	-920	0	-5	40	230	1450	ЕСТЬ	6.3
AC,60HZ	OLF295D	85	56	35	23	7.8	-920	0	-5	40	235	1750	ЕСТЬ	6.3
	OLF320D	98.5	65.5	46	26	8.8	-920	0	-5	40	255	1750	ЕСТЬ	6.3

OLF400D/370D/248D

ДАВЛЕНИЕ

ЭЛЕКТРИЧЕСКИЙ ИСТОЧНИК	НОМЕР МОДЕЛИ	ПРОИЗВОДИТЕЛЬНОСТЬ КОМПРЕССОРА (Л/МИН)					МАКСИМАЛЬНОЕ ДАВЛЕНИЕ (МПА)			ТЕМПЕРАТУРА ВОЗДУХА		МОЩНОСТЬ (ВТ)	ЧАСТОТА ВРАЩЕНИЯ (ОБ/МИН)	ТЕПЛОВАЯ ЗАЩИТА	ВЕС (КГ)
		0 МПА	1.0 МПА	1.5 МПА	2.0 МПА	2.5 МПА	ПОСТОЯННЫЙ	ПРЕРЫВИСТЫЙ	ПЕРЕЗАПУСК	МИН	МАКС				
AC,50HZ	OLF400D	118	96.7	91.7	86.7	81.7	2	2.5	0	-5	40	480	1380	ЕСТЬ	8.5
	OLF370D	102	80	75	70	63.3	2	2.5	0	-5	40	380	1400	ЕСТЬ	7.5
	OLF248D	80	68.3	61.7	60	56.7	2	2.5	0	-5	40	350	1400	ЕСТЬ	7.5
AC60HZ	OLF400D	137	120	113	102	98.3	2	2.5	0	-5	40	560	1650	ЕСТЬ	8.5
	OLF370D	118	96.7	91.7	86.7	81.7	2	2.5	0	-5	40	425	1680	ЕСТЬ	7.5
	OLF248D	102	80	75	70	63.3	2	2.5	0	-5	40	380	1700	ЕСТЬ	7.5

ВАКУУМ

ЭЛЕКТРИЧЕСКИЙ ИСТОЧНИК	НОМЕР МОДЕЛИ	ПРОИЗВОДИТЕЛЬНОСТЬ КОМПРЕССОРА (Л/МИН)					МАКСИМАЛЬНОЕ ДАВЛЕНИЕ (МПА)		ТЕМПЕРАТУРА ВОЗДУХА		МОЩНОСТЬ (ВТ)	ЧАСТОТА ВРАЩЕНИЯ (ОБ/МИН)	ТЕПЛОВАЯ ЗАЩИТА	ВЕС (КГ)
		0	-200	-400	-600	-800	МИНИМУМ	ПЕРЕЗАПУСК	МИН	МАКС				
AC,50HZ	OLF400D	118	81.7	59	34	9.7	-920	0	-5	40	330	1450	ЕСТЬ	8.5
	OLF370D	102	68.3	46	26	7.8	-920	0	-5	40	275	1450	ЕСТЬ	7.5
	OLF248D	80	53.3	35	21.3	7.8	-920	0	-5	40	245	1450	ЕСТЬ	7.5
AC,60HZ	OLF400D	137	85	60.7	35.8	10	-920	0	-5	40	400	1450	ЕСТЬ	8.5
	OLF370D	118	81.7	59	34	9.7	-920	0	-5	40	300	1450	ЕСТЬ	7.5
	OLF248D	102	68.3	46	26	7.8	-920	0	-5	40	275	1450	ЕСТЬ	7.5

OLF550D

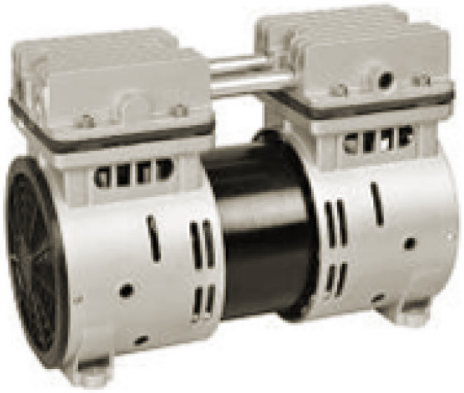

OLF750D

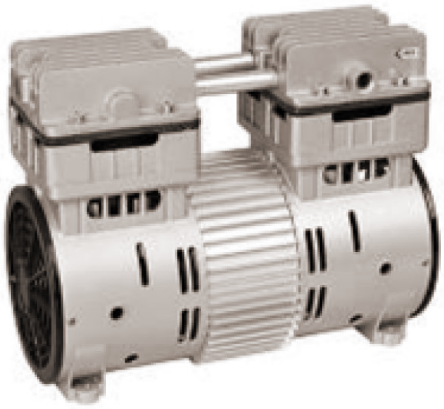

ДАВЛЕНИЕ

ЭЛЕКТРИЧЕСКИЙ ИСТОЧНИК	НОМЕР МОДЕЛИ	ПРОИЗВОДИТЕЛЬНОСТЬ КОМПРЕССОРА (Л/МИН)					МАКСИМАЛЬНОЕ ДАВЛЕНИЕ (МПА)			ТЕМПЕРАТУРА ВОЗДУХА		МОЩНОСТЬ (ВТ)	ЧАСТОТА ВРАЩЕНИЯ (ОБ/МИН)	ТЕПЛОВАЯ ЗАЩИТА	ВЕС (КГ)
		0 МПА	2.0 МПА	4.0 МПА	6.0 МПА	8.0 МПА	ПОСТОЯННЫЙ	ПРЕРЫВИСТЫЙ	ПЕРЕЗАПУСК	МИН	МАКС				
AC,50HZ	OLF550D	102	70	55	46.7	35	7	8	1	-5	40	560	1380	ЕСТЬ	9
AC,60HZ	OLF550D	102	70	55	46.7	35	7	8	1	-5	40	560	1680	ЕСТЬ	9
DC	OLF550D-106	102	70	55	46.7	35	7	8	4	-5	40	520	1750	ЕСТЬ	10

ВАКУУМ

ЭЛЕКТРИЧЕСКИЙ ИСТОЧНИК	НОМЕР МОДЕЛИ	ПРОИЗВОДИТЕЛЬНОСТЬ КОМПРЕССОРА (Л/МИН)					МАКСИМАЛЬНОЕ ДАВЛЕНИЕ (МПА)		ТЕМПЕРАТУРА ВОЗДУХА		МОЩНОСТЬ (ВТ)	ЧАСТОТА ВРАЩЕНИЯ (ОБ/МИН)	ТЕПЛОВАЯ ЗАЩИТА	ВЕС (КГ)
		0	-200	-400	-600	-800	МИНИМУМ	ПЕРЕЗАПУСК	МИН	МАКС				
AC,50HZ	OLF550D	51.7	28.4	15.5	9.5	5	-980	0	-5	40	320	1450	ЕСТЬ	9
AC,60HZ	OLF550D	51.7	28.4	15.5	9.5	5	-980	0	-5	40	320	1750	ЕСТЬ	9
DC	OLF550D-106	102	56	30	17	9.5	-920	0	-5	40	370	1750	ЕСТЬ	10
AC,50HZ	OLF750D	68.3	37.5	20.6	11.4	6	-980	0	-5	40	430	1450	ЕСТЬ	10
AC,60HZ	OLF750D	68.3	37.5	20.6	11.4	6	-980	0	-5	40	430	1750	ЕСТЬ	10

OLF1100D/1500D

ДАВЛЕНИЕ

ЭЛЕКТРИЧЕСКИЙ ИСТОЧНИК	НОМЕР МОДЕЛИ	ПРОИЗВОДИТЕЛЬНОСТЬ КОМПРЕССОРА (Л/МИН)					МАКСИМАЛЬНОЕ ДАВЛЕНИЕ (МПА)			ТЕМПЕРАТУРА ВОЗДУХА		МОЩНОСТЬ (ВТ)	ЧАСТОТА ВРАЩЕНИЯ (ОБ/МИН)	ТЕПЛОВАЯ ЗАЩИТА	ВЕС (КГ)
		0 МПА	2.0 МПА	4.0 МПА	6.0 МПА	8.0 МПА	ПОСТОЯННЫЙ	ПРЕРЫВИСТЫЙ	ПЕРЕЗАПУСК	МИН	МАКС				
AC,50HZ	OLF1100D	200	160	137	125	103	8	9	1	-5	40	1100	1380	ЕСТЬ	17
AC,60HZ	OLF1100D	200	160	137	125	103	8	9	1	-5	40	1100	1680	ЕСТЬ	17
AC,50HZ	OLF1500D	280	223	192	175	145	8	9	1	-5	40	1350	1380	ЕСТЬ	17.5
AC,60HZ	OLF1500D	280	223	192	175	145	8	9	1	-5	40	1350	1650	ЕСТЬ	17.5

ВАКУУМ

ЭЛЕКТРИЧЕСКИЙ ИСТОЧНИК	НОМЕР МОДЕЛИ	ПРОИЗВОДИТЕЛЬНОСТЬ КОМПРЕССОРА (Л/МИН)					МАКСИМАЛЬНОЕ ДАВЛЕНИЕ (МПА)		ТЕМПЕРАТУРА ВОЗДУХА		МОЩНОСТЬ (ВТ)	ЧАСТОТА ВРАЩЕНИЯ (ОБ/МИН)	ТЕПЛОВАЯ ЗАЩИТА	ВЕС (КГ)
		0	-200	-400	-600	-800	МИНИМУМ	ПЕРЕЗАПУСК	МИН	МАКС				
AC,50HZ	OLF1100D	100	55	30	16.6	9.5	-980	0	-5	40	600	1450	ЕСТЬ	17
AC,60HZ	OLF1100D	100	55	30	16.6	9.5	-980	0	-5	40	600	1750	ЕСТЬ	17
AC,50HZ	OLF1500D	140	77	42.3	23.3	12.8	-980	0	-5	40	750	1450	ЕСТЬ	17.5
AC,60HZ	OLF1500D	140	77	42.3	23.3	12.8	-980	0	-5	40	750	1720	ЕСТЬ	17.5

OLF550S

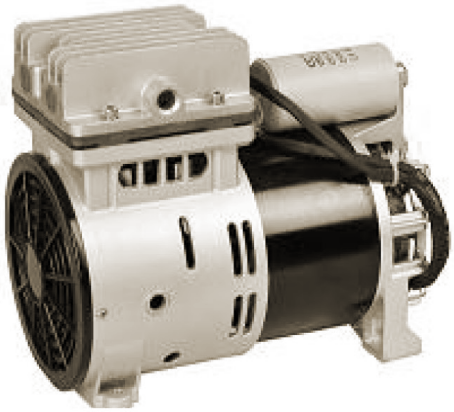

OLF750S

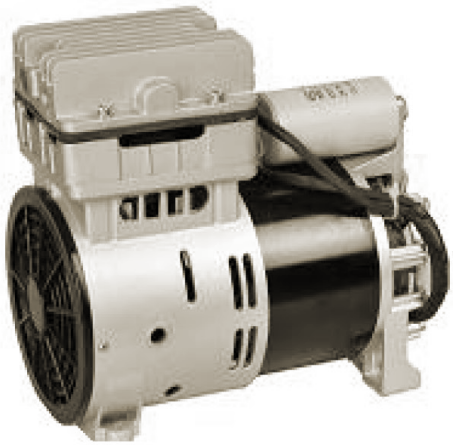

ДАВЛЕНИЕ

ЭЛЕКТРИЧЕСКИЙ ИСТОЧНИК	НОМЕР МОДЕЛИ	ПРОИЗВОДИТЕЛЬНОСТЬ КОМПРЕССОРА (Л/МИН)					МАКСИМАЛЬНОЕ ДАВЛЕНИЕ (МПА)			ТЕМПЕРАТУРА ВОЗДУХА		МОЩНОСТЬ (ВТ)	ЧАСТОТА ВРАЩЕНИЯ (ОБ/МИН)	ТЕПЛОВАЯ ЗАЩИТА	ВЕС (КГ)
		0 МПА	2.0 МПА	4.0 МПА	6.0 МПА	8.0 МПА	ПОСТОЯННЫЙ	ПРЕРЫВИСТЫЙ	ПЕРЕЗАПУСК	МИН	МАКС				
AC,50HZ	OLF550S	51.7	35	28.3	23.3	18.3	7	8	1	-5	40	450	1400	ЕСТЬ	7
AC,60HZ	OLF550S	63	42.5	34.5	28	22.5	7	8	1	-5	40	500	168	ЕСТЬ	7
AC,50HZ	OLF750S	68.3	48.3	38.3	35	26.7	7	8	1	-5	40	500	1380	ЕСТЬ	8.5
AC,60HZ	OLF750S	83	58	46	43	32	7	8	1	-5	40	560	1680	ЕСТЬ	8.5

ВАКУУМ

ЭЛЕКТРИЧЕСКИЙ ИСТОЧНИК	НОМЕР МОДЕЛИ	ПРОИЗВОДИТЕЛЬНОСТЬ КОМПРЕССОРА (Л/МИН)					МАКСИМАЛЬНОЕ ДАВЛЕНИЕ (МПА)		ТЕМПЕРАТУРА ВОЗДУХА		МОЩНОСТЬ (ВТ)	ЧАСТОТА ВРАЩЕНИЯ (ОБ/МИН)	ТЕПЛОВАЯ ЗАЩИТА	ВЕС (КГ)
		0	-200	-400	-600	-800	МИНИМУМ	ПЕРЕЗАПУСК	МИН	МАКС				
AC,50HZ	OLF550S	51.7	28.4	15.5	9.5	5	-980	0	-5	40	300	1450	ЕСТЬ	7
AC,60HZ	OLF550S	63	34.5	19	10.5	5.8	-980	0	-5	40	350	1750	ЕСТЬ	7
AC,50HZ	OLF750S	68.3	37.5	20.6	11.4	6	-980	0	-5	40	350	1450	ЕСТЬ	8.5
AC,60HZ	OLF750S	83	45.5	25	13.8	7.6	-980	0	-5	40	400	1750	ЕСТЬ	8.5

OLF1100S/1500S

ДАВЛЕНИЕ

ЭЛЕКТРИЧЕСКИЙ ИСТОЧНИК	НОМЕР МОДЕЛИ	ПРОИЗВОДИТЕЛЬНОСТЬ КОМПРЕССОРА (Л/МИН)					МАКСИМАЛЬНОЕ ДАВЛЕНИЕ (МПА)			ТЕМПЕРАТУРА ВОЗДУХА		МОЩНОСТЬ (ВТ)	ЧАСТОТА ВРАЩЕНИЯ (ОБ/МИН)	ТЕПЛОВАЯ ЗАЩИТА	ВЕС (КГ)
		0 МПА	2.0 МПА	4.0 МПА	6.0 МПА	8.0 МПА	ПОСТОЯННЫЙ	ПРЕРЫВИСТЫЙ	ПЕРЕЗАПУСК	МИН	МАКС				
12/5AC, 50HZ	OLF1100S	100	80	68	63	52	8	9	1	-5	40	820	1380	ЕСТЬ	12
	OLF1500S	140	112	95	86.7	71.7	8	9	1	-5	40	950	1380	ЕСТЬ	12.5
AC,60HZ	OLF1100S	122	97	83	75	63	8	9	1	-5	40	850	1680	ЕСТЬ	12
	OLF1500S	169	135	115	105	87	8	9	1	-5	40	1000	1650	ЕСТЬ	12.5

ВАКУУМ

ЭЛЕКТРИЧЕСКИЙ ИСТОЧНИК	НОМЕР МОДЕЛИ	ПРОИЗВОДИТЕЛЬНОСТЬ КОМПРЕССОРА (Л/МИН)					МАКСИМАЛЬНОЕ ДАВЛЕНИЕ (МПА)		ТЕМПЕРАТУРА ВОЗДУХА		МОЩНОСТЬ (ВТ)	ЧАСТОТА ВРАЩЕНИЯ (ОБ/МИН)	ТЕПЛОВАЯ ЗАЩИТА	ВЕС (КГ)
		0	-200	-400	-600	-800	МИНИМУМ	ПЕРЕЗАПУСК	МИН	МАКС				
AC50HZ	OLF1100S	100	55	30	16.6	9.5	-910	0	-5	40	550	1450	ЕСТЬ	12
	OLF1100S	140	77	42.3	23.3	12.8	-910	0	-5	40	650	1450	ЕСТЬ	12.5
AC,60HZ	OLF1500S	122	67	37	20.3	11	-910	0	-5	40	600	1750	ЕСТЬ	12
	OLF1500S	169	93	51	28	15.5	-910	0	-5	40	700	1720	ЕСТЬ	12.5

ПРИСОСКИ СЕРИИ PV

Вакуумные присоски служат для захвата плоских и относительно неровных изделий и дальнейшей их транспортировки.

ПРИСОСКИ СИЛЬФОННОГО ТИПА МОДЕЛИ PVS ИЗГОТАВЛИВАЮТСЯ ИЗ РЕЗИНЫ NBR И СИЛИКОНА.

Данный тип присоски обеспечивает мягкий контакт с изделием, позволяет компенсировать перепады высоты объекта.

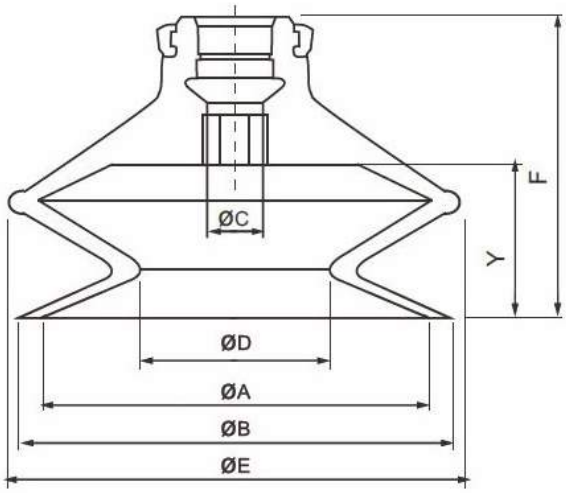

МОДЕЛЬ	∅ A	∅ B	∅ C	∅ D	∅ E	F	Y
PVS 6.M5	6	7	2.5	3.3	9.1	13	4
PVS 8.M5	8	9	2.5	4.7	10.1	13	4
PVS 10.M5	10	12	2.5	5.5	13.8	16	5.5
PVS 16.M5	16	18	2.5	9.9	21	20	8.5
PVS 20,M5	20	23	3.5	12.4	25	23.5	10.5
PVS 25.M5	25	28	3.5	15.6	28	24	10.5
PVS 32.G1/8	32	35	3.5	18.9	37	29	14
PVS 40. G1/8	40	43	4.5	24.4	48	34	16
PVS 50.G1/8	50	53	4.5	32.4	57	38	19

МОДЕЛЬ	ДИАМЕТР ГОФРЫ, ММ	ВНУТРЕННИЙ ОБЪЕМ, СМ2	ТЕОРЕТИЧЕСКАЯ СИЛА ПРИЖИМА ГОФРЫ (Н), ПРИ ВАКУУМЕ В 0Ю6 БАР
PVS 6.M5	6	0,283	1,696
PVS 10.M5	10	0,785	4,712
PVS 16.M5	16	2,01	9,0
PVS 20,M5	20	3,14	18,85
PVS 32.G1/8	32	8,04	54,7
PVS 40. G1/8	40	12,57	75,40
PVS 50.G1/8	50	19,63	117,8

ПРИСОСКИ ПЛОСКИЕ (ПРЯМОЙ ПРОФИЛЬ) МОДЕЛИ PVF ИЗГОТАВЛИВАЮТСЯ ИЗ РЕЗИНЫ NBR И СИЛИКОНА

Данный тип исполнения имея профиль с малым объемом полости под присоской, позволяет сократить время захвата или использовать менее производительный вакуумный генератор

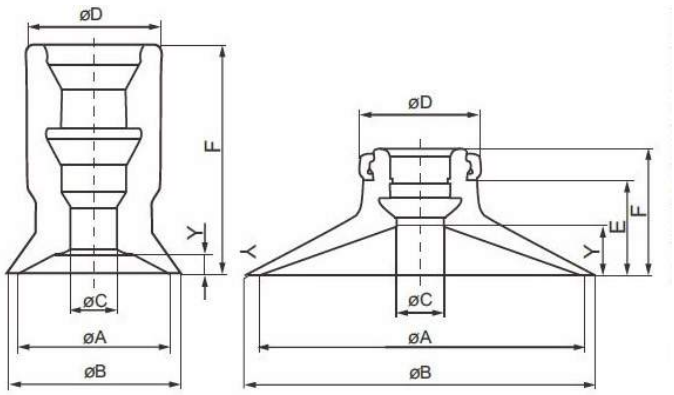

МОДЕЛЬ	∅ A	∅ B	∅ C	∅ D	∅ E	F	Y
PVF 6.M5	6	7	2.5	7	-	12	0.8
PVF 10.M5	10	12	5	13	7.7	12	3
PVF 16.M5	16	18	5	13	8.2	12.5	3.5
PVF 20,M5	20	23	5	15	9.5	14	4
PVF 25.M5	25	28	5	15	9.5	14	4
PVF 32.G1/8	32	35	5	15	10	14.5	4.5
PVF 40. G1/8	40	43	7	18	13.7	18.5	6.5
PVF 50.G1/8	50	53	7	18	14.7	19.5	7.5

МОДЕЛЬ	ДИАМЕТР ГОФРЫ, ММ	ВНУТРЕННИЙ ОБЪЕМ, СМ2	ТЕОРЕТИЧЕСКАЯ СИЛА ПРИЖИМА ГОФРЫ (Н), ПРИ ВАКУУМЕ В 0Ю6 БАР
PVF 6.M5	6	0.283	1.696
PVF 10.M5	10	0.785	4.712
PVF 16.M5	16	2.01	9.0
PVF 20.M5	20	3.14	18.85
PVF 25.M5	25	4.91	29.45
PVS 32.G1/8	32	8.04	54.7
PVS 40. G1/8	40	12.57	75.4
PVS 50.G1/8	50	19.63	117.8

ПРИСОСКИ ПЛОСКИЕ (ГЛУБОКИЙ ПРОФИЛЬ) МОДЕЛИ PVD ИЗГОТАВЛИВАЮТСЯ ИЗ РЕЗИНЫ NBR И СИЛИКОНА.

Данный тип исполнения позволяет удерживать объект при больших ускорениях и силах при перемещении объекта.

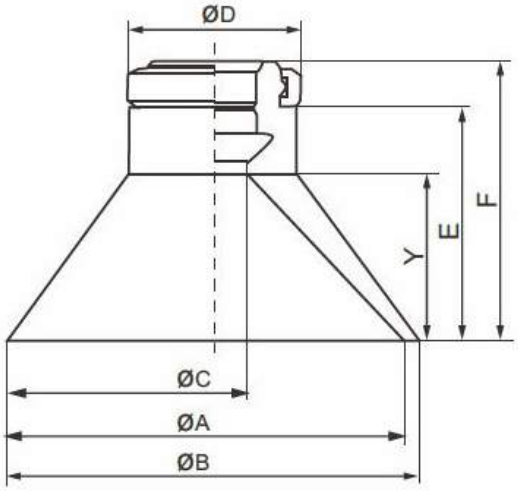

МОДЕЛЬ	∅ A	∅ B	∅ C	∅ D	E	F	Y
PVD 10.M5	10	12	4	13	10.7	15	6
PVD 16.M5	16	18	4	13	11.7	16	7
PVD 25 G1/8	25	28	4	15	15.5	20	10
PVD 40.G1/8	40	43	7	18	24.2	29	17

МОДЕЛЬ	ДИАМЕТР ГОФРЫ, ММ	ВНУТРЕННИЙ ОБЪЕМ, СМ2	ТЕОРЕТИЧЕСКАЯ СИЛА ПРИЖИМА ГОФРЫ (Н), ПРИ ВАКУУМЕ В 0Ю6 БАР
PVD 10.M5	10	0.785	4.712
PVD 16.M5	16	2.01	9.0
PVD 25. G1/8	25	4.91	29.45
PVD 40 .G1/8	40	12.57	75.4

ОСУШИТЕЛИ RD РЕФРИЖЕРАТОРНОГО ТИПА

В основе работы рефрижераторного осушителя лежит охлаждение с осушкой. Сжатый воздух охлаждается в теплообменнике с помощью хладагента. Влага, содержащаяся в нем, конденсируется, а затем удаляется. Чем больше разница в температуре сжатого воздуха на входе и выходе устройства, тем больше влаги конденсируется.

Наиболее часто рефрижераторные осушители применяются в химической и пищевой промышленности в Москве и других регионах России, при производстве с использованием пневматического инструмента, в отапливаемых помещениях, где расположены пневматические трубопроводы и др.

КОНСТРУКЦИЯ ОСУШИТЕЛЯ

1.УКАЗАТЕЛЬ ДАВЛЕНИЯ

2.УКАЗАТЕЛЬ ТОЧКИ РОСЫ

3.УКАЗАТЕЛЬ ДАВЛЕНИЯ НА ВХОДЕ

4.УКАЗАТЕЛЬ ДАВЛЕНИЯ НА ВЫХОДЕ

5.ИСПАРИТЕЛЬ

6.БЛОК ЭЛЕКТРИКИ

7.РАСШИРИТЕЛЬНЫЙ КЛАПАН

8.РАДИАТОР

9.ЭЛЕКТРОМАГНИТНЫЙ КЛАПАН

10.ОСУШИТЕЛЬ

11.КОМПРЕССОР

12.МАСЛЯНЫЙ ОХЛАДИТЕЛЬ

13.ДРЕНАЖ

МОДЕЛЬ	ПРОИЗВОДИТЕЛЬНОСТЬ (М3/МИН)	МОЩНОСТЬ (КВ)	ПОТРЕБЕЛНИЕ (КВ)	ПИТАНИЕ	РАЗМЕР (ММ)			ПРИСОЕДИНИТЕЛЬНЫЙ РАЗМЕР ДЛЯ СЖАТОГО ВОЗДУХА	ВЕС (КГ)
					ДЛИНА	ШИРИНА	ВЫСОТА		
RD-2AC	2	0.63	0.68	220V/50HZ	700	450	630	R1	62
RD-3AC	4	0.94	1.06		800	520	680	R1-1/2	85
RD-6AC	5	1.13	1.25		800	550	730	R1-1/2	115
RD-10AC	11	1.74	1.9	380V/50HZ	650	650	1070	R2	145
RD-13AC	15	2.2	2.4		680	680	1070	R2	195
RD-15AC	18	3.14	3.32		730	730	1080	DN65	250
RD-20AC	23	3.8	4.85		750	750	1080	DN65	290
RD-25AC	28	5.5	5.95		1000	1000	1310	DN80	380
RD-30AC	33	5.8	6.25		1000	1000	1370	DN80	460
RD-35AC	38	7.5	8.1		1080	1080	1456	DN100	520
RD-40AC	45	8.2	8.8		1080	1080	1508	DN100	720

ВОЗДУШНЫЕ (ВАКУУМНЫЕ) РЕСИВЕРЫ VR

Воздушные ресиверы (вакуумные ресиверы) предназначены для выравнивания давления сжатого воздуха или же вакуума в пневмомагистрали.

Представляет собой емкость которую можно наполнить сжатым воздухом или же создать в ней вакуум. Ресиверы отличаться внутренним объемом от 0.1 - 250литров. Ресивер состоит из алюминиевой гильзы и двух стальных крышек стянутых шпилькой

Предусмотрены варианты крепления как на пневмоцилиндрах серии AF

УСТРОЙСТВО РЕСИВЕРОВ VR

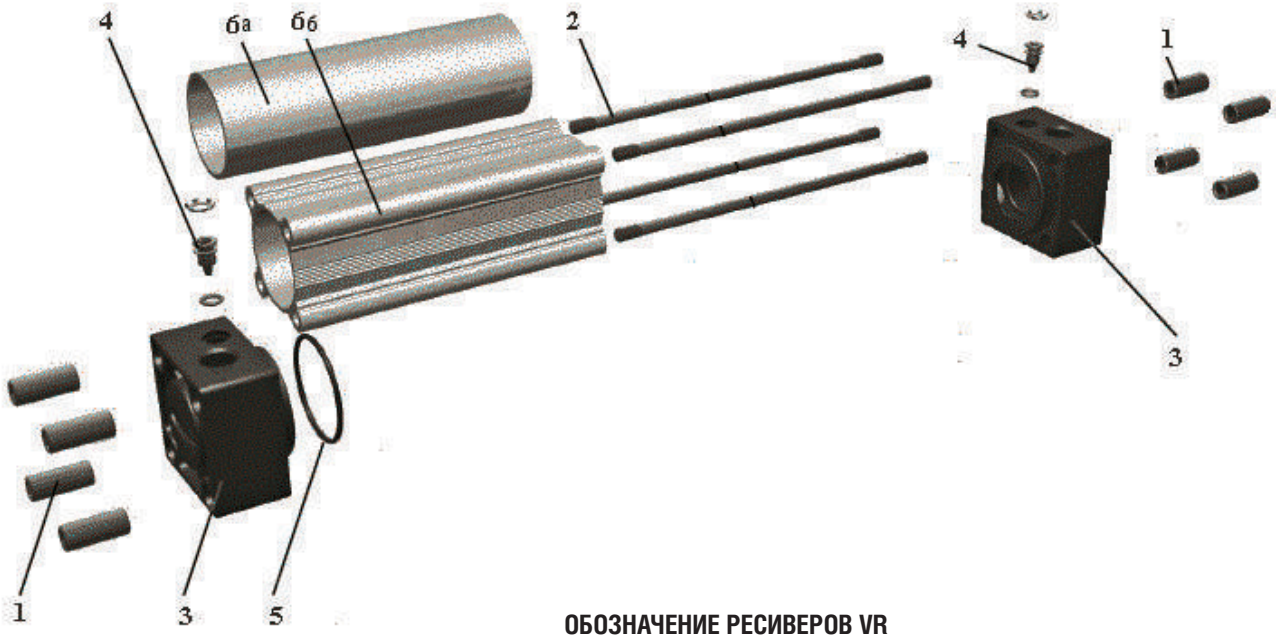

1. ГАЙКА ШПИЛЬКИ

2. ШПИЛЬКА

3. КРЫШКИ

4. ВИНТ РЕГУЛИРОВКИ ДЕМПФЕРА

5. УПЛОТНИТЕЛЬНОЕ КОЛЬЦО (ПЕРБУНАН)

6А. ГИЛЬЗА AF (АНОДИРОВАНЫЙ АЛЮМИНИЙ)

6В. ГИЛЬЗА BF (АНОДИРОВАНЫЙ АЛЮМИНИЙ)

ОБОЗНАЧЕНИЕ РЕСИВЕРОВ VR

ОБОЗНАЧЕНИЕ	VR	XXX	X	XX
ЗНАЧЕНИЕ	СЕРИЯ	D ГИЛЬЗЫ		ОБЪЕМ (ЛИТР)

Пример: VR 50x40 – ресивер серии VR, диаметр гильзы 50 мм, объем – 40 литров

ВОЗДУШНЫЙ ВАКУУМНЫЙ РЕСИВЕР VR	
ОБЪЕМ (ЛИТР)	ОТ 0.1 ДО 250
ДИАМЕТР ГИЛЬЗЫ (ММ)	32, 40, 50, 63, 80, 100, 125, 160, 200, 250, 320, 400
РАБОЧАЯ СРЕДА	ПОДГОТОВЛЕННЫЙ ВОЗДУХ
РАОЧЕЕ ДАВЛЕНИЕ (БАР)	1
МАКСИМАЛЬНОЕ ДАВЛЕНИЕ (БАР)	13.5
ГЛУБИНА ВАКУУМА (БАР)	ДО -0.9
РАБОЧАЯ ТЕМПЕРАТУРА (°С)	-40...+70

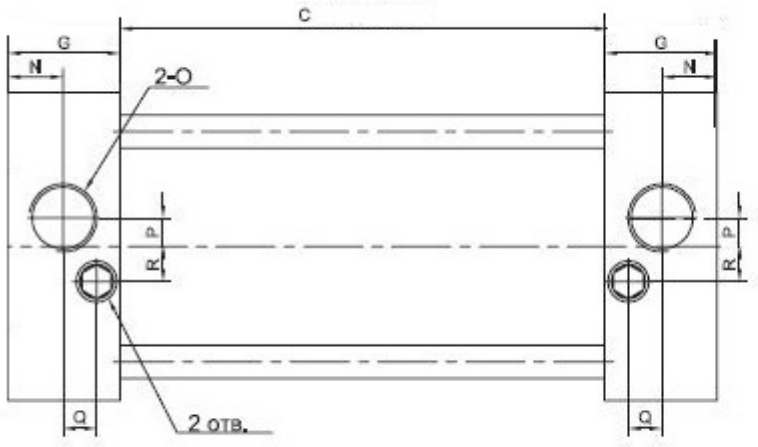

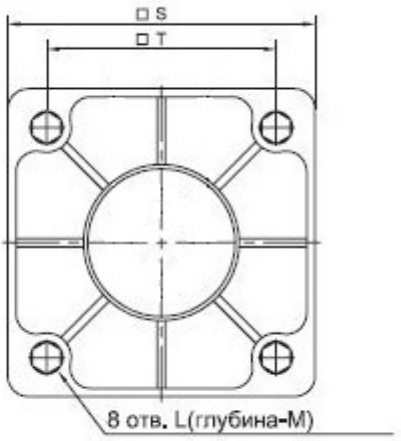

ДИАМЕТР/ РАЗМЕР	C	G	L	M	N	O	P	Q	R	S	T
32	130 ММ НА 0.1 Л	27.5	M6X1	9.5	13.5	G1/8	3.5	7.5	7	45	33
40	100 ММ НА 0.1 Л	27.5	M6X1	9.5	1.5	G1/4	6	8.2	9	50	37
50	70 ММ НА 0.1 Л	27.5	M6X1	9.5	13.5	G1/4	8.5	8.2	9	62	47
63	40 ММ НА 0.1 Л	27.5	M8X1.25	9.5	13.5	G3/8	7	8.2	8.5	75	56
80	25 ММ НА 0.1 Л	33	M10X1.5	11.5	16.5	G3/8	10	9.5	14	94	70
100	15 ММ НА 0.1 Л	33	M10X1.5	11.5	16.5	G1/2	11	9.5	14	112	84
125	90 ММ НА 1 Л	33	M12X1.75	15.5	16.5	G1/2	/	/	/	140	110
160	55 ММ НА 1 Л	50	M16X2	17.5	25	G1/2	/	/	/	180	140
200	36 ММ НА 1 Л	50	M16X2	17.5	25	G3/4	/	/	/	220	175
250	23 ММ НА 1 Л	54	M20	54	27	G1	/	/	/	270	220
320	14 ММ НА 1 Л	65	M24	45	30	G1	/	/	/	350	270
400	10 ММ НА 1 Л	60	M24	/	/	/	/	/	/	/	

ВАКУУМНЫЕ ЭЖЕКТОРЫ DL

Вакуумный эжектор служит для создания вакуума в системе. Простота конструкции и отсутствие трущихся элементов увеличивают надежность и срок службы эжекторов PNEVMOLUX.

Вакуумные эжекторы используют сжатый воздух для создания вакуума. Они работают по принципу Вентури. Главными особенностями вакуумных эжекторов являются их компактная конструкция и малый вес.

Базовые эжекторы – самая простая версия. Благодаря простоте конструкции они очень надёжные и практически не требуют технического обслуживания. Линейные эжекторы характеризуются небольшими размерами и могут крепиться непосредственно между присоской и линией сжатого воздуха, так же возможен вариант оснащения

МОДЕЛЬ / ХАРАКТЕРИСТИКА	DL-050	DL-100	DL-150	DL-200
ТИП ЭЖЕКТОРА	ПНЕВМАТИЧЕСКИЙ/ВАКУУМНЫЙ			
РАБОЧАЯ ТЕМПЕРАТУРА ОКРУЖАЮЩЕЙ СРЕДЫ (С)	0-60			
СМАЗКА	НЕТ			
РАБОЧЕЕ ДАВЛЕНИЕ (KGF/CM2)	1.0-6-.0			
ДИАМЕТР РАБОЧЕГО ПРОХОДА (ММ)	0.5	1.0	1.5	2.0
ВАКУУМ (БАР)	0.91	0.91	0.91	0.91
РЕЗЬБА НА ВХОДЕ	M5	1/8"	1/4"	1/4"
РЕЗЬБА НА ВЫХОДЕ	M5	1/8"	1/4"	1/2"

УСИЛИТЕЛИ ДАВЛЕНИЯ (БУСТЕРЫ) UM

Усилители давления сжатого воздуха позволяют увеличить давление воздуха в системе в 2,3 или 4 раза. Возможно два вида исполнения с редуктором давления и без него.

ВНИМАНИЕ!

Все трущиеся элементы в усилители предварительно смазаны специальной смазкой. В случае если у вас в сети стоит лубрикатор (маслораспылитель) то подавать смазку в усилитель надо постоянно!

Поддержание давления в цепи осуществляется даже в случае потери давления на входе.

Копус усилителя давления выполнен из анодированного алюминия.

ОБОЗНАЧЕНИЕ РЕСИВЕРОВ VR

ОБОЗНАЧЕНИЕ	UM	XX	XXX	XXXX
ЗНАЧЕНИЕ	СЕРИЯ	МОДИФИКАЦИЯ (10-СТАНДАРТНЫЙ ; 20 - С РЕГУЛЯТОРОМ ДАВЛЕНИЯ)	ВНУТРЕННИЙ-ДИАМЕТР (ММ)	СООТНОШЕНИЕ УВЕЛИЧЕНИЯ ДАВЛЕНИЯ

Пример: UM-10-100-RC1.3 – ресивер серии UM, без регулятора давления, внутрений диаметр 100 мм, соотношение увеличения давления – в 3 раза

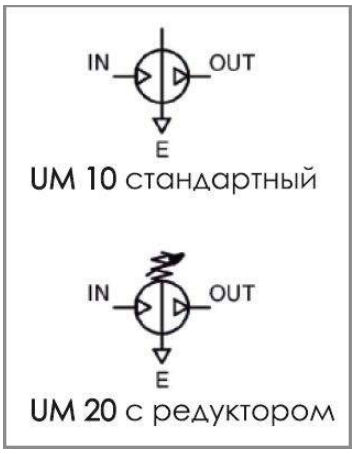

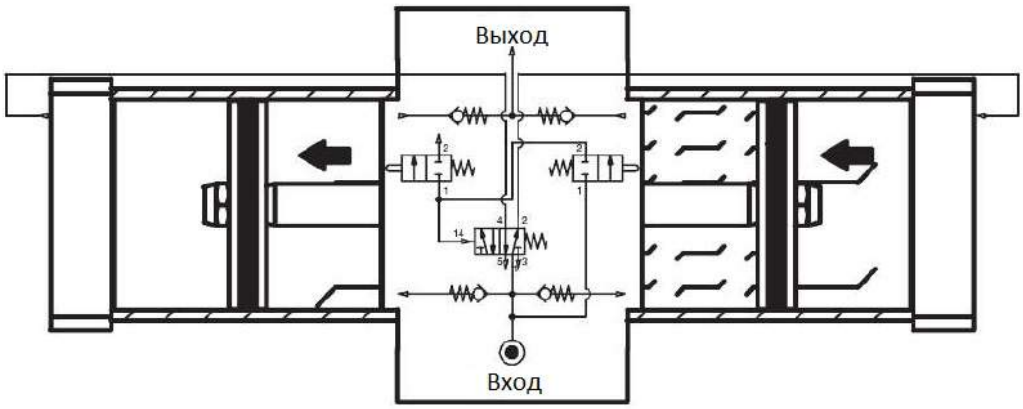

НЕ РЕКОМЕНДУЕТСЯ ИСПОЛЬЗОВАТЬ БУСТЕР ВМЕСТО КОМПРЕССОРА, Т.К. БЕСПРЕРЫВНАЯ РАБОТА МОЖЕТ ПРИВЕСТИ К УСКОРЕННОМУ ИЗНОСУ УПЛОТНЕНИЙ УСИЛИТЕЛЯ ДАВЛЕНИЯ И ВЫХОДА ЕГО ИЗ СТРОЯ.

УСИЛИТЕЛИ ДАВЛЕНИЯ (БУСТЕРЫ) UM-..-040

ПРИСОЕДИНИТЕЛЬНАЯ РЕЗЬБА	G 1/8"
ВЕС (КГ)	1.6
РАБОЧАЯ СРЕДА	ПОДГОТОВЛЕННЫЙ ВОЗДУХ
РАБОЧЕЕ ДАВЛЕНИЕ (БАР)	ОТ 4 ДО 7 БАР
РАБОЧАЯ ТЕМПЕРАТУРА (°C)	ОТ -30 ДО +80

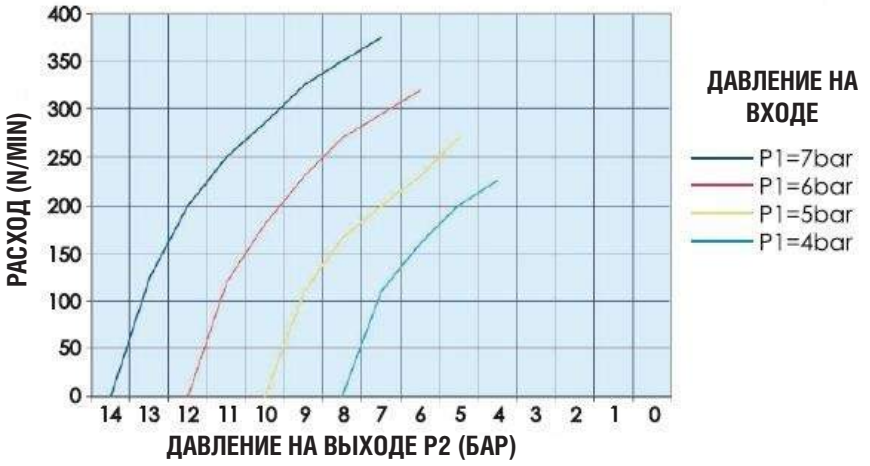

ГРАФИК УСИЛЕНИЯ И РАСХОДА

UM-..-040-RC1.2

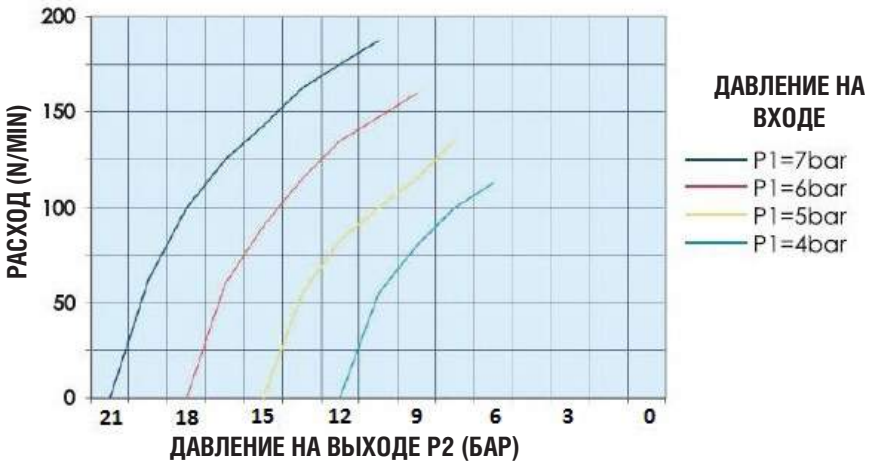

ГРАФИК УСИЛЕНИЯ И РАСХОДА

UM-..-040-RC1.3

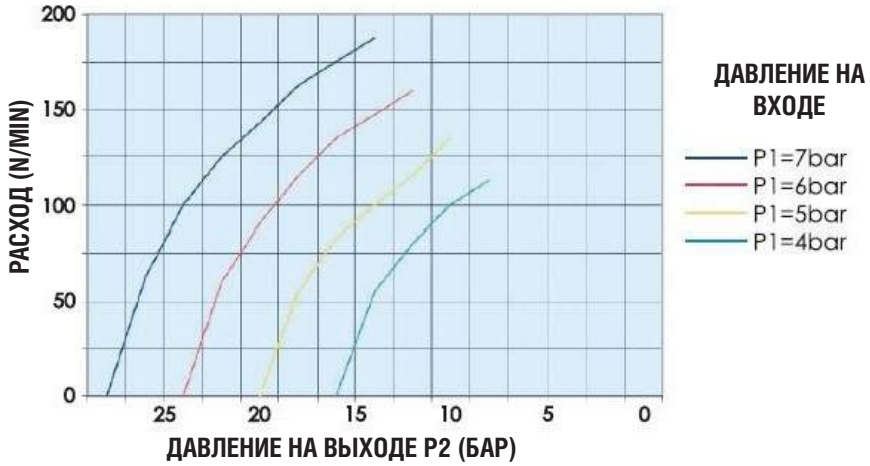

ГРАФИК УСИЛЕНИЯ И РАСХОДА

UM-..-040-RC1.4

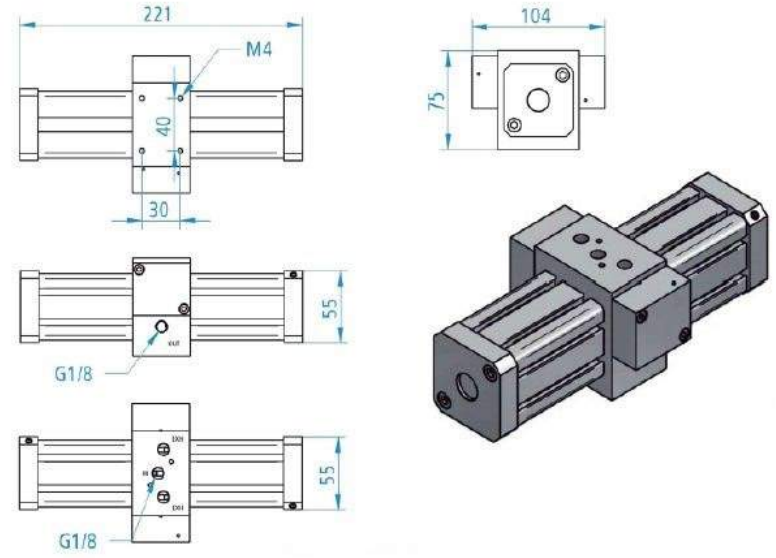

ГАБАРИТНЫЕ РАЗМЕРЫ

UM-..-040-RC1.2

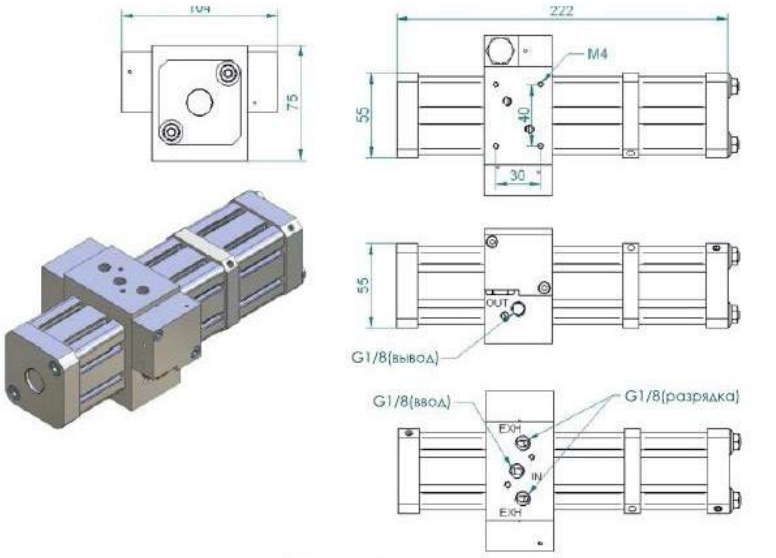

ГАБАРИТНЫЕ РАЗМЕРЫ

UM-..-040-RC1.3

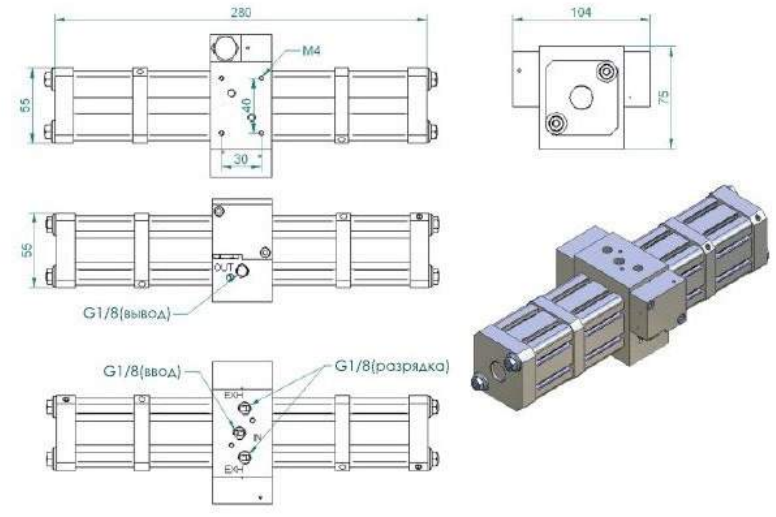

ГАБАРИТНЫЕ РАЗМЕРЫ

UM-..-040-RC1.4

БУСТЕРЫ

УСИЛИТЕЛИ ДАВЛЕНИЯ (БУСТЕРЫ) UM-..-063

ПРИСОЕДИНИТЕЛЬНАЯ РЕЗЬБА	G 3/8"
ВЕС (КГ)	2.8
РАБОЧАЯ СРЕДА	ПОДГОТОВЛЕННЫЙ ВОЗДУХ
РАБОЧЕЕ ДАВЛЕНИЕ (БАР)	ОТ 4 ДО 7 БАР
РАБОЧАЯ ТЕМПЕРАТУРА (°C)	ОТ -30 ДО +80

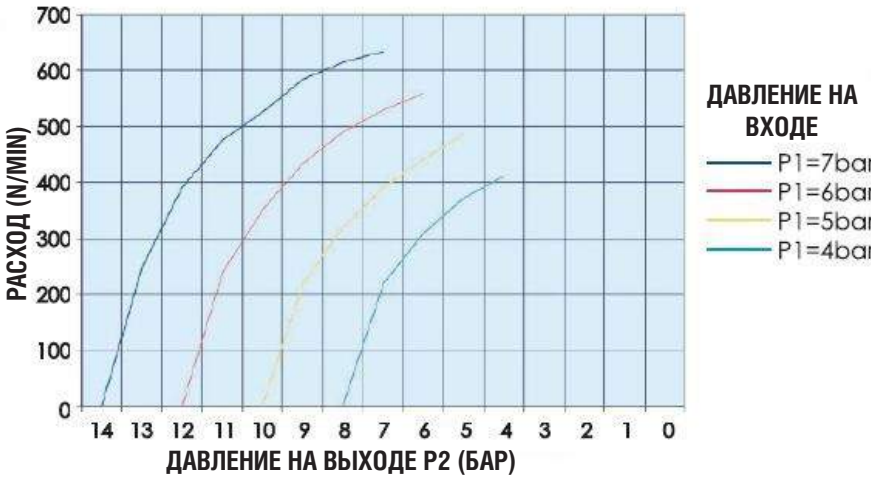

ГРАФИК УСИЛЕНИЯ И РАСХОДА

UM-..-063-RC1.2

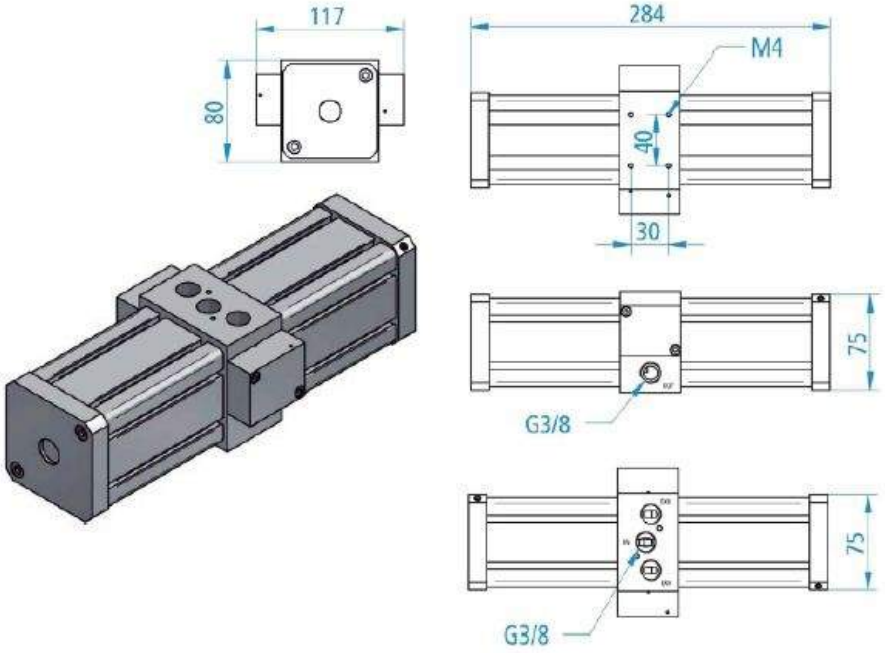

ГАБАРИТНЫЕ РАЗМЕРЫ
UM-..-063-RC1.2

БУСТЕРЫ

УСИЛИТЕЛИ ДАВЛЕНИЯ (БУСТЕРЫ) UM-..-100

ПРИСОЕДИНИТЕЛЬНАЯ РЕЗЬБА	G 1/2"
ВЕС (КГ)	9.7
РАБОЧАЯ СРЕДА	ПОДГОТОВЛЕННЫЙ ВОЗДУХ
РАБОЧЕЕ ДАВЛЕНИЕ (БАР)	ОТ 4 ДО 7 БАР
РАБОЧАЯ ТЕМПЕРАТУРА (°C)	ОТ -30 ДО +80

ГРАФИК УСИЛЕНИЯ И РАСХОДА

UM-..-100-RC1.2

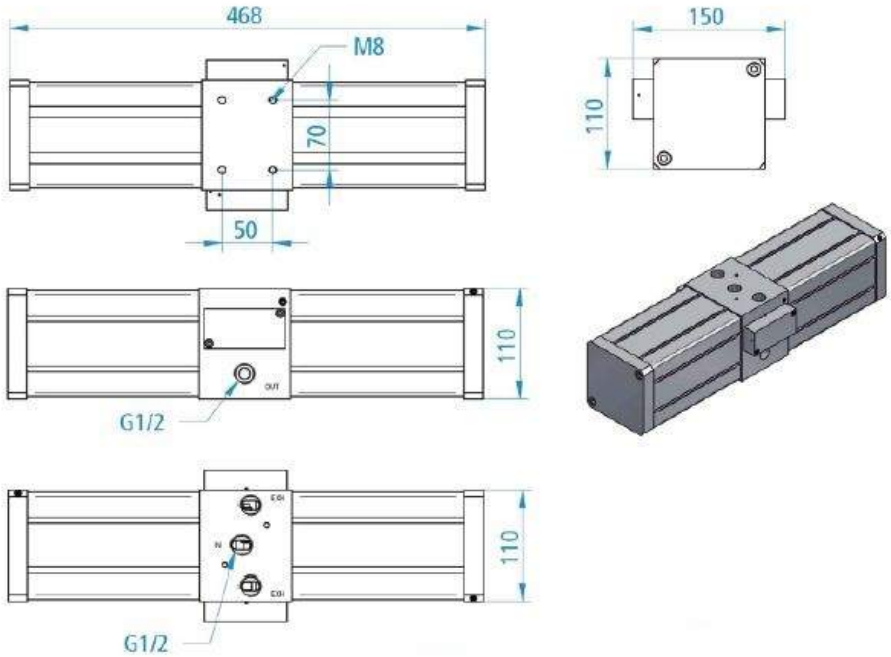

ГАБАРИТНЫЕ РАЗМЕРЫ
UM-..-100-RC1.2

БУСТЕРЫ

АСПИРАЦИОННЫЕ УСТАНОВКИ LB

Серия аспирационных установок серии LB

Представленные нами аспирационные установки предназначены для фильтрации воздуха и могут иметь применение в различных сферах промышленности, таких как металлообрабатывающая, сталелитейная, деревообрабатывающая, цементная, окрасочная, пищевая и собственно любое предприятие при работе которого образуются выбросы - пылей, аэрозолей, газов и аэросмесей.

Вытяжные установки оснащаются очисткой импульсного типа, что позволяет реализовать функцию автоматической очистки фильтра. Через равные промежутки времени, импульсный контроллер подает сигнал на подачу сжатого воздуха на фильтрующие элементы, благодаря чему пыль и грязь осыпаются в специальный контейнер, оставляя фильтр максимально чистым.

Из личного опыта нашего предприятия при выборе аспирационной установки, мы столкнулись с рядом проблем:

В России мало предприятий которые могли бы изготовить установку по разумной стоимости, в разумный срок и использовать именно те комплектующие (вентилятор, фильтра) которые максимально подходили бы для непосредственного заказчика. В итоге вам предлагают из тех комплектующих которые именно есть у изготовителя, а это сразу сказывается на стоимости.

Что же предлагаем мы:

Получая от заказчика необходимую задачу (техзадание), что именно фильтруется, в каком объеме, какие расстояния, или же непосредственно выбранную у нас на сайте установку. Мы согласуем стоимость и сроки, далее поставляем (в зависимости от сложности самой установки) несколько собранных модулей, которые без труда подключаются к электроэнергии и готовы к работе.

СЕРИЯ АСПИРАЦИОННЫХ УСТАНОВОК LB-C

Особенности:

Фильтрация даже мелкодисперсной пыли (менее 0,2 um)

Автоматическая импульсная чистка продувкой

Удобный съемный контейнер для сбора пыли

Фильтры с повышенным уровнем влагозащиты

МОДЕЛЬ	ПРОИЗВОДИТЕЛЬНОСТЬ (М3/Ч)	КОЛ-ВО ФИЛЬТРУЮЩИХ ЭЛЕМЕНТОВ	ИМПУЛЬСНЫЙ КЛАПАН		РАЗМЕРЫ						
			ТИП	КОЛ-ВО	L	L1	H	M	M1	ДИАМ. ВПУСКА	ДИАМ. ВЫПУСКА
LB/C-18	8520-11520	18	DMF-Z-40S	3	2522	1402	3220	1618	1618	450	450
LB/C-24	12520-16280	24	DMF-Z-40S	4	2918	1786	3450	1618	1618	500	500
LB/C-30	16900-20400	30	DMF-Z-40S	5	3318	2189	3450	1618	1618	550	550
LB/C-36	21280-23920	36	DMF-Z-40S	6	3818	2589	3450	1618	1618	600	600
LB/C-48	24040-34560	48	DMF-Z-40S	6	3817	2589	3450	2018	2018	650	650
LB/C-60	28800-38200	60	DMF-Z-50S	6	4020	2600	3450	2420	2420	750	750
LB/C-64	39720-43080	64	DMF-Z-40S	8	4820	3400	3491	2020	2020	800	800
LB/C-70	43560-47840	70	DMF-Z-50S	7	4520	3000	3491	2420	2420	900	900
LB/C-80	46400-50600	80	DMF-Z-50S	8	5020	3400	3491	2420	2420	1000	1000
LB/C-90	53080-60120	90	DMF-Z-50S	9	5520	3800	3491	2420	2420	1100	1100
LB/C-108	65760-70640	108	DMF-Z-50S	9	5620	3800	3491	2420	2420	1200	1200

МОДЕЛЬ	ПРОИЗВ-ТЬ (М3/Ч)	КОЛ-ВО ФИЛЬТРУЮ-ЩИХ ЭЛЕ-МЕНТОВ	ТИП КЛАПАНА	РАЗМЕРЫ (ММ)			
				ДЛИНА	ВЫСОТА	ШИРИНА	ДИАМЕТР ВПУСКА
LB-PC-12	12000-15000	12	DMF-T-40	1960	2770	1362	550
LB-PC-16	16000-20000	16	DMF-T-40	1960	2770	1960	650
LB-PC-20	21000-25000	20	DMF-T-40	1960	2770	1960	700
LB-PC-24	24000-30000	24	DMF-T-40	3920	2770	1362	750
LB-PC-32	32000-40000	32	DMF-T-40	3920	2770	1960	850
LB-PC-40	41000-48000	40	DMF-T-40	3920	2770	1960	900
LB-PC-48	50000-57000	48	DMF-T-40	5880	2770	1960	1000
LB-PC-60	60000-70000	60	DMF-T-40	5880	2770	1960	1200

СЕРИЯ АСПИРАЦИОННЫХ УСТАНОВОК LB-D

Серия аспирационных установок LB-D

Основным отличием от предыдущих моделей выступает то, что очистительным элементом является рукавный фильтр с импульсной продувкой. Такие фильтры предназначены для очистки воздуха от промышленных выбросов - пылей и аэрозолей, образующихся при работе предприятий: - металлургической и сталелитейной промышленности; - металлообрабатывающей и машиностроительной промышленности; - мебельной и деревообрабатывающей промышленности; - цементной промышленности и производстве строительных материалов - пищевой промышленности; - и т. д. В Установках реализован принцип регенерации фильтров - продувкой сжатым воздухом. Регенерация фильтра осуществляется подачей импульса сжатого воздуха длительность 0,2 с, внутрь фильтра, фильтр резко расширяется, и «стряхивает» накопившуюся на нем пыль, при этом происходит продувка фильтровальной ткани в направлении, обратном потоку загрязненного воздуха .

Данный способ регенерации обладает существенными преимуществами перед другими способами регенерации фильтров и позволяет достичь лучшего качества очистки фильтровального материала и как следствие обеспечить более оптимальную работу аспирационной системы и снизить расход электроэнергии при работе аспирационной системы. Высокие результаты достигаются при очистке воздуха от мелкодисперсных пылей, до 0,1 мкм, склонных к слипанию, образующихся при работе шлифовального оборудования.

МОДЕЛЬ	ПРОИЗВОД-ТЬ (М3/Ч)	ТИП КЛАПАНА	КОЛ-ВО ФИЛЬ-ТРУЮЩИХ ЭЛЕМЕНТОВ	КОЛИЧЕСТВО КЛАПАНОВ	ВЕС (КГ)	РАЗМЕР (ММ)
LB-D-72	4320-5500	DMF-Z-40S	72	9	956	1760X1978X4120
LB-D-96	5760-6520	DMF-Z-40S	96	12	1215	2291X1978X4320
LB-D-112	6720-7124	DMF-Z-40S	112	14	1386	2651X1978X4520
LB-D-124	7440-8257	DMF-Z-40S	124	16	1420	3011X1978X4410
LB-D-72S	9512-10210	DMF-Z-40S	72	9	1102	1760X1978X5320
LB-D-96S	11210-13450	DMF-Z-40S	96	12	1432	2291X1978X5320
LB-D-112S	12960-13541	DMF-Z-40S	112	14	1592	2651X1978X5720
LB-D-124S	14120-15642	DMF-Z-40S	124	16	1765	3011X1978X5610
LB-D-160S	18210-22150	DMF-Z-50S	160	16	1903	3011X2338X5610
LB-D-192S	23100-25640	DMF-Z-50S	192	16	2250	3011X2738X5610
LB-D-216S	25120-27510	DMF-Z-50S	216	18	2510	3371X2738X5610
LB-D-240S	28514-31250	DMF-Z-50S	240	20	2741	3731X2738X5610
LB-D-288S	32153-34256	DMF-Z-50S	288	24	3115	4451X2738X5611

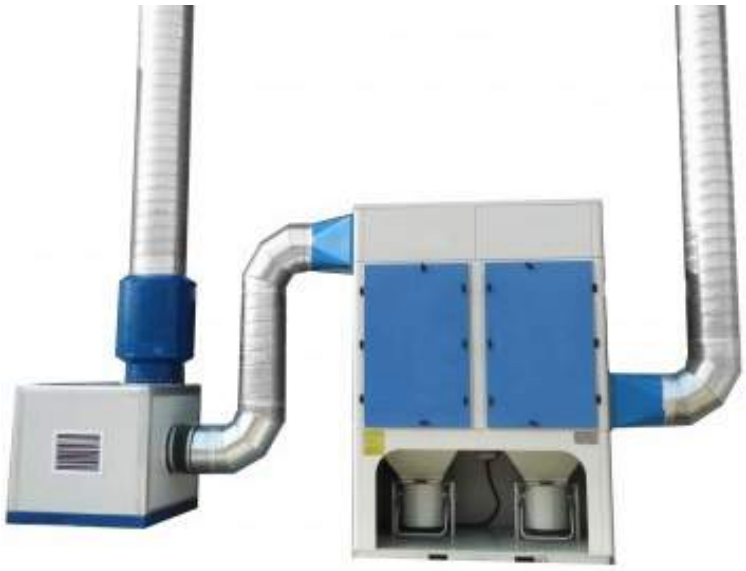

Серия аспирационных установок LB-DY

Отличается от модели LB-D конструкцией, которая объединила вентилятор, фильтрующий элемент и пылесборник в одну вертикально расположенную установку.

МОДЕЛЬ	ПРОИЗВОД-ТЬ (М3/Ч)	МОЩНОСТЬ (КВ)	КОЛ-ВО ФИЛЬТРУЮЩИХ ЭЛЕМЕНТОВ	КОЛИЧЕСТВО КЛАПАНОВ	ВЕС (КГ)	РАЗМЕР (ММ)
LB-DY-16	960-1050	0.75	16	4	252	830X1100X2200
LB-DY-20	1100-1300	1.5	20	5	285	1010X1100X2200
LB-DY-24	1400-1600	1.5	24	6	315	1190X1100X2200
LB-DY-28	1800-2000	2.2	28	6	345	1370X1100X2200
LB-DY-30	2100-2300	2.2	30	6	712	1810X1367X2378
LB-DY-40	2400-2750	3.0	40	8	790	1990X1370X2378
LB-DY-48	3000-3300	3.0	48	8	845	1990X1550X2378
LB-DY-56	3500-3800	5.5	56	8	951	1990X1730X2378
LB-DY-63	4200-5000	5.5	63	9	992	2170X1730X2378

Серия аспирационных установок LB-CY

Аналогична модели LB-DY, но вместо рукавного фильтра используются картриджные фильтрационные элементы.

МОДЕЛЬ	ПРОИЗВОД-ТЬ (М3/Ч)	МОЩНОСТЬ (КВ)	КОЛ-ВО ФИЛЬТРУЮЩИХ ЭЛЕМЕНТОВ	КОЛИЧЕСТВО КЛАПАНОВ	ВЕС (КГ)	РАЗМЕР (ММ)
LB-CY-4	2200-3000	3.0	4	4	456	1440X1808X1050
LB-CY-6	3500-4500	5.5	6	6	592	1800X1808X1050
LB-CY-8	4800-6500	5.5	8	8	672	2210X1928X1050
LB-CY-12	7500-8600	7.5	12	4	1105	2250X2077X1400
LB-CY-15	8900-9750	11	15	5	1301	2950X2077X1400

СЕРИЯ АСПИРАЦИОННЫХ УСТАНОВОК LB-GD

Вытяжной вакуумный фильтрующий регенерируемый агрегат. Предназначен для вытяжки и очистки воздуха от сварочных аэрозолей в случаях, когда сварка производится горелками, оснащенными встроенным отсосом. Также применяется в технологических процессах, где требуется осуществить вытяжку сварочных аэрозолей, пыли и аналогичных аэросмесей посредством шлангов малого диаметра (45 мм) и большой длины (до 15 мм).

Агрегаты целесообразно применять на предприятиях судостроительной промышленности для сварки в труднодоступных местах (трюмах), а также для сварки длинных изделий, где невозможно применить традиционные системы местной вытяжной вентиляции.

Окружающая среда и очищаемый воздух не должны быть взрывоопасными, и не должны содержать агрессивных, взрывоопасных газов и паров, а также пыли, склонной к самовозгоранию или тлению.

МОДЕЛЬ	ПРОИЗВОДИТЕЛЬНОСТЬ (М3/Ч)	МОЩНОСТЬ (КВ)	ДИАМЕТР ВПУСКА (ММ)	НАПРЯЖЕНИЕ (В/ГЦ)	ДАВЛЕНИЕ (ПА)	РАЗМЕР ММ
LB-GD-300	260-350	2.2	75	380/50	23000	1200X720X1250
LB-GD-520	460-550	7.5	100	380/50	40000	1760X720X1520
LB-GD-1000	1000-1200	18.5	150	380/50	30000	1950X870X1800
LB-GD-2000	1800-2000	25	200	380/50	31000	2000X900X1800
LB-GD-2500	2100-2500	29	250	380/50	27000	2100X950X1800

СЕРИЯ АСПИРАЦИОННЫХ УСТАНОВОК LB-XF

Установка конической или цилиндро-конической формы, который используется преимущественно в промышленности для очистки газов от взвешенных частиц. Принцип очистки – гравитационный и инерционный, т.е. с использованием центробежной силы/

МОДЕЛЬ	ПРОИЗВОДИТЕЛЬНОСТЬ (М3/Ч)	РАЗМЕР ММ (ДИАМЕТР-ВЫСОТА)
LB-XF2500	2000-3000	700X2600
LB-XF4000	3001-5000	800X2800
LB-XF7000	5001-8000	900X3000
LB-XF10000	8001-12000	1000X3200
LB-XF13000	12001-15000	1100X3300
LB-XF17000	15001-20000	1200X3500
LB-XF22000	20001-25000	1200X3700
LB-XF30000	25001-32000	1300X4000

PNEVMOLUX

КАТАЛОГ ГИДРАВЛИКИ

О гидроприводах

Гидроприводом называют совокупность источника энергии и устройства для ее преобразования и транспортировки посредством жидкости к приводимой машине. В зависимости от вида гидропередачи, т.е. устройства, транспортирующего и преобразующего энергию, различают объемный (гидростатический), гидродинамический и смешанные приводы.

Объемный гидропривод — это совокупность устройств, предназначенных для преобразования и передачи энергии посредством рабочей жидкости под давлением, с одним или более гидродвигателями. Объемный гидропривод позволяет с высокой точностью поддерживать или изменять скорость машины при произвольном нагружении, осуществлять слежение — точно воспроизводить заданные режимы вращательного или возвратно-поступательного движения, усиливая одновременно управляющее воздействие. В объемном гидравлическом приводе используется энергия практически несжимаемой рабочей жидкости.

Динамический гидропривод (гидродинамическая передача) позволяет осуществлять только вращательное движение. В качестве источника энергии в них используются лопастные насосы, а в качестве двигателя — лопастные турбины. Принцип действия динамических гидроприводов основан на гидродинамическом воздействии потока жидкости на рабочий орган двигателя.

Ряд существенных преимуществ гидроприводов перед другими типами приводов послужил основанием для широкого их применения в различных отраслях промышленности, как сельскохозяйственное и строительно-дорожное машиностроение, металлургическое производство и станкостроение, транспорт и авиастроение со своими сложившимися конструктивными формами гидрооборудования. Развивается гидрооборудование горного машиностроения, особенно угольной промышленности.

Основным достоинством гидроприводов является возможность получения больших усилий и мощностей при ограниченных размерах силовых исполнительных двигателей, что облегчает компоновку гидроприводов в механизмах. Благодаря малой инерционности подвижных частей гидроприводы имеют высокое быстродействие — время их разгона и торможения не превышают обычно нескольких сотых долей секунды. Важным достоинством гидроприводов является возможность работы в динамических режимах при частых включениях, остановках, реверсах движения или изменениях скорости.

Гидроприводы при условии хорошей плавности движения обеспечивают широкий диапазон бесступенчатого регулирования скорости исполнительных двигателей, надежно защищают систему от перегрузки, что дает возможность механизмам работать по жестким упорам.

Давление

Давление является одним из важнейших физических параметров, используемым, как в расчетных целях, например для определения расхода, количества энергии, так и для контроля и прогнозирования безопасных и эффективных гидравлических режимов работы элементов гидросистем.

Давлением p называют отношение абсолютной величины нормального, т.е. действующего перпендикулярно к поверхности тела, вектора силы F к площади поверхности A:

$$P = F/A$$

Поскольку в международной системе единиц СИ единицей площади является м^2, а единицей силы — Н (ньютон), то единицей давления будет Н/м^2. Эта единица называется паскаль и обозначается Па:

$$1\ Па = 1\ Н/м^2$$

Давление измеряют в различных единицах, однако следует применять единицу измерения паскаль [Па], а также производные от нее, такие как килопаскаль [кПа=103 Па], мегапаскаль [МПа=106 Па] и т.п.; в виде исключения используется бар [бар]:

$$1\ бар = 105\ Па = 102\ кПа = 0{,}1\ МПа.$$

Расход

Расходом называют количество жидкости, протекающее через сечение потока в единицу времени. В зависимости от единиц измерения этого количества различают объемный, весовой и массовый расходы. При расчетах гидравлических систем обычно пользуются объемным расходом жидкости.

Объемный расход обозначают латинской буквой Q (или Qv) и определяют из соотношения:

$$Q = V/t,$$

где Q — объемный расход, м^3/с;
V — объем , м^3;
t — время, с.

Плотность

Плотностью ρ [кг/м^3] называют отношение массы жидкости m [кг] к объему V [м^3], который эта масса занимает:

$$\rho = m/V$$

Сжимаемость

Свойство жидкости изменять объем под действием давления называют сжимаемостью. Сжимаемость характеризуется коэффициентом объемного сжатия β_p [$Па^{-1}$], который представляет собой относительное изменение объема, приходящееся на единицу давления:

$$\beta_p = \Delta V/\Delta p V_1 ,$$

где V_1 — начальный объем, $м^3$;
ΔV — изменение объема , $м^3$;
Δp — изменение давления, Па.

Величина, обратная коэффициенту β_p, носит название объемного модуля упругости (модуля сжимаемости) E [Па].

Температурное расширение

Температурное расширение характеризуется коэффициентом объемного расширения β_T [K^{-1}], который представляет собой относительное изменение объема при изменении температуры T на 1 K при постоянном давлении:

$$\beta_T = \Delta V/V_0\Delta T.$$

Вязкость

Свойство жидкостей оказывать сопротивление сдвигу (скольжению) слоев жидкости называют вязкостью. Вязкость — свойство противоположное текучести (степени подвижности частиц жидкости); более вязкие жидкости менее текучие и наоборот. Наличие вязкости приводит к тому, что при течении жидкости вдоль твердой стенки происходит торможение потока.

Местные гидравлические потери

К местным сопротивлениям относят короткие участки трубопроводов, в которых происходит деформация потока, т.е. изменение скоростей движения жидкости по величине и/или направлению. Простейшими местными гидравлическими сопротивлениями являются:

— расширение потока;
— сужение потока;
— поворот потока.

Большинство местных сопротивлений, включая гидравлическую арматуру (вентили, краны, клапаны), представляет собой комбинации простейших местных сопротивлений.

Кавитация

Кавитацией называется образование в капельной жидкости полостей, заполненных паром, газом, или их смесью (так называемых кавитационных пузырьков или каверн).

Кавитация может существенно увеличивать гидродинамическое сопротивление, в результате чего снижается коэффициент полезного действия гидравлического оборудования, может стать причиной снижения подачи насоса и даже срыва его работы.

Для избежания опасности возникновения кавитации в гидросистемах, рекомендуется соблюдать как минимум, следующие условия:

— давление в потоке жидкости должно быть больше давления насыщенных паров;
— режим течения жидкости по возможности должен быть ламинарным;
— температура рабочей жидкости не должна превышать значение, при котором может начаться образование газовых пузырьков;
— максимально возможное ограничение попадания воздуха в рабочую жидкость.

Рабочие жидкости

В гидроприводах рабочим телом, с помощью которого энергия от ее источника передается исполнительным механизмам, приводящим в действие технологическое оборудование, является жидкость. Будучи энергоносителем, рабочая жидкость выполняет целый ряд других, не менее важных функций, обеспечивающих нормальную работу, как отдельных элементов гидравлических приводов, так и системы в целом:

— является смазкой трущихся деталей;
— отводит теплоту от контактных пар элементов насосов и гидродвигателей, возникающую при их трении;
— уносит образующиеся вследствие трения продукты износа (абразивные частицы);
— защищает от коррозии внутренние поверхности трубопроводов и гидравлических устройств.

Выполнение рабочей жидкостью такого многообразия функций возможно только при ее соответствии целому ряду требований:

— хорошая смазывающая способность;
— химическая стабильность в течение длительного времени работы (устойчивость к старению);
— хорошие противоизносные свойства;
— хорошая теплопроводность;
— нейтральность к материалам гидроэлементов и уплотнений;
— малая токсичность жидкости и ее паров (экологическая чистота);
— высокая температура кипения и низкая температура замерзания;
— высокая устойчивость к воспламенению (пожаробезопасность);
— малая склонность к пенообразованию;
— малая способность к поглощению влаги и воздуха;
— возможность регенерации (т. е. восстановления) начальных свойств;
— низкая стоимость и расходы на техническое обслуживание.

Невыполнение этих требований приводит к различным нарушениям в функционировании гидропривода.

В качестве рабочих жидкостей в гидроприводах применяют минеральные масла, эмульсии и синтетические жидкости.

ГИДРОЦИЛИНДРЫ

Гидроцилиндры предназначены для преобразования энергии потока рабочей жидкости механическую энергию выходного звена. Гидроцилиндры широко применяют во всех отраслях техники, например, в строительно-дорожных, землеройных, подъёмно-транспортных машинах, в авиации и космонавтике, а также в технологическом оборудовании — металлорежущих станках, кузнечно-прессовых машинах.

ГИДРОЦИЛИНДРЫ НА СТЯЖКАХ СЕРИИ GNS

МАРКИРОВКА

GNS X*XX*XXX ПРИМЕР - GNS 40X25X50

1 2 3

№	ЗНАЧЕНИЕ	ВАРИАНТЫ
1	ДИАМЕТР ПОРШНЯ (ММ)	40/50/63/80/100/125/150
2	ДИАМЕТР ШТОКА (ММ)	25/30/35/40/50/60/80/100/200
3	ХОД ПОРШНЯ (ММ)	50/100/150/200/250/300/350/400/ 450/500/600/700/800/900/1000

ОСОБЕННОСТИ

ДИАМЕТР ПОРШНЯ (ММ)	40	50	63	80	100	125	150
ТИП ИСПОЛЬЗУЕМОЙ ЖИДКОСТИ	МИНЕРАЛЬНОЕ МАСЛО						
МАТЕРИАЛ КОРПУСА ЦИЛИНДРА	УГЛЕРОДИСТАЯ СТАЛЬ STKM-13C/ СТАЛЬ SUS304/ АЛЮМИНИЙ A6063TDS-T5						
РАБОЧЕЕ ДАВЛЕНИЕ (МПА)	0.3-14						
ТЕМПЕРАТУРНЫЙ РЕЖИМ (С)	-10 - +60						
СКОРОСТЬ (ММ/СЕК)	8-300						

КОНСТРУКЦИЯ И КОМПЛЕКТАЦИЯ ЦИЛИНДРА

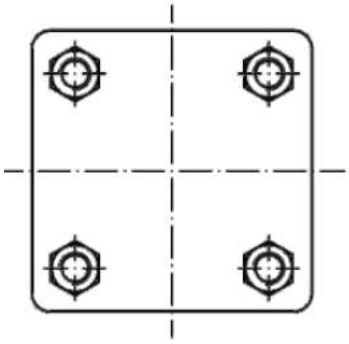

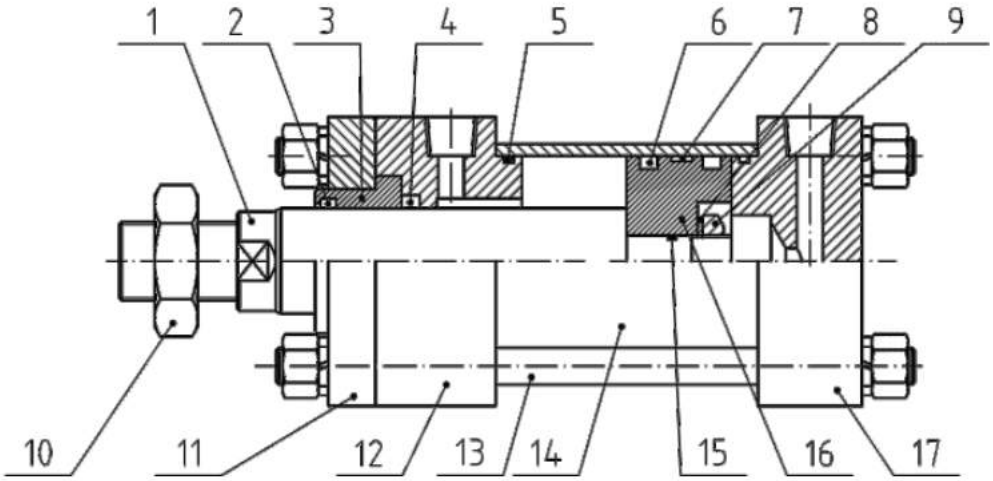

1. ШТОК - 1 ШТ.
2. ГРЯЗЕСЪЕМНИК - 1 ШТ.
3. ВТУЛКА ШТОКА - 1 ШТ.
4. УПЛОТНЕНИЯ ШТОКА - 2 ШТ.
5. УПЛОТНИТЕЛЬНОЕ КОЛЬЦО - 2 ШТ.
6. УПЛОТНЕНИЯ ПОРШНЯ - 12 ШТ.
7. КОЛЬЦО НАПРАВЛЯЮЩЕЙ - 1 ШТ.
8. ШАЙБА - 1 ШТ.
9. ГАЙКА ПОРШНЯ - 1 ШТ.
10. ГАЙКА ШТОКА - 1 ШТ.
11. ПРИТЯЖНАЯ КРЫШКА - 1 ШТ.
12. ПЕРЕДНЯЯ КРЫШКА - 1 ШТ.
13. СТЯЖКИ - 4 ШТ.
14. ТРУБА ЦИЛИНДРА - 1 ШТ.
15. УПЛОТНИТЕЛЬНОЕ КОЛЬЦО - 1 ШТ.
16. ПОРШЕНЬ - 1 ШТ.
17. ЗАДНЯЯ КРЫШКА - 1 ШТ.

ТИПОРАЗМЕРЫ ГИДРОЦИЛИНДРОВ СЕРИИ GNS

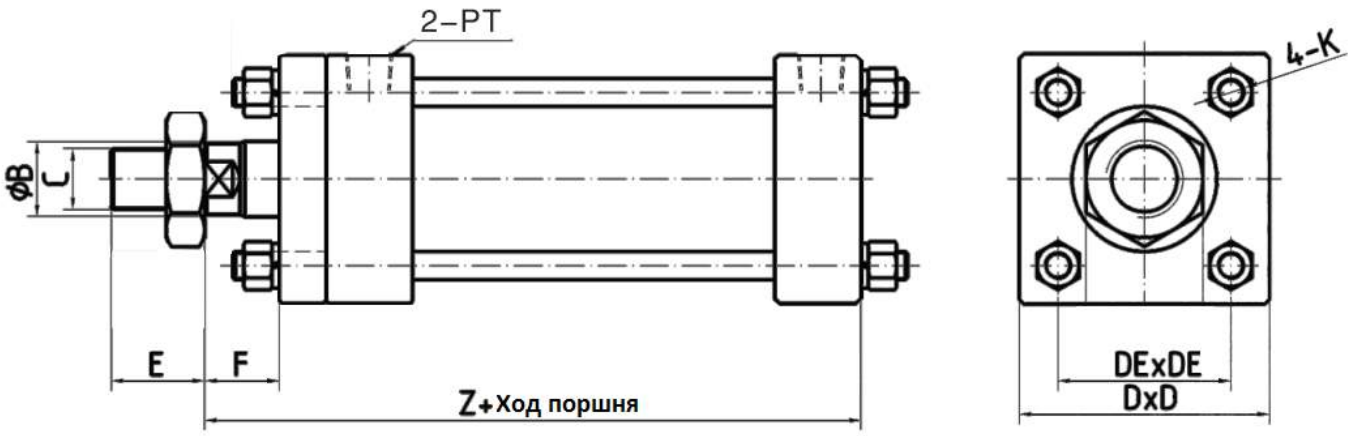

ДИАМЕТР ПОРШНЯ (ММ)	ДИАМЕТР B (ММ)	C	D	DE	E	F	PT	Z	ZD	K
40	25	M22X1.5	65	45	40	20	3/8	148/156	198	M10
50	30	M24X2,0	80	56	40	20	3/8	160/166	213	M12
63	35	M30X1.5	90	65	45	20	3/8	160/166	213	M12
80	40	M30X1.5	110	80	45	20	1/2	188/194	231	M14
100	50	M40X2.0	131	95	55	25	1/2	213/209	262	M16
125	60	M50X2.0	162	122	70	35	3/4	269/255	340	M22
150	80	M70X2.0	195	144	80	35	3/4	269/274	344	M24

ТИПОРАЗМЕРЫ ГИДРОЦИЛИНДРОВ СЕРИИ GNS + ФЛАНЕЦ FA

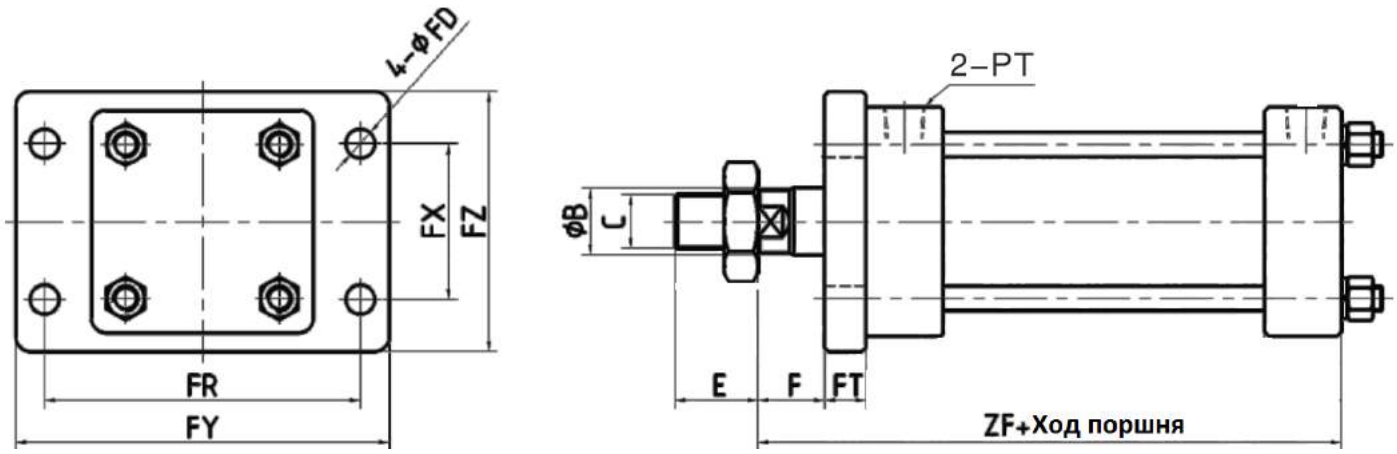

ГИДРОЦИЛИНДР GNS						ФЛАНЕЦ FA					
ДИАМЕТР ПОРШНЯ (ММ)	C	E	F	PT	ZF	ДИАМЕТР FD (ММ)	FT	FR	FX	FY	FZ
40	M22X1.5	40	20	3/8	148/156	12	17	93	50	115	75
50	M24X2,0	40	20	3/8	160/166	14	17	110	56	150	85
63	M30X1.5	45	20	3/8	160/166	14	17	126	68	155	95
80	M30X1.5	45	20	1/2	188/194	18	20	152	75	190	120
100	M40X2.0	55	25	1/2	213/209	20	20	180	100	220	140
125	M50X2.0	70	35	3/4	269/255	24	30	222	122	280	170
150	M70X2.0	80	35	3/4	269/274	28	30	260	155	310	206

ТИПОРАЗМЕРЫ ГИДРОЦИЛИНДРОВ СЕРИИ GNS + ЛАПЫ LB

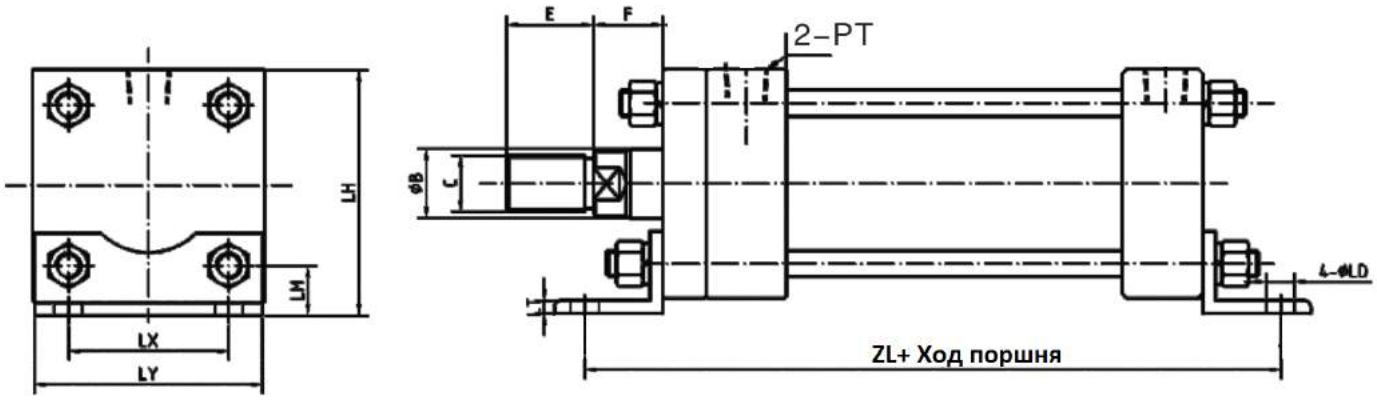

ГИДРОЦИЛИНДР GNS						ЛАПЫ LB					
ДИАМЕТР ПОРШНЯ (ММ)	ДИАМЕТР B (ММ)	C	E	F	PT	ДИАМЕТР LD (ММ)	ZL	LM	LX	LY	LH
40	25	M22X1.5	40	20	3/8	11	203/212	24	45	68	79
50	30	M24X2,0	40	20	3/8	14	224/230	26	56	85	94
63	35	M30X1.5	45	20	3/8	16	228/234	26	66	95	14
80	40	M30X1.5	45	20	1/2	18	294/300	36	80	120	131
100	50	M40X2.0	55	25	1/2	20	320/316	44	95	140	159
125	60	M50X2.0	70	35	3/4	24	394/380	53	122	169	195
150	80	M70X2.0	80	35	3/4	28	390/399	53	144	200	220

ТИПОРАЗМЕРЫ ГИДРОЦИЛИНДРОВ СЕРИИ GNS + ПРОУШИНА ШАРНИРНАЯ CA/ ДВОЙНАЯ ПРОУШИНА CB

ПРОУШИНА ШАРНИРНАЯ CA

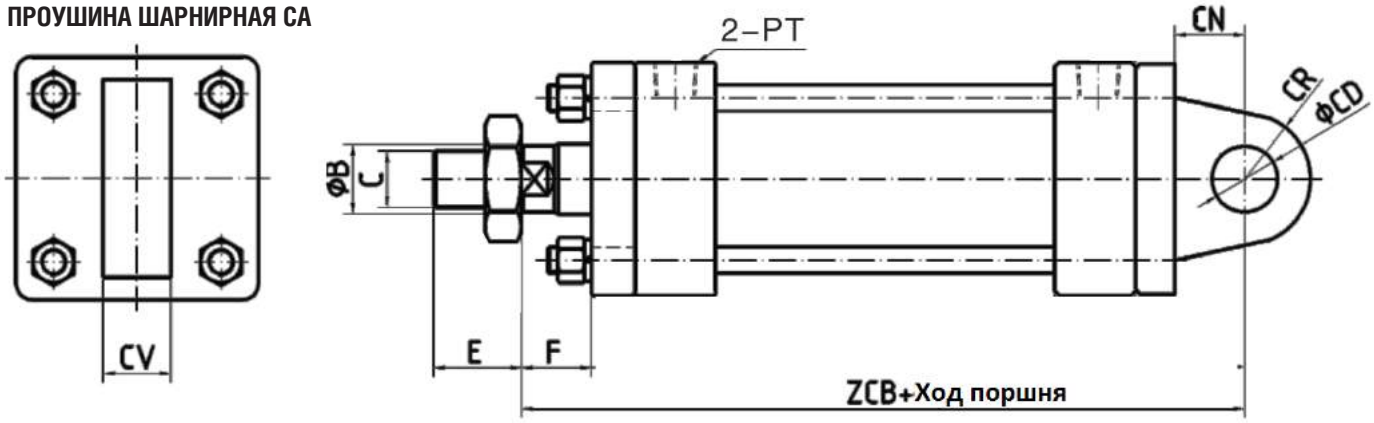

ПРОУШИНА ДВОЙНАЯ CB

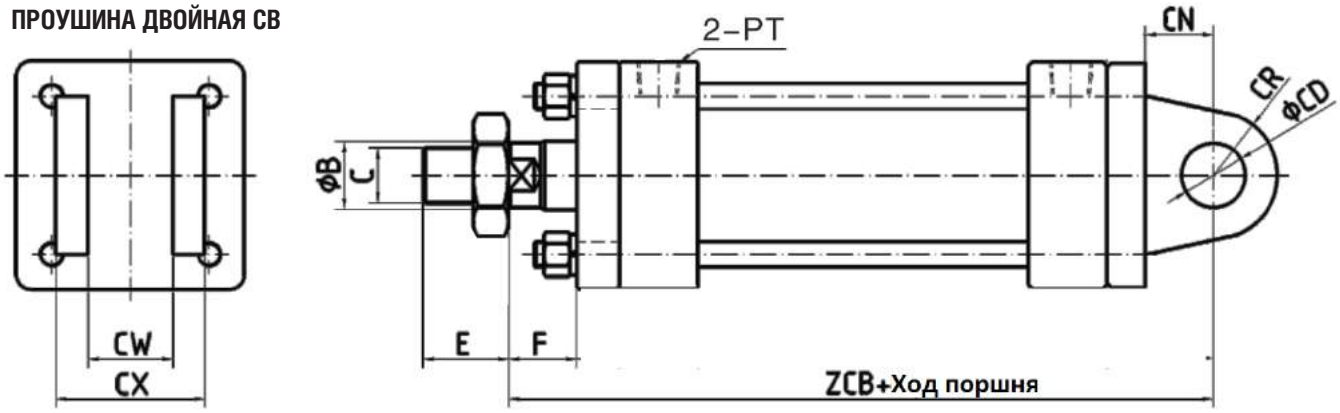

ГИДРОЦИЛИНДР GNS							ПРОУШИНЫ CA/CB					
ДИАМЕТР ПОРШНЯ (ММ)	ДИА-МЕТР B (ММ)	C	E	F	PT	ZCB	ДИА-МЕТР CD(ММ)	CN	CR	CV	CW	CX
40	25	M22X1.5	40	20	3/8	190/198	16	25	15	22	23	47
50	30	M24X2,0	40	20	3/8	212/218	20	35	20	22	23	47
63	35	M30X1.5	45	20	3/8	222/228	25	45	25	30	31	59
80	40	M30X1.5	45	20	1/2	258/264	30	50	30	35	36	76
100	50	M40X2.0	55	25	1/2	293/289	35	60	35	50	41	81
125	60	M50X2.0	70	35	3/4	369/355	50	70	50	55	56	106
150	80	M70X2.0	80	35	3/4	375/384	60	80	60	60	61	121

ТИПОРАЗМЕРЫ НАКОНЕЧНИКА ДВОЙНОГО YP

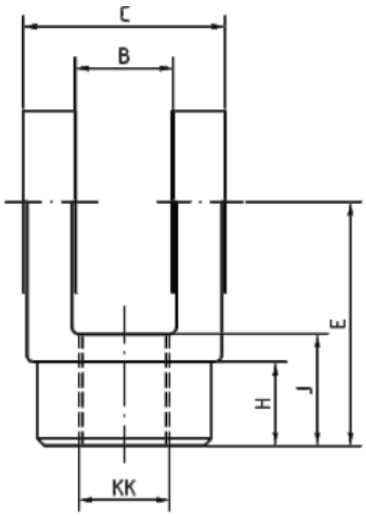

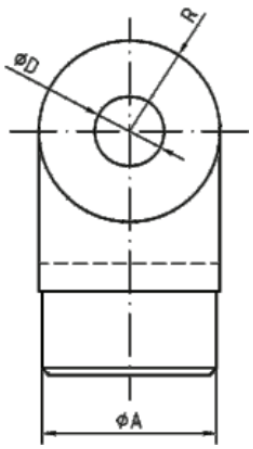

KK	A	B	C	D	E	J	H	R
M8X1.25	16	14	17	9	41	12	10	9
M10X1.25	16	14	17	9	41	12	10	9
M14X1.5	26	16	44	12	56	20	21	14
M16X1.5	26	16	44	12	56	20	21	14
M22X1.5	42	24	52	20	70	32	26	23
M24X2.0	50	28	58	20	70	32	24	26
M30X1.5	41	32	72	20	80	38	17	29
M30X1.5	53	40	84	25	80	39	20	27
M40X2	70	30	70	35	93	46	47	34
M50X3	80	35	80	40	100	50	50	40

ТИПОРАЗМЕРЫ НАКОНЕЧНИКА ШАРНИРНОГО PHS

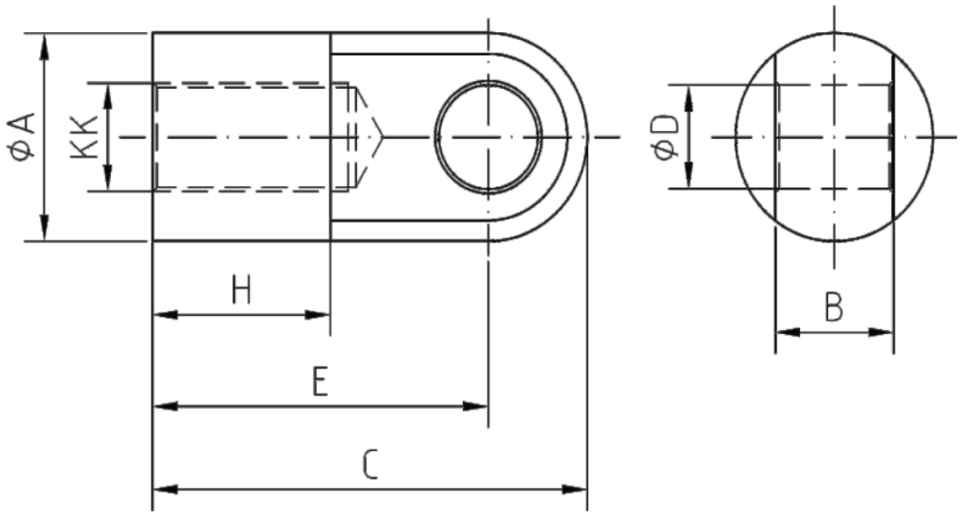

KK	ДИАМЕТР A (ММ)	B	C	ДИАМЕТР D (ММ)	E	H
M14X1.5	25.4	25.4	73	12	57	-
M16X1.5	25.4	25.4	73	12	57	-
M22X1.5	32	32	76	16	59	-
M26X1.5	50	30	110	25	85	45
M30X1.5	55	35	110	25	86	45
M40X2	75	45	130	35	90	40
M50X2	90	55	150	50	105	50

РЕМКОМПЛЕКТЫ ГИДРОЦИЛИНДРОВ

Набор уплотнений, опорно-направляющих колец и грязесъёмников, для замены изношенных при производстве ремонта гидроцилиндра. Уплотнения штока устранит утечки из цилиндра в окружающую среду, в то время как уплотнения поршня устранит перетекание рабочей жидкости через головку цилиндра. Замена изношенных уплотнений увеличивает усилие развиваемое цилиндром. Опорно-направляющие кольца являются направляющими для поршня и штока внутри гидравлического цилиндра, воспринимая поперечные нагрузки и предотвращая контакт «металл по металлу». Грязесъёмные манжеты удаляют грязь, посторонние частицы, пыль или влагу со штоков поршней, предотвращая загрязнение.

GNS

ГИДРОСТАНЦИИ

Гидростанция или маслостанция это источник энергии для широкой гаммы гидравлического оборудования, используемого как в мобильной технике, в промышленности, и строительной индустрии.

ПРИНЦИП РАБОТЫ

В насосной установке электрическая энергия преобразуется в энергию давления рабочей жидкости. Подвижные части насоса приводятся во вращательное движение электродвигателем, в результате этого объем рабочей камеры изменяется, жидкость вытесняется из полости всасывания в полость нагнетания, которая соединена с напорной линией. После насоса устанавливаются приборы индикации, например, манометр. Передохранительный клапан обеспечивает постоянное давление определенного значения после насоса, для его защиты от перегрузки и выхода из строя. Гидрораспределитель служит для переключения потоков жидкости и относится к элементам управления. Для накопления энергии устанавливаются гидроаккумуляторы. Фильтрация рабочей жидкости осуществляется с помощью фильтра на всасывании, заливного фильтра.

ПРИМЕРНЫЙ СОСТАВ ГИДРОСТАНЦИИ

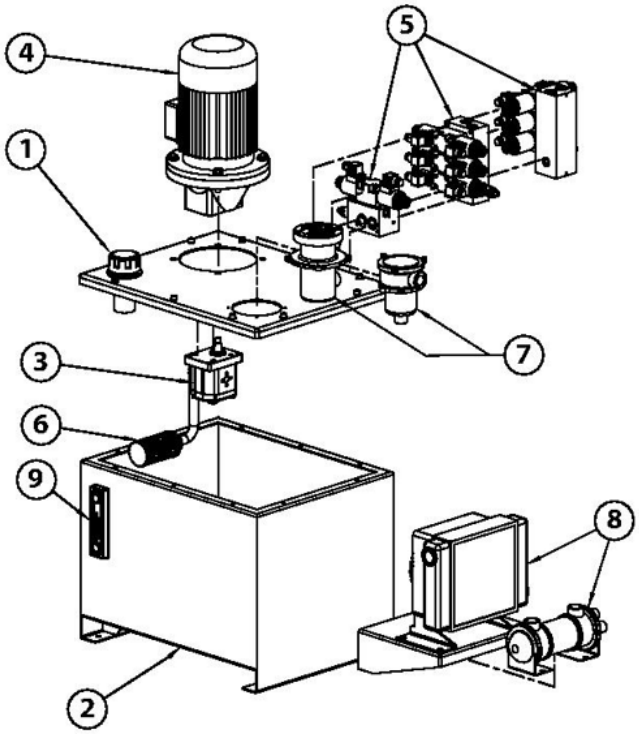

1 - ЗАЛИВНАЯ ГОРЛОВИНА

2 - ГИДРОБАК

3 - НАСОС ШЕСТЕРЕННЫЙ

4 - ЭЛЕКТРОДВИГАТЕЛЬ

5 - ГИДРАВЛИЧЕСКАЯ ПАНЕЛЬ С АППАРАТУРОЙ

6 - ВСАСЫВАЮЩИЙ ФИЛЬТР

7 - СЛИВНОЙ ФИЛЬТР

8 - ТЕПЛООБМЕННИК (ВОЗДУШНЫЙ ИЛИ ВОДЯНОЙ)

9 - ВИЗУАЛЬНЫЙ УРОВНЕМЕР (С ТЕРМОМЕТРОМ)

ТИПОВАЯ ГИДРАВЛИЧЕСКАЯ СХЕМА ГИДРОСТАНЦИИ

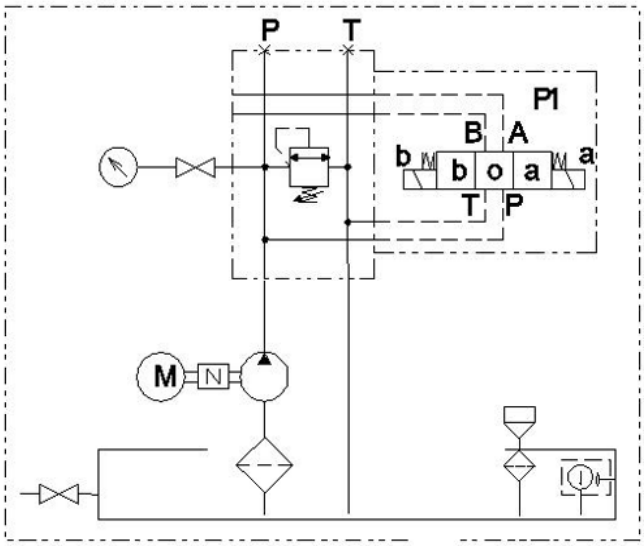

P - напорная линия;
T - линия слива;
A, B - рабочие линии;
P1 - гидрораспределитель электромагнитный ;
M - электродвигатель.

ДОПОЛНИТЕЛЬНЫЕ КОМПОНЕНТЫ

Насосная станция может оснащаться следующими компонентами:

1 гидроаппаратурой управления

- дополнительные плиты для электромагнитных клапанов и регулирующей аппаратуры

2 устройствами кондиционирования рабочей жидкости

- фильтр в напорной магистрали
- фильтр в сливной магистрали
- установка теплообменника с воздушным или водяным охлаждением

3 контрольной аппаратурой

- установка датчика температуры
- установка датчика уровня масла

4 аккумуляторами для накопления энергии

ГИДРОСТАНЦИЯ GSS-10

Рабочее давление от 14МПа до 30МПа (В зависимости от требований заказчика)
- производительность от 1,4 л/мин до 3 л/мин.
- объём гидробака 10л
- напряжение питания 220В или 380В
- мощность электродвигателя от 0,75 кВт до 4 кВт

ГИДРОСТАНЦИЯ GSS-20

Рабочее давление от 6,8 МПа до 30 МПа (В зависимости от требований заказчика)
- производительность от 5,6 л/мин до 6 л/мин
- объём гидробака 20л
- напряжение питания 220 В или 380 В
- мощность электродвигателя от 0,75 кВт до 4 кВт

ГИДРОСТАНЦИЯ GSS-30

Рабочее давление от 4,7 МПа до 24 МПа (В зависимости от требований заказчика)
- производительность от 8,1 л/мин до 10,9 л/мин
- объём гидробака 30л
- напряжение питания 220В или 380В
- мощность электродвигателя от 0,75 кВт до 4 кВт

ГИДРОСТАНЦИЯ GSS-50

Рабочее давление от 4,7 МПа до 24 МПа (В зависимости от требований заказчика)
- производительность от 8,1 л/мин до 10,9 л/мин
- объём гидробака 50л
- напряжение питания 220В или 380В
- мощность электродвигателя от 0,75 кВт до 4 кВт

ГИДРОСТАНЦИЯ GSS-100

Рабочее давление от 1 МПа до 5 МПа
- производительность 32 л/мин
- объём гидробака 100 л
- напряжение питания 220В или 380В
- мощность электродвигателя от 0,75 кВт до 4 кВт

ХАРАКТЕРИСТИКИ ГИДРОСТАНЦИИ ДЛЯ ЗАКАЗА

- рабочее давление, МПа
- производительность, л/мин
- объем гидробака, л
- температура окружающей среды
- схема распределителя (если нужен)
- напряжение питания
- габаритные размеры

ТИПОВЫЕ ГИДРОСТАНЦИИ PNEVMOLUX

НАИМЕНОВАНИЕ	ОБЪЕМ БАКА (Л)	ПОДАЧА НАСОСА (Л/МИН)	МОЩНОСТЬ ЭЛ.ДВИГАТЕЛЯ(КВТ)	МАКСИМАЛЬНОЕ ДАВЛЕНИЕ (БАР)	НАПРЯЖЕНИЕ (В)
GSS-10-0.75KW(220V)-2-18МПА	10	2	0.75	180	220DC
GSS-10-1.1KW(220V)-2.8-20МПА	10	2.8	1.1	200	220AC
GSS-20-1.1KW(220V)-5.8-10МПА	20	5.8	1.1	100	220DC
GSS-20-2.2KW(220V)-5.8-20МПА	20	5.8	2.2	200	220AC
GSS-30-3KW(220V)-8.4-18МПА	30	8.4	3	180	220AC
GSS-50-3KW(220V)-15.1-10МПА	50	15.1	3	186	220AC
GSS-100-4KW(220V)-32-5МПА	100	31.59	4	50	220AC

ТАБЛИЦА ОПРЕДЕЛЕНИЯ НАСОСА, БАКА И МОТОРА ПО РАСХОДУ

ОБЪЕМ БАКА (Л)	РАСХОД (Л/МИН)						НАСОС PNEVMOLUX
10	1.4	1.4					PGP-03
	2	2.1	2.1				
	2.7	2.8	2.8	2.8			
20	5.6	5.8	5.8	5.8	5.9	5.9	
30	8.1	8.3	8.3	8.3	8.4	8.4	PGP-06
	10.5	10.8	10.8	10.8	10.9	10.9	
50	14.5	15	15	15	15.1	15.1	PGP-10
100	32	32	32	32	32	32	PGP-21
МОЩНОСТЬ ДВИГАТЕЛЯ (КВТ)	0.75	1.1	1.5	2.2	3	4	/
МАРКА ЭЛЕКТРОДВИГАТЕЛЯ	АИР71В4 IM3081	АИР80А4 IM3081	АИР80В4 IM3081	АИР90L4 IM3081	АИР100S4 IM3081	АИР100L4 IM3081	/

ГИДРОРАСПРЕДЕЛИТЕЛИ ЭЛЕКТРОМАГНИТНЫЕ

Гидрораспределители электромагнитные серии WE и WEH предназначены для изменения направления или пуска и останова потоков рабочей жидкости в двух или более внешних гидролиниях, в зависимости от внешнего управляющего воздействия.

СЕТОР 03

Обозначение	X	СЕТОР	03	X	6X
Значение	Ход	Тип	Диаметр условного прохода, мм	Обозначение схемы	Серия
Варианты позиции	3 – 3 канала, 4 – 4 канала		6	H, M, J, E, F, G, Q, V, C, D, Y	

Технические характеристики:

Рабочее давление, МПа	Каналы P,A,B	32
	Канал T	16
Расход жидкости, л/мин		80
Масса	С 1 катушкой, кг	1,2
	С 2 катушками, кг	1,6
Рабочая жидкость		Минеральное масло
Диапазон температур, °С		-20...+70
Диапазон вязкости, сСт		2,8...380

СЕТОР 03 с одной катушкой

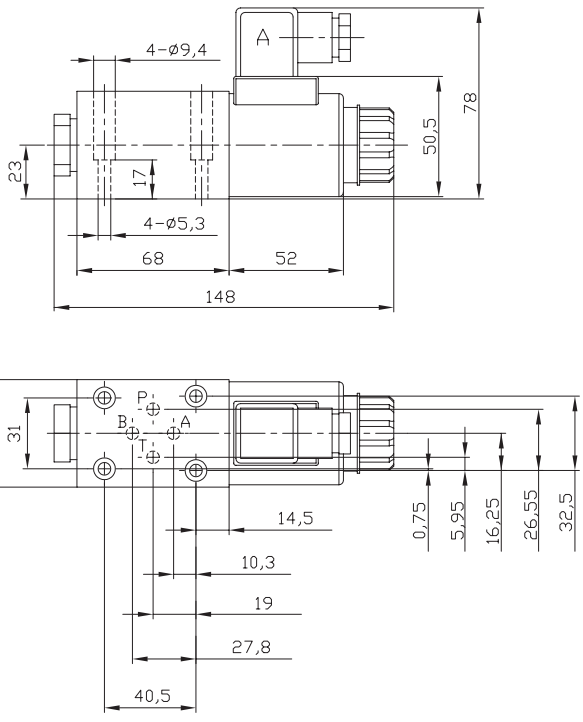

СЕТОР 03 с двумя катушками

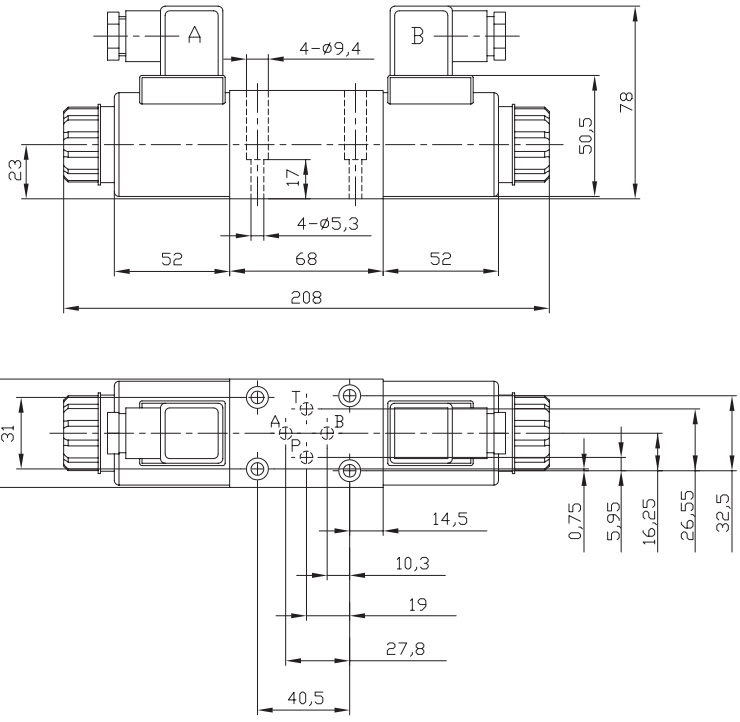

Поставляется в комплекте с разъемами и болтами. Разъемы с индикацией.

СХЕМА ИЗМЕНЕНИЯ ПОТОКОВ ЖИДКОСТИ

ТИП	КОЛИЧЕСТВО КАНАЛОВ	СХЕМА
3WE6A6X	3	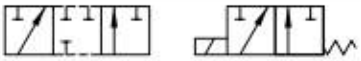 =A
3WE6B6X	3	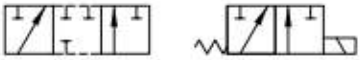 =B
4WE6C6X	4	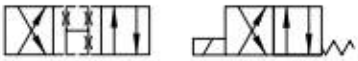 =C
4WE6D6X	4	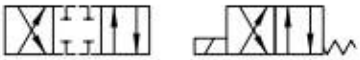 =D
4WE6DOF6X	4	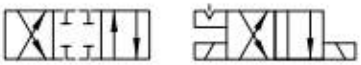 =D/OF
4WE6E6X	4	=E
4WE6EA6X	4	=EA
4WE6EB6X	4	=EB
4WE6F6X	4	=F
4WE6G6X	4	=G
4WE6GA6X	4	=GA
4WE6H6X	4	=H
4WE6J6X	4	=J
4WE6JA6X	4	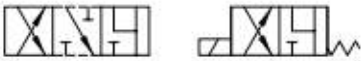 =JA
4WE6M6X	4	=M
4WE6R6X	4	=R
4WE6U6X	4	=U
4WE6Y6X	4	=Y

СЕТОР05

Обозначение	X	СЕТОР	05	X	6X
Значение	Ход	Тип	Диаметр условного прохода, мм	Обозначение схемы	Серия
Варианты позиции	3 – 3 канала, 4 – 4 канала		10	H, M, J, E, F, G, Q, V, C, D, Y	

Технические характеристики:

Рабочее давление, МПа	Каналы P,A,B	32
	Канал T	16
Расход жидкости, л/мин		100
Масса	С 1 катушкой, кг	4,4
	С 2 катушками, кг	6,0
Рабочая жидкость		Минеральное масло
Диапазон температур, °С		-20...+70
Диапазон вязкости, сСт		2,8...380

СЕТОР 05 с одной катушкой

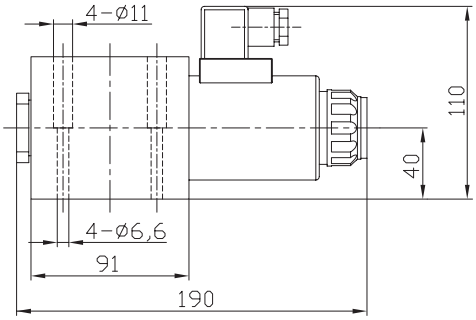

СЕТОР 05 с двумя катушками

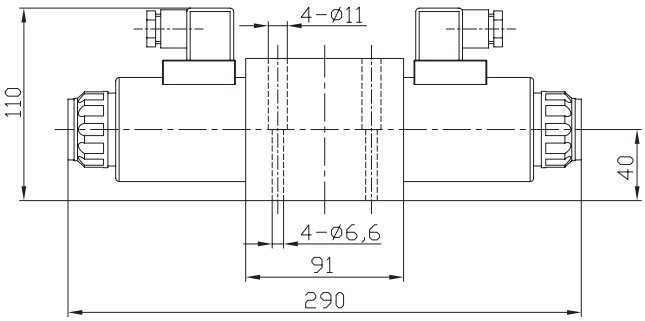

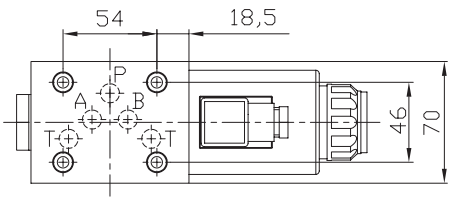

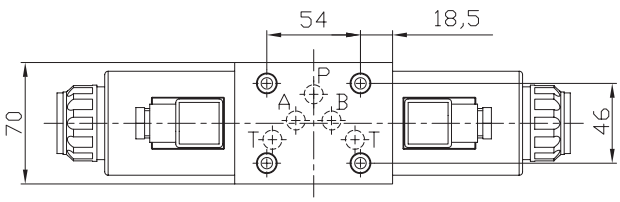

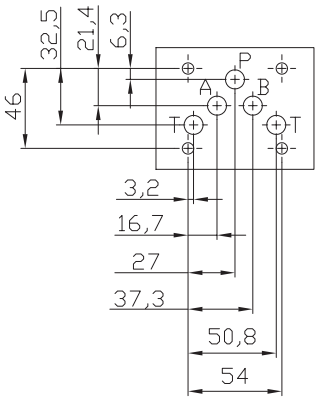

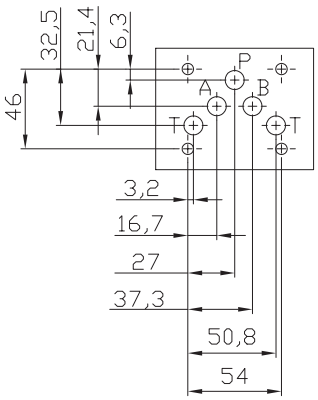

Поставляется в комплекте с разъемами и болтами. Разъемы с индикацией.

СХЕМА ИЗМЕНЕНИЯ ПОТОКОВ ЖИДКОСТИ

ТИП	КОЛИЧЕСТВО КАНАЛОВ	СХЕМА
3WE10A3X	3	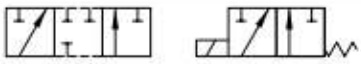 =A
3WE10B3X	3	=B
4WE10C3X	4	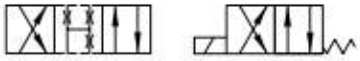 =C
4WE10D3X	4	=D
4WE10DOF3X	4	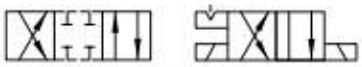 =D/OF
4WE10E3X	4	=E
4WE10EA3X	4	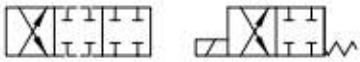 =EA
4WE10EB3X	4	=EB
4WE10F3X	4	=F
4WE10G3X	4	=G
4WE10GA3X	4	=GA
4WE10H3X	4	=H
4WE10J3X	4	=J
4WE10JA3X	4	=JA
4WE10M3X	4	=M
4WE106R3X	4	=R
4WE10Y3X	4	=Y

CETOP07

Обозначение	WEH	16	X	O	ET
Значение	Тип	Диаметр условного прохода, мм	Обозначение схемы	Опции золотника	Питание
Варианты позиции		16	C, D, E, G, J	Без кода: пружинный возврат в центр / O: без пружинного возврата / OF: без пружинного возврата с фиксацией	Внутренне питание и дренаж

Технические характеристики:

Рабочее давление, МПа	Каналы A,B,P		31,5
	Канал T	Внешний дренаж	25
		Внутренний дренаж	16
	Канал Y	Внешнее питание	16
Расход жидкости, л/мин			300
Масса	С 1 катушкой, кг		1,5
	С 2 катушками, кг		2,2
	С главным золотником, кг		7,3
Рабочая жидкость			Минеральное масло
Диапазон температур, °C			-20...+70
Диапазон вязкости, сСт			2,8...380

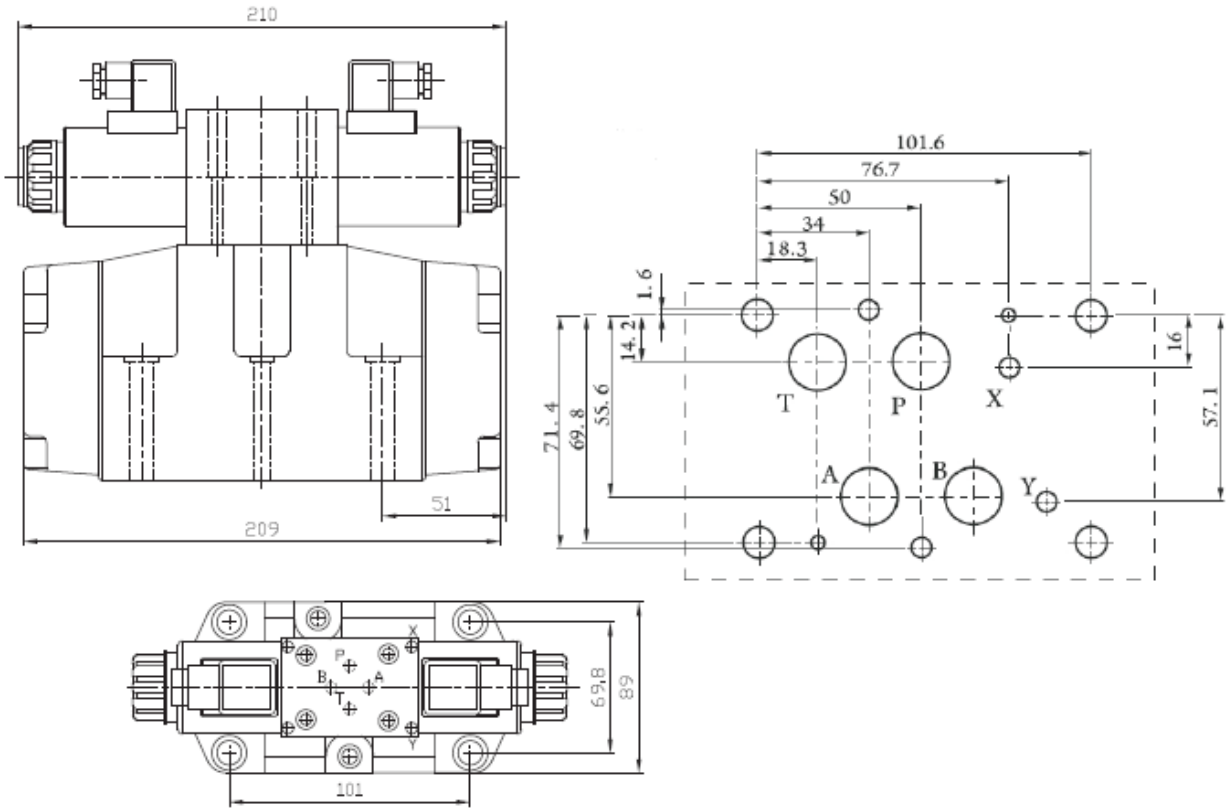

Поставляется в комплекте с разъемами и болтами. Разъемы с индикацией.

СХЕМА ИЗМЕНЕНИЯ ПОТОКОВ ЖИДКОСТИ

ТИП	СХЕМА
WEH16C	
WEH16D	
WEH16E	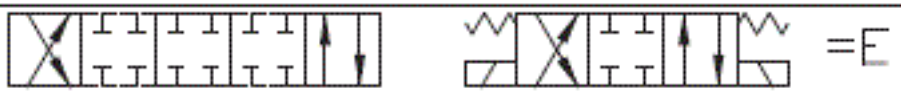
WEH16G	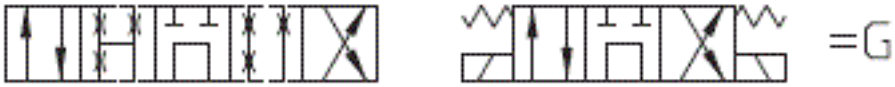
WEH16J	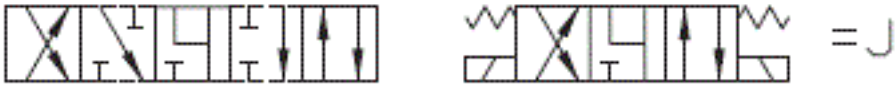

CETOP08

Обозначение	WEH	25	X	O	ET
Значение	Тип	Диаметр условного прохода, мм	Обозначение схемы	Опции золотника	Питание
Варианты позиции		25	C, D, E, G, J	Без кода: пружинный возврат в центр / O: без пружинного возврата / OF: без пружинного возврата с фиксацией	Внутренне питание и дренаж

Технические характеристики:

Рабочее давление, МПа	Каналы A,B,P		31,5
	Канал T	Внешний дренаж	25
		Внутренний дренаж	16
	Канал Y	Внешнее питание	16
Расход жидкости, л/мин			500
Масса	С 1 катушкой, кг		1,5
	С 2 катушками, кг		2,2
	С главным золотником, кг		16.5
Рабочая жидкость			Минеральное масло
Диапазон температур, °C			-20...+70
Диапазон вязкости, сСт			2,8...380

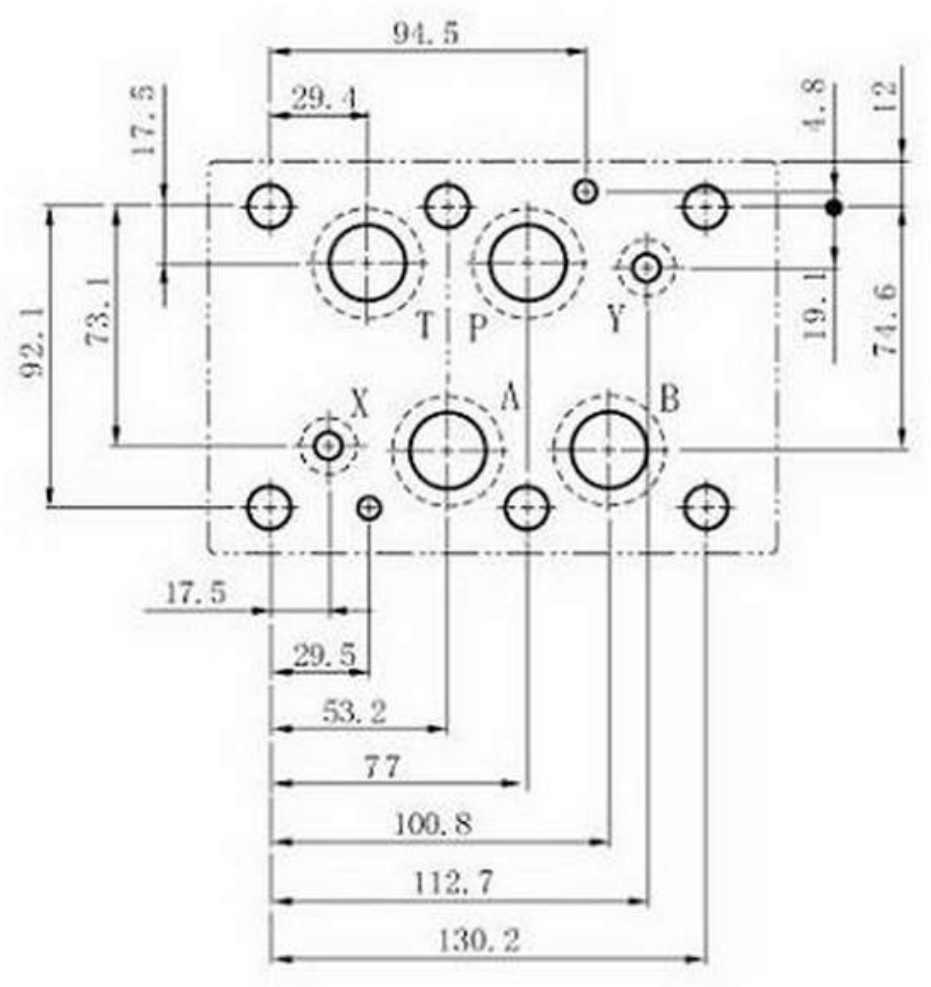

СХЕМА ИЗМЕНЕНИЯ ПОТОКОВ ЖИДКОСТИ

ТИП	СХЕМА
WEH25C	
WEH25D	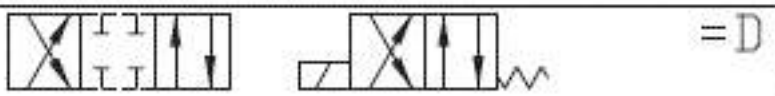
WEH25E	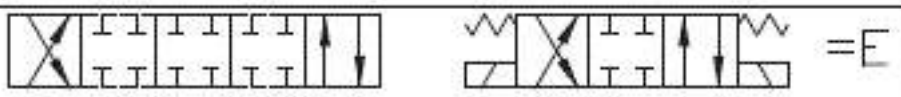
WEH25G	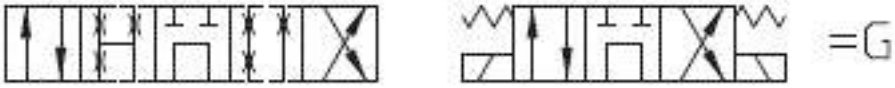
WEH25J	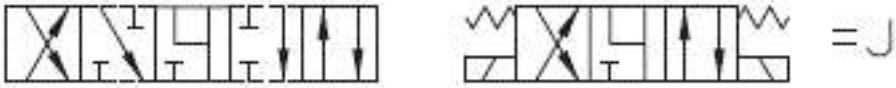

CETOP10

Обозначение	WEH	32	X	O	ET
Значение	Тип	Диаметр условного прохода, мм	Обозначение схемы	Опции золотника	Питание
Варианты позиции		32	C, D, E, G, J	Без кода: пружинный возврат в центр / O: без пружинного возврата / OF: без пружинного возврата с фиксацией	Внутренне питание и дренаж

Технические характеристики:

Рабочее давление, МПа	Каналы A,B,P		31,5
	Канал T	Внешний дренаж	25
		Внутренний дренаж	16
	Канал Y	Внешнее питание	16
Расход жидкости, л/мин			1100
Масса	С 1 катушкой, кг		1,5
	С 2 катушками, кг		2,2
	С главным золотником, кг		39.5
Рабочая жидкость			Минеральное масло
Диапазон температур, °C			-20...+70
Диапазон вязкости, сСт			2,8...380

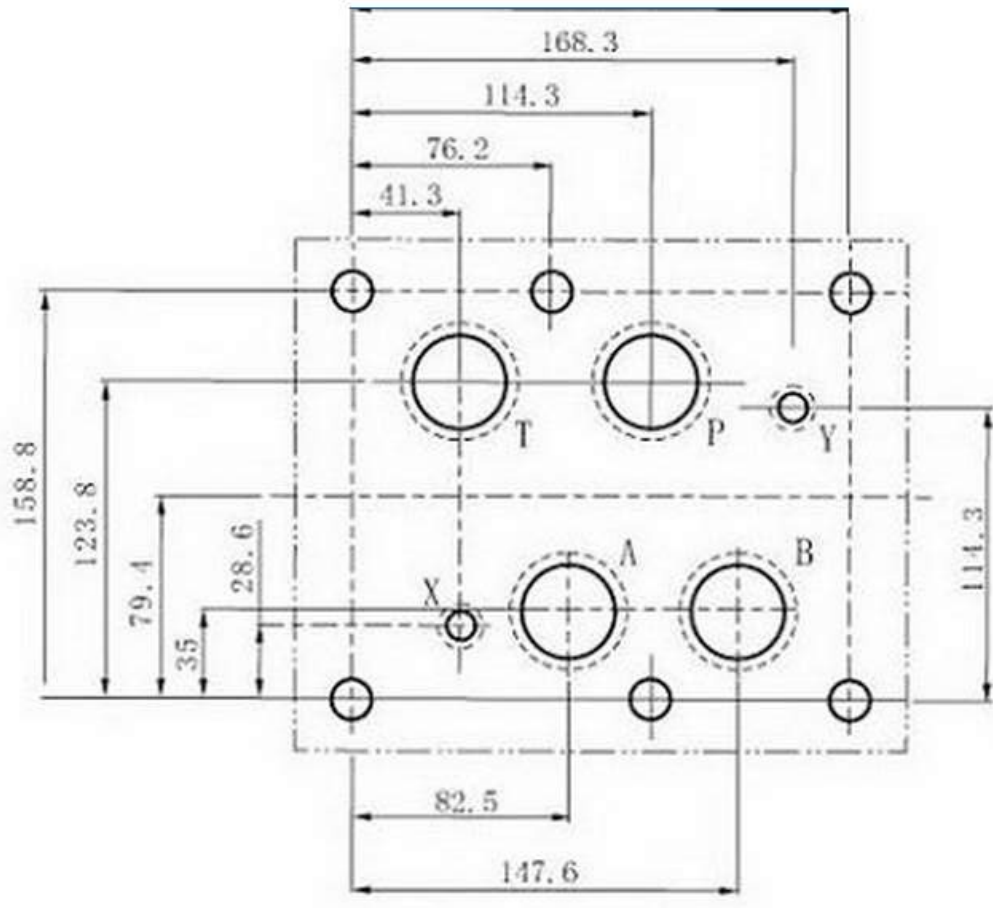

СХЕМА ИЗМЕНЕНИЯ ПОТОКОВ ЖИДКОСТИ

ТИП	СХЕМА
WEH32C	
WEH32D	
WEH32E	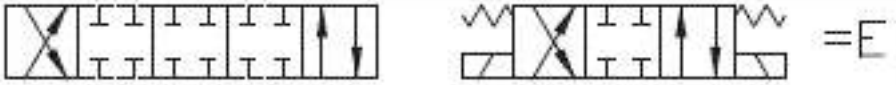
WEH32G	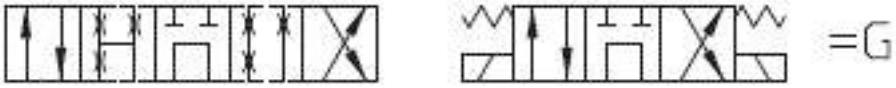
WEH32J	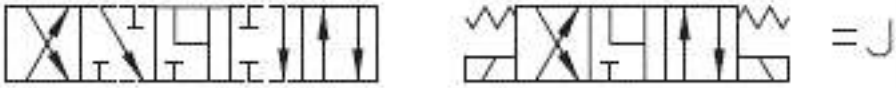

ГИДРОРАСПРЕДЕЛИТЕЛИ С РУЧНЫМ УПРАВЛЕНИЕМ (ПРОМЫШЛЕННЫЕ)

ГИДРОРАСПРЕДЕЛИТЕЛЬ РУЧНОЙ СЕТОР 03

Обозначение	X	СЕТОР	03	X	6X
Значение	Ход	Тип	Диаметр условного прохода, мм	Обозначение схемы	Серия
Варианты позиции	3 – 3 канала, 4 – 4 канала		6	C, D, E, G, J, H	6X

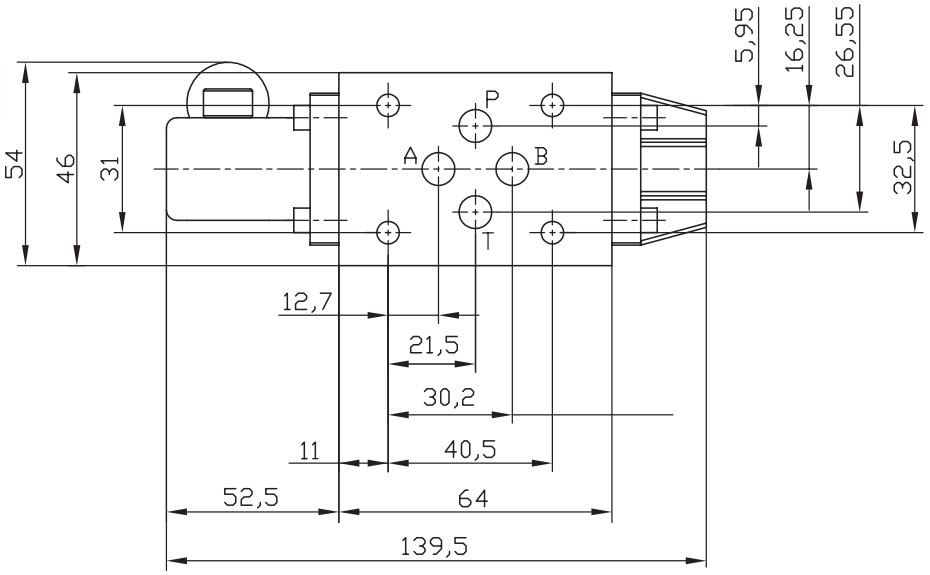

Поставляется в комплекте с болтами.

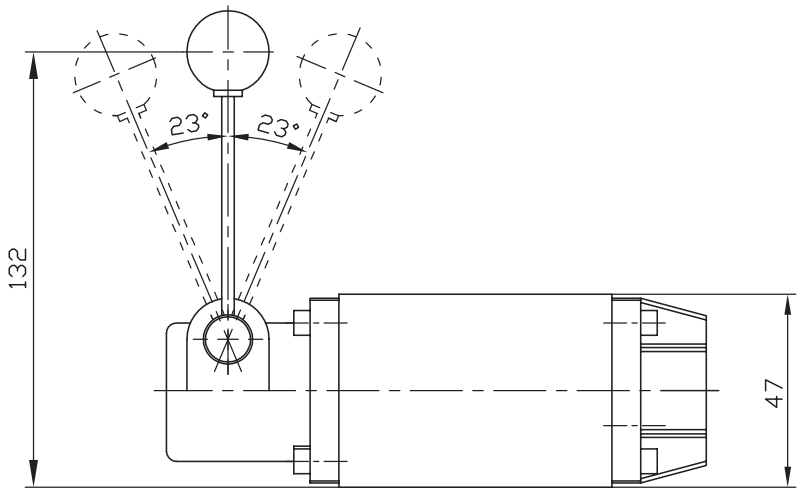

Технические характеристики:

Рабочее давление, МПа	Каналы P,A,B	31,5
	Канал T	15
Расход жидкости, л/мин		60
Масса, кг		1,4
Рабочая жидкость		Минеральное масло
Диапазон температур, °C		-20...+70
Диапазон вязкости, мм²/с		2,8...280

ГИДРОРАСПРЕДЕЛИТЕЛЬ РУЧНОЙ СЕТОР 05

Обозначение	X	СЕТОР	05	X	6X
Значение	Ход	Тип	Диаметр условного прохода, мм	Обозначение схемы	Серия
Варианты позиции	3 – 3 канала, 4 – 4 канала		10	C, D, E, G, J, H	6X

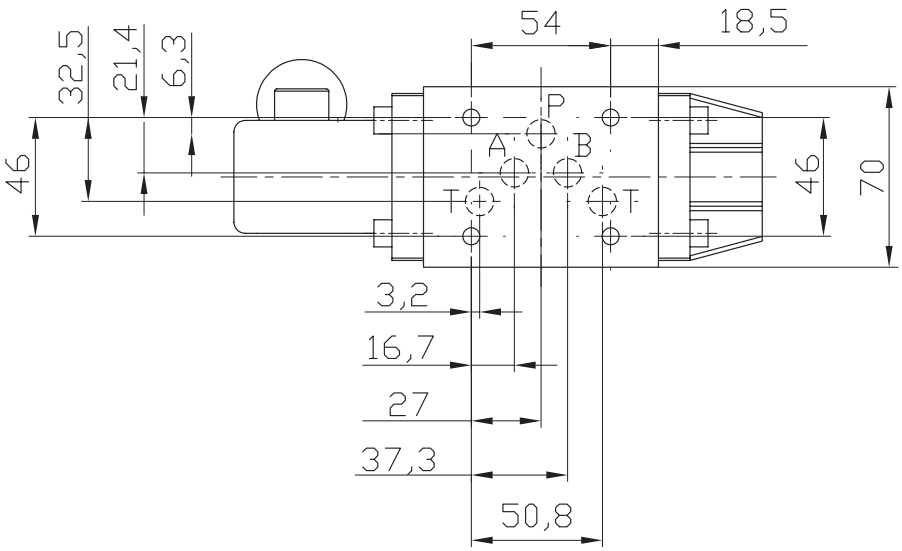

Поставляется в комплекте с болтами.

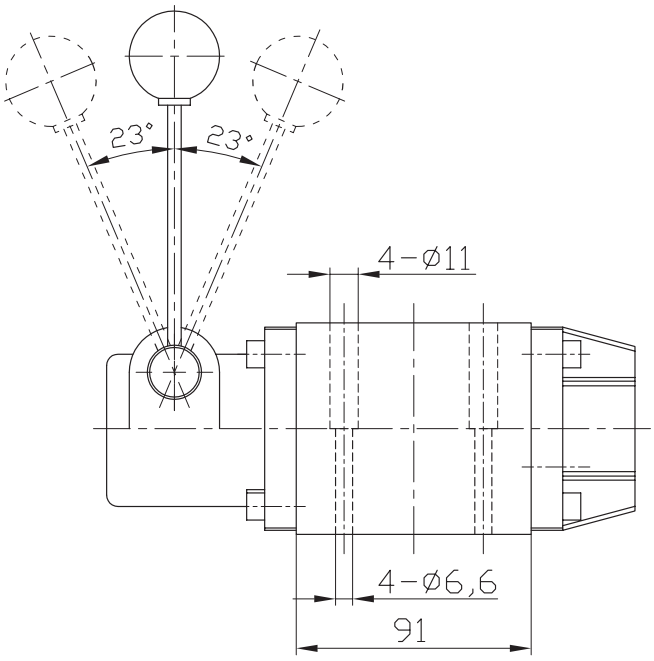

Технические характеристики:

Рабочее давление, МПа	Каналы P,A,B	31,5
	Канал T	15
Расход жидкости, л/мин		100
Масса, кг		3,8
Рабочая жидкость		Минеральное масло
Диапазон температур, °C		-20...+70
Диапазон вязкости, мм²/с		2,8...280

ГИДРОРАСПРЕДЕЛИТЕЛЬ РУЧНОЙ СЕТОР 07

Обозначение	WEH	X	X	O	ET
Значение	Тип	Диаметр условного прохода	Обозначение схемы распределения жидкости	Управление золотником	Питание
Варианты позиции	Гидрораспределитель с электромагнитным управлением от пилота	16	C,D,E,G,J	Без кода: пружинный возврат; O:без пружинного возврата; OF:без пружинного возврата с фиксацией	Внутренне питание и дренаж

Технические характеристики:

Рабочее давление, МПа	Каналы A,B,P		31.5
	Канал T	Внешний дренаж	25
		Внутренний дренаж	16
	Канал Y	Внешнее питание	16
Расход жидкости, л/мин			300
Масса, кг		с 1 катушкой	1.5
		с 2 катушками	2.2
		с главным золотником	7.3
Рабочая жидкость			Минеральное масло
Диапазон температур, °C			-20...+70
Диапазон вязкости, мм²/с			2,8...380

СХЕМА РАСПРЕДЕЛЕНИЯ ПОТОКОВ ЖИДКОСТИ:

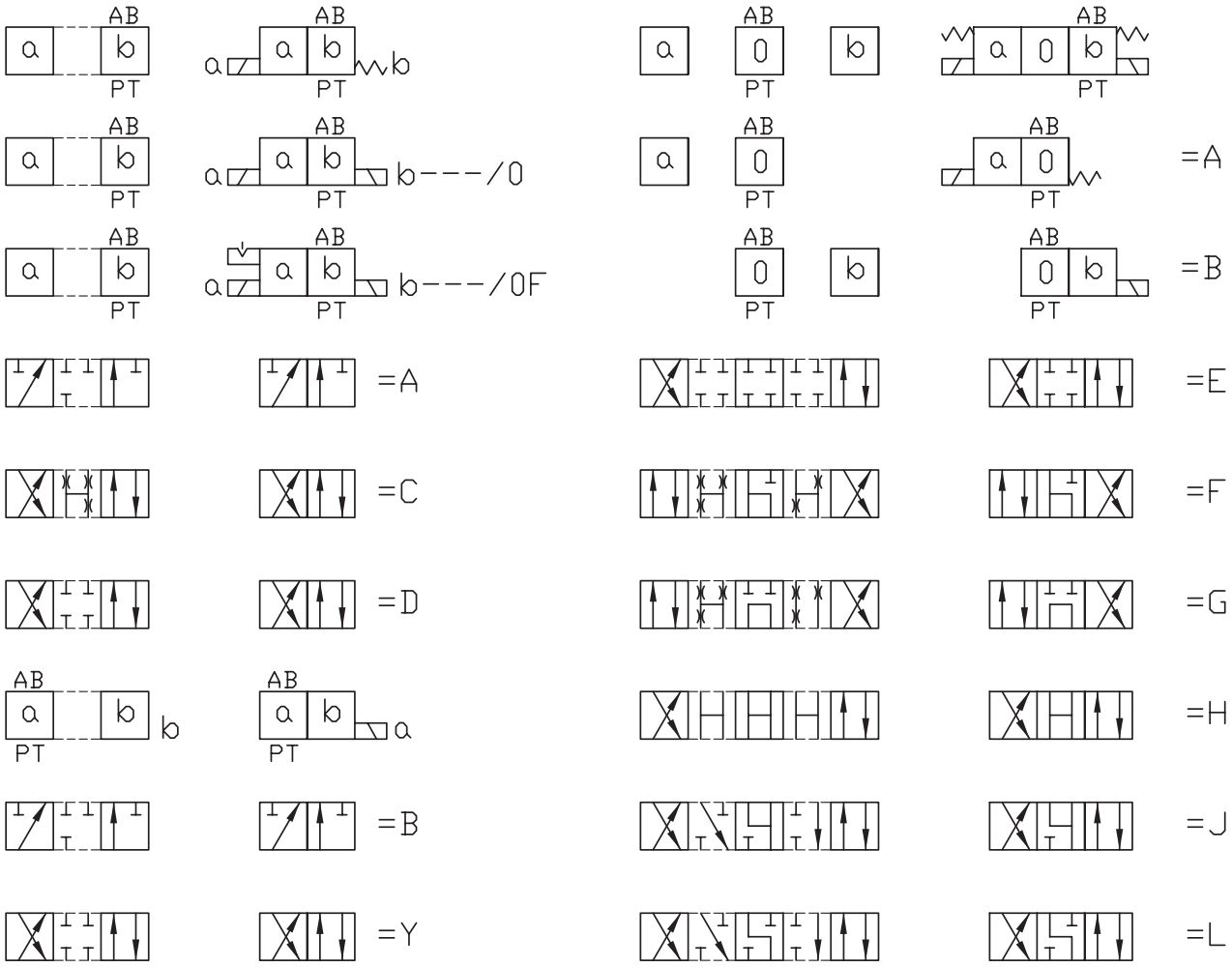

ТАБЛИЦЫ АНАЛОГОВ СХЕМ РАСПРЕДЕЛИТЛЕЙ

РАСПРЕДЕЛИТЕЛИ С ДВУМЯ ЭЛЕКТРОМАГНИТАМИ

PNEVMOLUX	Atos	Гидроаппарат, г. Ульяновск	«Rexroth»	«Vickers»	«Parker»	«Kladivar»	«Duplomatic»	«Aron»
4WE6H	DHI-0710-X...	BE6 14...; PE6 14...	4WE6H 5X/*NZ4	DG4V-3S-0C-M-U-*5-60	D1,,,W2C,,,	KV-4/3-,,,-6-3,,,	DS3-S2…	AD3E02C…
4WE6E	DHI-0711-X...	BE6 44...; PE6 44...	4WE6E 5X/*NZ4	DG4V-3S-2C-M-U-*5-60	D1,,,W1C,,,	KV-4/3-,,,-6-1,,,	DS3-S1…	AD3E01C…
4WE6J	DHI-0713-X...	BE6 34...; PE6 34...	4WE6J 5X/*NZ4	DG4V-3S-6C-M-U-*5-60	D1,,,W4C,,,	KV-4/3-,,,-6-6,,,	DS3-S3…	AD3E03C…
4WE6G	DHI-0714-X...	BE6 64...; PE6 64...	4WE6G 5X/*NZ4	DG4V-3S-8C-M-U-*5-60	D1,,,W9C,,,	KV-4/3-,,,-6-2,,,	DS3-S4…	AD3E04C…
4WE6F	DHI-0715-X...	BE6 54...; PE6 54...	4WE6F 5X/*NZ4	----				
4WE6U	DHI-0717-X...	BE6 134...; PE6 134...	4WE6U 5X/*NZ4	----	D1,,,W15C,,,	----	DS3-S19…	AD3E66C…
4WE6M	DHI-0718-X...	BE6 24...; PE6 24...	4WE6M 5X/*NZ4	DG4V-3S-7C-M-U-*5-60	D1,,,W6C,,,	----	DS3-S10…	AD3E05C…
4WE6C OF	DHI-0750/2-X...	BE6 574ОФ...; PE6 574ОФ...	4WE6D/OF *NZ4		D1,,,W30D,,,	----	DS3-RK…	AD3E19D…
4WE6D OF	DHI-0751/2-X...	BE6 574АОФ...; PE6 574АОФ...	4WE6D/ OF *NZ4		D1,,,W1A,,,	----		AD3E20D…
3WE6A OF	DHI-0752/2-X...	BE6 573ОФ...; PE6 573ОФ…	3WE6A/ OF *NZ4		D1,,,W20D,,,	----		AD3E21D…

РАСПРЕДЕЛИТЕЛИ С ОДНИМ ЭЛЕКТРОМАГНИТОМ

PNEVMOLUX	Atos	Гидроаппарат, г.Ульяновск	«Rexroth»	«Vickers»	«Parker»	«Kladivar»	«Duplomatic»	«Aron»
4WE6HA	DHI-0610-X...	BE6 14A...; PE6 14A…	4WE6HA 5X/*NZ4	DG4V-3S-0B-M-U-*5-60	D1,,,W2E,,,	KV-4/2-,,,-6-3A,,,	DS3-SA2...	AD3E02E...
4WE6EA	DHI-0611-X...	PE6 44A...; BE6 44A...	4WE6EA 5X/*NZ4	DG4V-3S-2B-M-U-*5-60				
4WE6JA	DHI-0613-X...	BE6 34A...; PE6 34A…	4WE6JA 5XTNZ4	DG4V-3S-6B-M-U-*5-60	D1,,,W4E,,,	KV-4/2-,,,-6-6A,,,	DS3-SA3...	AD3E03E...
4WE6GA	DHI-0614-X...	BE6 64A'...; PE6 64A...	4WE6GA 5X/*NZ4	DG4V-3S-8BL-M-U-*5-60	D1,,,W9K,,,	KV-4/2-,,,-6-2A,,,	DS3-SA4...	AD3E04E...
4WE6Y	DHI-0631/2/A-X...	BE6 574E...	4WE6Y 5X/*NZ4		D1,,,W20H,,,	KV-4/2-,,,-6-51B,,,	DS3-TB...	AD3E16F...
4WE6D	DHI-0631/2-X...	BE6 574A...; PE6 574A...	4WE6D 5X/*NZ4	DG4V-3S-2A-M-U-*5-60	D1,,,W20B,,,	KV-4/2-,,,-6-51A,,,	DS3-TA...	AD3E16E...
4WE6C	DHI-0630/2-X...	BE6 574...; PE6 574...	4WE6C 5X/*NZ4	DG4V-3S-0A-VM-M-U-*5-60	D1,,,W30B,,,	----	DS3-TA02...	AD3E15E...
3WE6A	DHI-0632/2-X 24DC	1PE6573E...; 1BE6573...	3WE6A 5X/A*NZ4	DG4V-3S-22A-M-U-*5-60		----		

РАСПРЕДЕЛИТЕЛИ СЕТОР05 (ДУ 10 ММ)

PNEVMOLUX	Atos	Гидроаппарат, г.Ульяновск	«Rexroth»	«Vickers»	«Parker»	«Kladivar»	«Duplomatic»	«Aron»
4WE10H	DKE-1710-X...	BE10 14...; PE10 14...	4WE10H 3X/C*NZ4	DG4V-5-0C-J-VM-IT-6	D3DW2C,,,,	KV4/3-5K010-3,,,,	DS5-S2...	AD5E02C...
4WE10E	DKE-1711-X...	BE10 44...; PE10 44...	4WE10E 3X/C*NZ4	DG4V-5-2C-J-VM-IT-6	D3DW1C,,,,	KV4/3-5K010-1,,,,	DS5-S1...	AD5E01C...
4WE10J	DKE-1713-X...	BE10 34...; PE10 34...	4WE10J 3X/C*NZ4	DG4V-5-6C-J-VM-IT-6	D3DW4C,,,,	KV4/3-5K010-6,,,,	DS5-S3...	AD5E03C...
4WE10G	DKE-1714-X...	BE10 64...; PE10 64...	4WE10G 3X/C*NZ4	DG4V-5-8C-J-VM-IT-6	D3DW8C,,,,	KV4/3-5K010-2,,,,	DS5-S4...	AD5E04C...
4WE10M	DKE-1718-X...	BE10 24...; PE10 24...	4WE10M 3X/C*NZ4	DG4V-5-7C-J-VM-IT-6	D3DW6C,,,,	—	DS5-S10...	AD5E05C...
4WE10EA	DKE-1611-X...	BE10 44A...; PE10 44A...	4WE10EA 3X/CNZ4	DG4V-5-2B-J-VM-IT-6	D3DW1E,,,,	KV4/2-5K010-3A,,,,	DS5-SA1...	AD5E01E...
4WE10GA	DKE-1614-X...	BE10 64A...; PE10 64A...	4WE10GA 3X/C*NZ4	DG4V-5-8BL-J-VM-IT-6	D3DW9K,,,,	KV4/2-5K010-2A,,,,	DS5-SA4...	AD5E04E...
4WE10D	DKE-1631/2-X...	BE10 574A...; PE10 574A...	4WE10D 3X/CNZ4	DG4V-5-2A-J-VM-IT-6	D3DW20B,,,,	KV4/2-5KO10-51A,,,,	DS5-TA...	AD5E16E...
4WE10C	DKER-1631/2-X...	BE10 574...; PE10 574...	4WE10C 3X/C*NZ4	DG4V-5-2A-J-VM-IT-6	D3DW20B,,,,	—	DS5-TA...	AD5E16E

ГИДРОРАСПРЕДЕЛИТЕЛИ РУЧНЫЕ МОНОБЛОЧНЫЕ (ДЛЯ МОБИЛЬНОЙ ТЕХНИКИ)

ГИДРОРАСПРЕДЕЛИТЕЛЬ МОНОБЛОЧНЫЙ ZD160

ZD160-2S1TV300L1-A1-PABT1"				
ЗНАЧЕНИЕ	ПРИСОЕДЕНИТЕЛЬНАЯ РЕЗЬБА	РЕЗЬБА НА СЛИВ	КОЛИЧЕСТВО СЕКЦИЙ	СЕРИЯ
ВАРИАНТЫ ПОЗИЦИЙ	1"	1"	2 ШТ	ZD160

ТЕХНИЧЕСКИЕ ХАРАКТЕРИСТИКИ

РАБОЧЕЕ ДАВЛЕНИЕ, МПА	31
РАСХОД ЖИДКОСТИ, Л/МИН	160
КОЛИЧЕЧТВО УПРАВЛЯЕМЫХ ЭЛЕМЕНТОВ	2

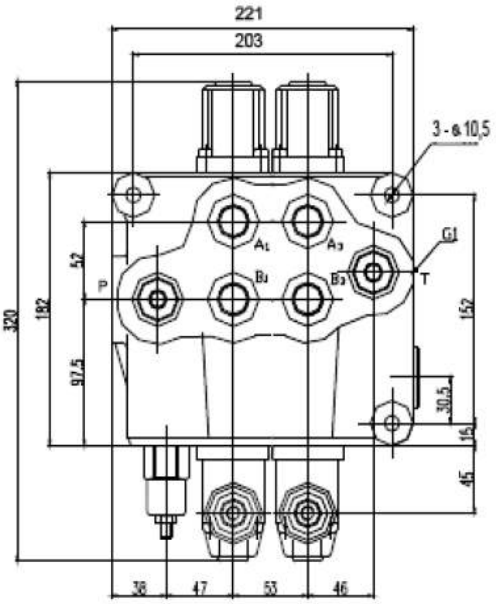

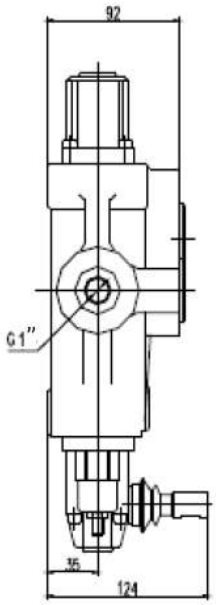

Схемы потоков жидкости

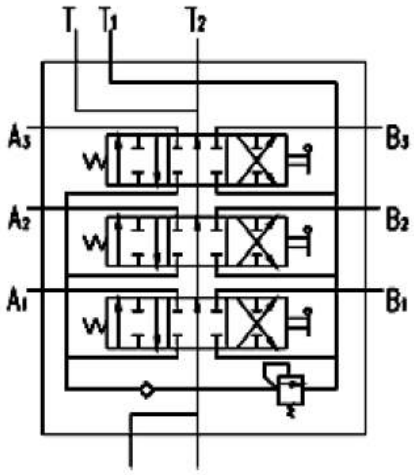

Таблицы зависимости

P → T

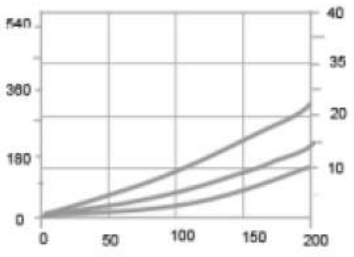

Вход → a/b

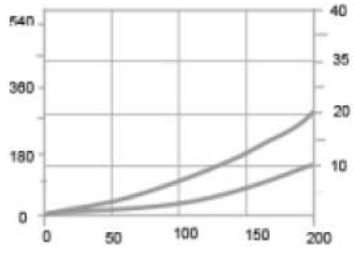

A/B → Выход

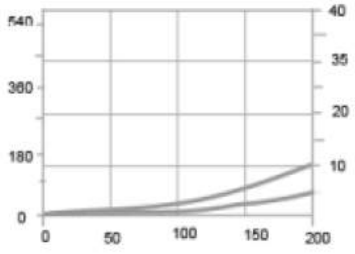

ГИДРАВЛИКА

ГИДРОРАСПРЕДЕЛИТЕЛЬ МОНОБЛОЧНЫЙ ZD25

ZD25-1S1TV175L1-UP3/8"				
ЗНАЧЕНИЕ	ПРИСОЕДЕНИТЕЛЬНАЯ РЕЗЬБА	РЕЗЬБА НА СЛИВ	КОЛИЧЕСТВО СЕКЦИЙ	СЕРИЯ
ВАРИАНТЫ ПОЗИЦИЙ	3/8"	3/4"	1 ШТ	ZD25

ТЕХНИЧЕСКИЕ ХАРАКТЕРИСТИКИ

РАБОЧЕЕ ДАВЛЕНИЕ, МПА	17.5
РАСХОД ЖИДКОСТИ, Л/МИН	25
КОЛИЧЕЧТВО УПРАВЛЯЕМЫХ ЭЛЕМЕНТОВ	1

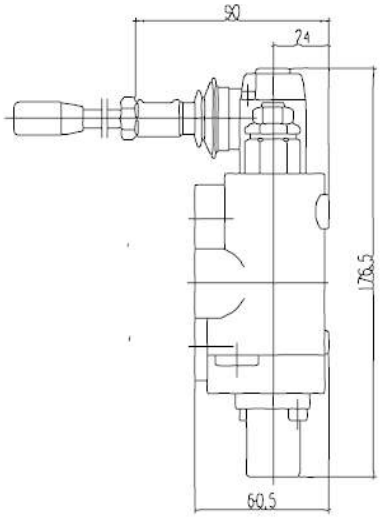

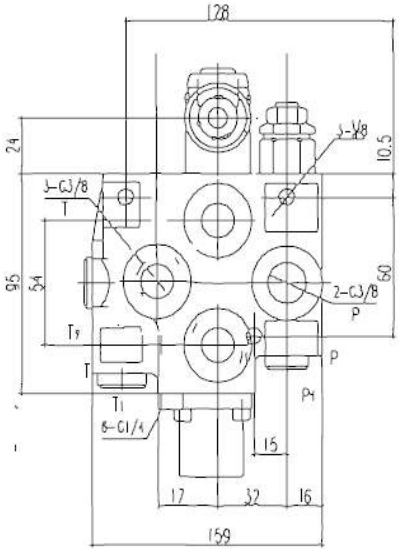

Схемы потоков жидкости

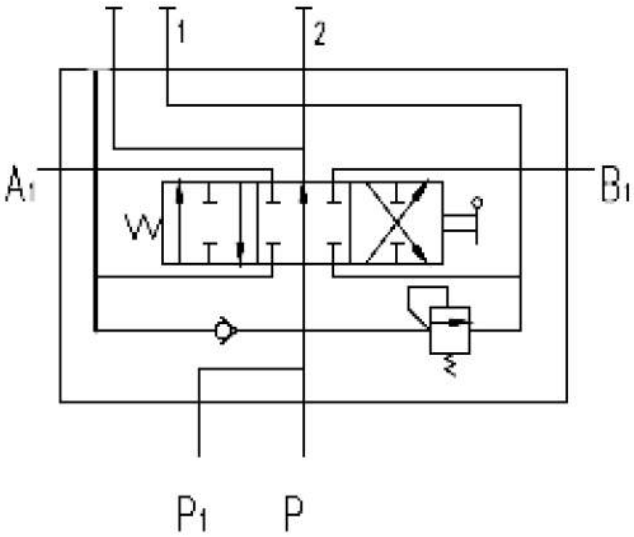

Таблицы зависимости

P → T

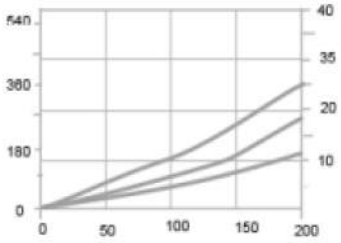

Вход → a/b

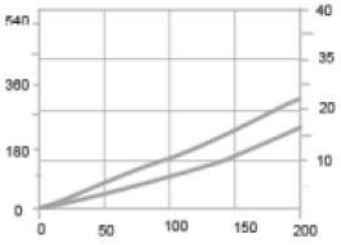

A/B → Выход

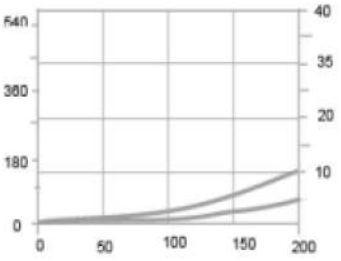

ГИДРОРАСПРЕДЕЛИТЕЛЬ МОНОБЛОЧНЫЙ ZD45-1*

ZD45-1S1TV250L1-V1				
ЗНАЧЕНИЕ	ПРИСОЕДЕНИТЕЛЬНАЯ РЕЗЬБА	РЕЗЬБА НА СЛИВ	КОЛИЧЕСТВО СЕКЦИЙ	СЕРИЯ
ВАРИАНТЫ ПОЗИЦИЙ	3/8"	1/2"	1 ШТ	ZD45-1*

ТЕХНИЧЕСКИЕ ХАРАКТЕРИСТИКИ

РАБОЧЕЕ ДАВЛЕНИЕ, МПА	25
РАСХОД ЖИДКОСТИ, Л/МИН	45
КОЛИЧЕЧТВО УПРАВЛЯЕМЫХ ЭЛЕМЕНТОВ	1

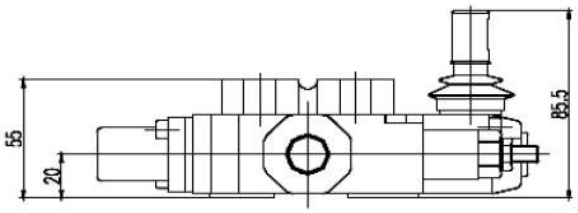

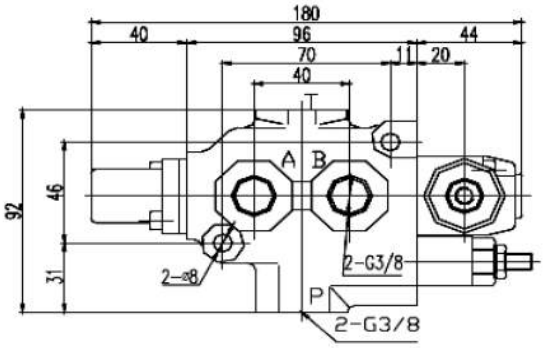

Схемы потоков жидкости

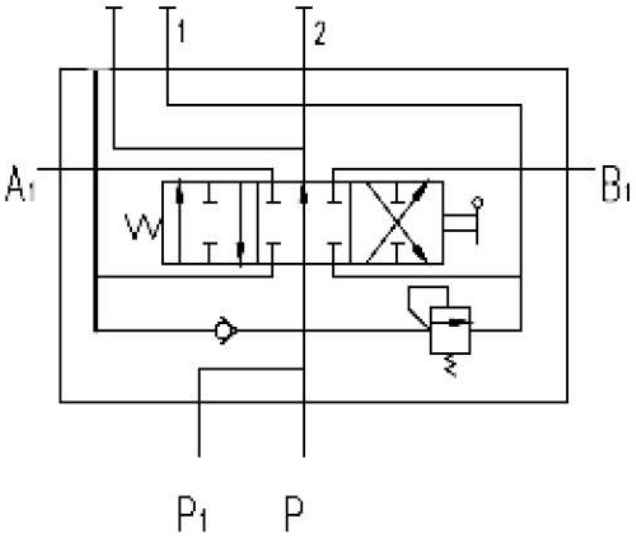

Таблицы зависимости

P → T

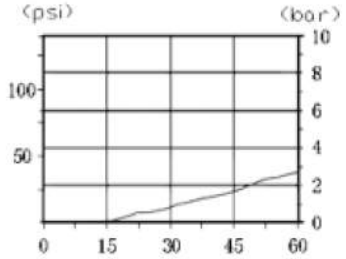

Вход → a/b

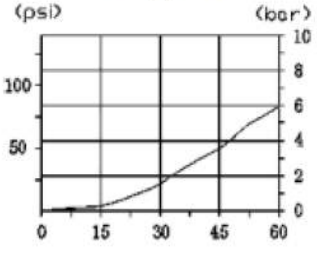

A/B → Выход

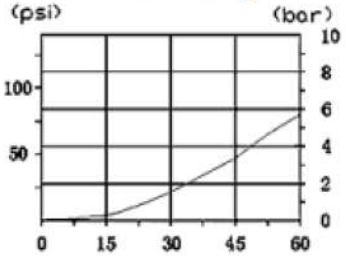

ГИДРОРАСПРЕДЕЛИТЕЛЬ МОНОБЛОЧНЫЙ ZD45-1*

ZD45-1S1TV300L1-PL-PAB3/8-T1/2				
ЗНАЧЕНИЕ	ПРИСОЕДЕНИТЕЛЬНАЯ РЕЗЬБА	РЕЗЬБА НА СЛИВ	КОЛИЧЕСТВО СЕКЦИЙ	СЕРИЯ
ВАРИАНТЫ ПОЗИЦИЙ	3/8"	1/2"	1 ШТ	ZD45-1*

ТЕХНИЧЕСКИЕ ХАРАКТЕРИСТИКИ

РАБОЧЕЕ ДАВЛЕНИЕ, МПА	31
РАСХОД ЖИДКОСТИ, Л/МИН	45
КОЛИЧЕЧТВО УПРАВЛЯЕМЫХ ЭЛЕМЕНТОВ	1

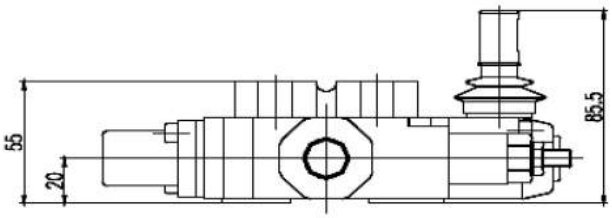

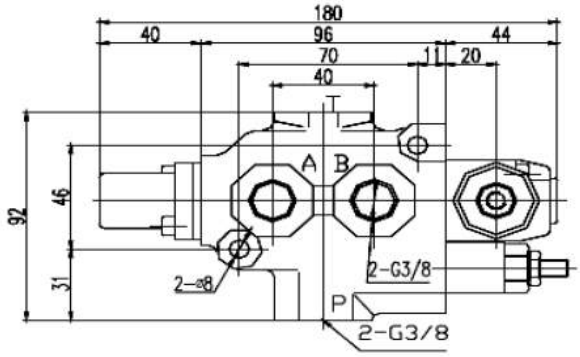

Схемы потоков жидкости

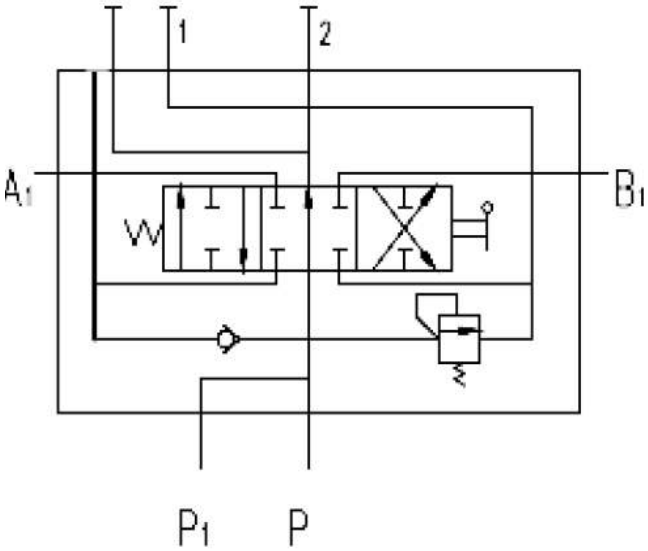

P - T

Таблицы зависимости

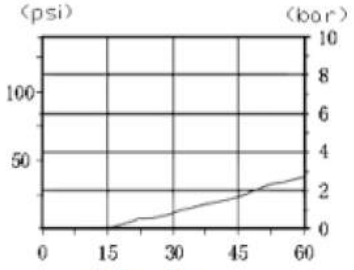

Вход - a/b

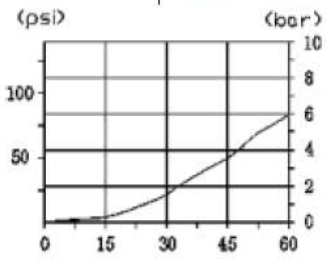

A/B - Выход

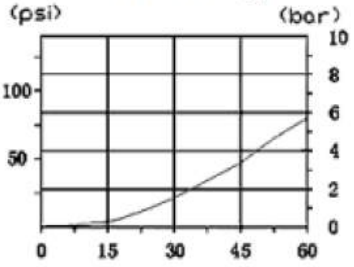

ГИДРОРАСПРЕДЕЛИТЕЛЬ МОНОБЛОЧНЫЙ ZD45-3*

ZD45-3S1TV300L1-PL-PAB3/8-T1/2				
ЗНАЧЕНИЕ	ПРИСОЕДЕНИТЕЛЬНАЯ РЕЗЬБА	РЕЗЬБА НА СЛИВ	КОЛИЧЕСТВО СЕКЦИЙ	СЕРИЯ
ВАРИАНТЫ ПОЗИЦИЙ	3/8"	1/2"	3 ШТ	ZD45-3*

ТЕХНИЧЕСКИЕ ХАРАКТЕРИСТИКИ

РАБОЧЕЕ ДАВЛЕНИЕ, МПА	31
РАСХОД ЖИДКОСТИ, Л/МИН	45
КОЛИЧЕЧТВО УПРАВЛЯЕМЫХ ЭЛЕМЕНТОВ	3

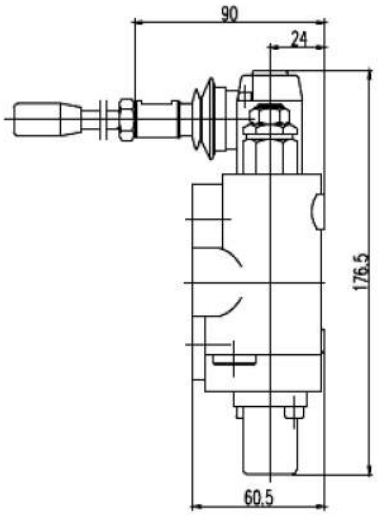

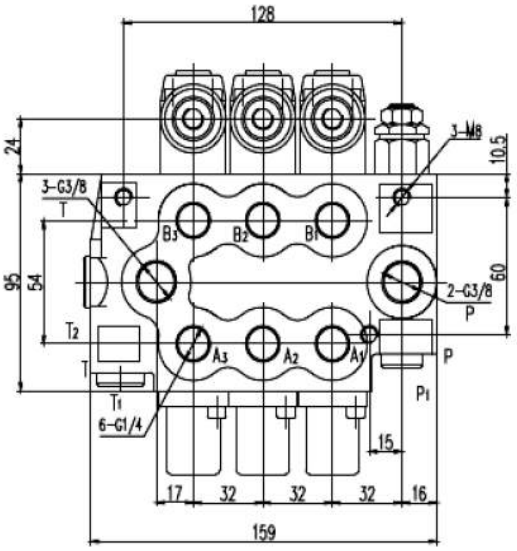

Схемы потоков жидкости

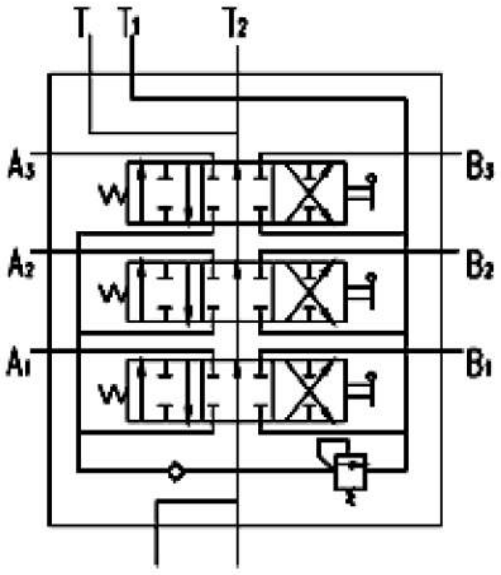

Таблицы зависимости

P → T

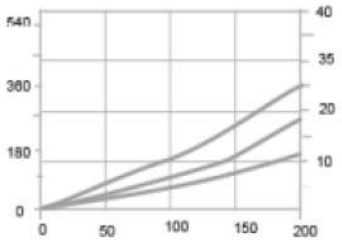

Вход → a/b

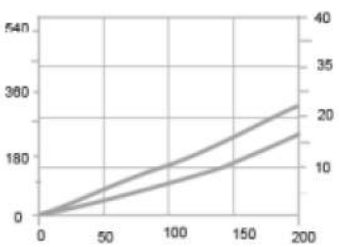

A/B → Выход

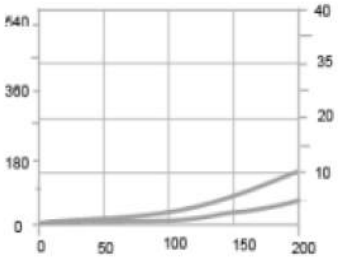

ГИДРАВЛИКА

ГИДРОРАСПРЕДЕЛИТЕЛЬ МОНОБЛОЧНЫЙ ZD45-4*

ZD45-4S1TV300L1-PL-PAB3/8-T1/2				
ЗНАЧЕНИЕ	ПРИСОЕДЕНИТЕЛЬНАЯ РЕЗЬБА	РЕЗЬБА НА СЛИВ	КОЛИЧЕСТВО СЕКЦИЙ	СЕРИЯ
ВАРИАНТЫ ПОЗИЦИЙ	3/8"	1/2"	4ШТ	ZD45-4*

ТЕХНИЧЕСКИЕ ХАРАКТЕРИСТИКИ

РАБОЧЕЕ ДАВЛЕНИЕ, МПА	31
РАСХОД ЖИДКОСТИ, Л/МИН	45
КОЛИЧЕЧТВО УПРАВЛЯЕМЫХ ЭЛЕМЕНТОВ	4

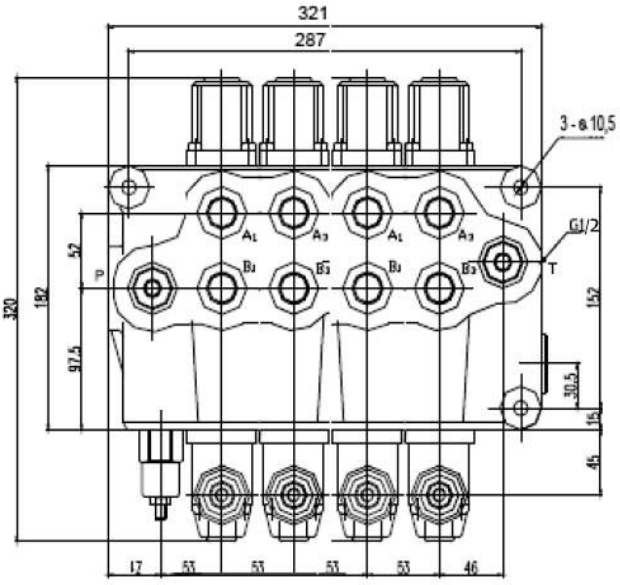

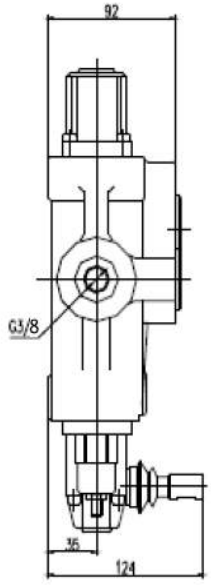

Схемы потоков жидкости

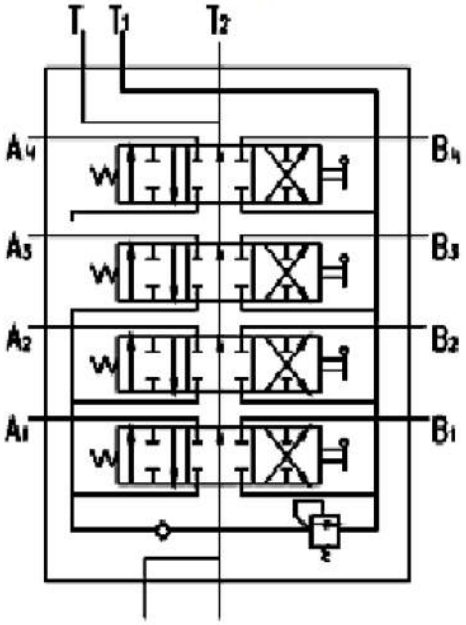

Таблицы зависимости

P - T

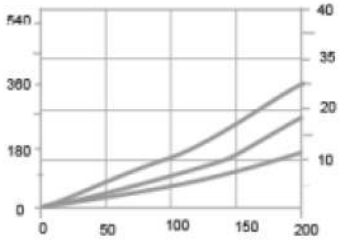

Вход - a/b

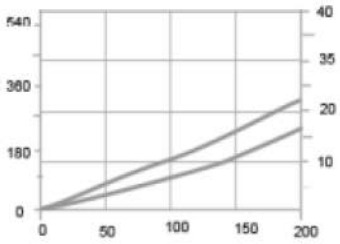

A/B - Выход

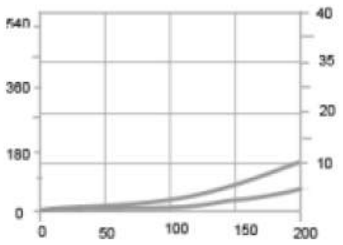

ГИДРОРАСПРЕДЕЛИТЕЛЬ МОНОБЛОЧНЫЙ ZD45-5*

ZD45-5S1TV300L1-PL-PAB3/8-T1/2				
ЗНАЧЕНИЕ	ПРИСОЕДЕНИТЕЛЬНАЯ РЕЗЬБА	РЕЗЬБА НА СЛИВ	КОЛИЧЕСТВО СЕКЦИЙ	СЕРИЯ
ВАРИАНТЫ ПОЗИЦИЙ	3/8"	1/2"	5 ШТ	ZD45-5*

ТЕХНИЧЕСКИЕ ХАРАКТЕРИСТИКИ

РАБОЧЕЕ ДАВЛЕНИЕ, МПА	31
РАСХОД ЖИДКОСТИ, Л/МИН	45
КОЛИЧЕЧТВО УПРАВЛЯЕМЫХ ЭЛЕМЕНТОВ	5

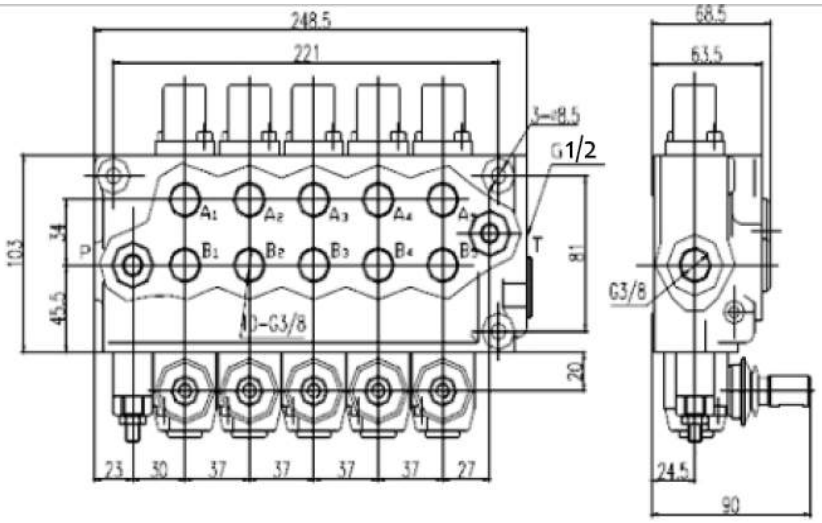

Схемы потоков жидкости

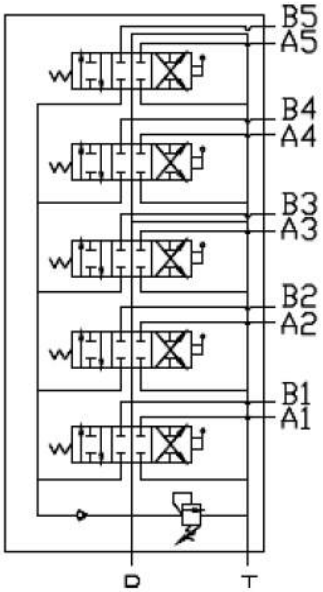

Технические характеристики

Таблицы зависимости

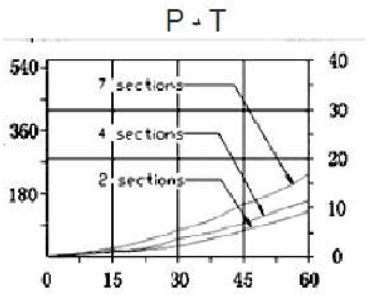

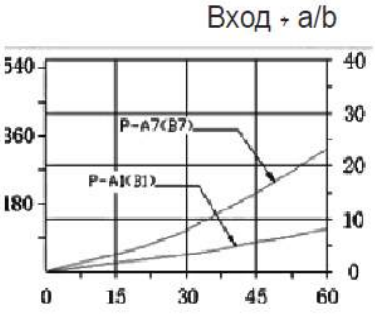

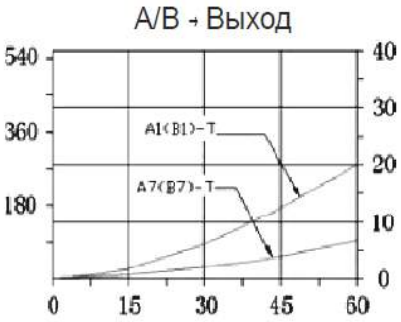

ГИДРОРАСПРЕДЕЛИТЕЛЬ МОНОБЛОЧНЫЙ ZD70-1*

ZD70-1S1TV300L1-PL				
ЗНАЧЕНИЕ	ПРИСОЕДЕНИТЕЛЬНАЯ РЕЗЬБА	РЕЗЬБА НА СЛИВ	КОЛИЧЕСТВО СЕКЦИЙ	СЕРИЯ
ВАРИАНТЫ ПОЗИЦИЙ	1/2"	3/4"	1 ШТ	ZD70-1*

ТЕХНИЧЕСКИЕ ХАРАКТЕРИСТИКИ

РАБОЧЕЕ ДАВЛЕНИЕ, МПА	31
РАСХОД ЖИДКОСТИ, Л/МИН	80
КОЛИЧЕЧТВО УПРАВЛЯЕМЫХ ЭЛЕМЕНТОВ	1

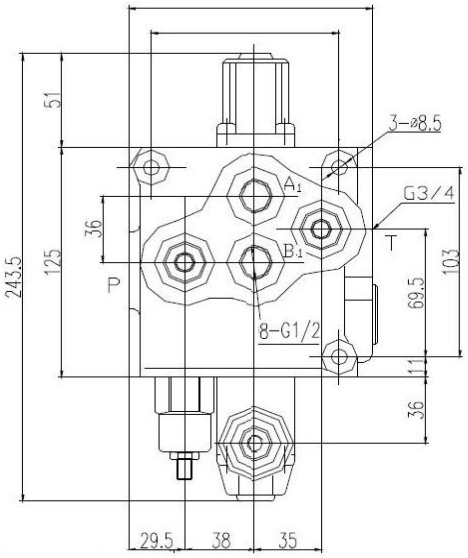

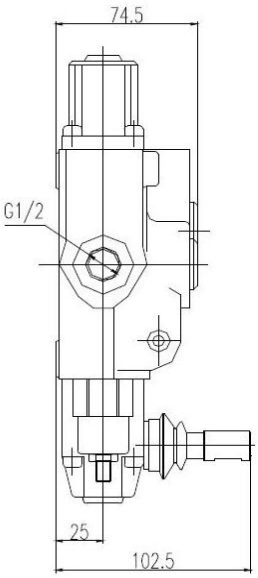

P → T

Схемы потоков жидкости

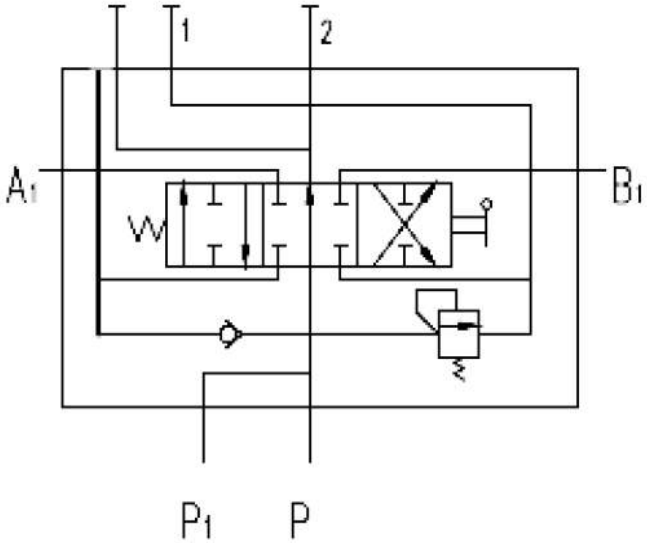

Таблицы зависимости

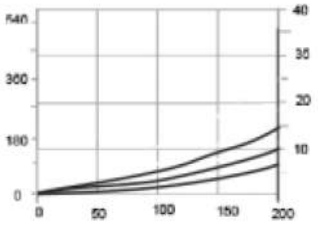

Вход → a/b

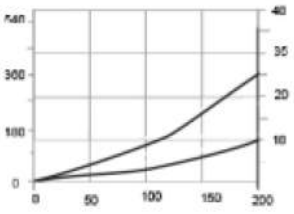

A/B → Выход

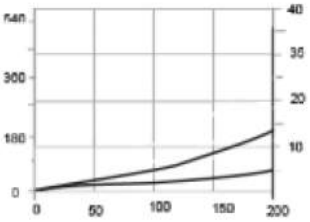

ГИДРОРАСПРЕДЕЛИТЕЛЬ МОНОБЛОЧНЫЙ ZD70-2*

ZD70-2S1TV300L1-PL				
ЗНАЧЕНИЕ	ПРИСОЕДЕНИТЕЛЬНАЯ РЕЗЬБА	РЕЗЬБА НА СЛИВ	КОЛИЧЕСТВО СЕКЦИЙ	СЕРИЯ
ВАРИАНТЫ ПОЗИЦИЙ	1/2"	3/4"	2 ШТ	ZD70-2*

ТЕХНИЧЕСКИЕ ХАРАКТЕРИСТИКИ

РАБОЧЕЕ ДАВЛЕНИЕ, МПА	31
РАСХОД ЖИДКОСТИ, Л/МИН	80
КОЛИЧЕЧТВО УПРАВЛЯЕМЫХ ЭЛЕМЕНТОВ	2

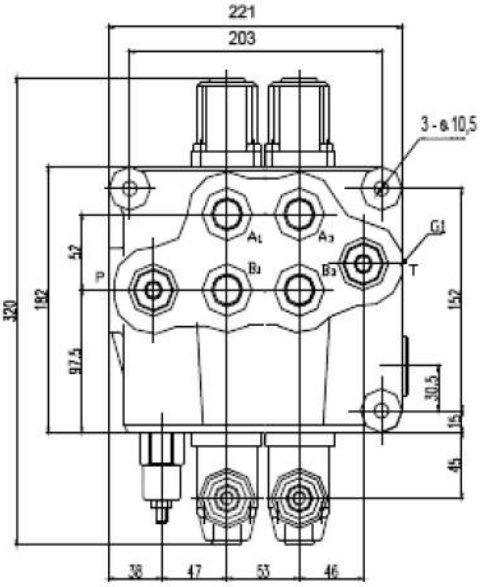

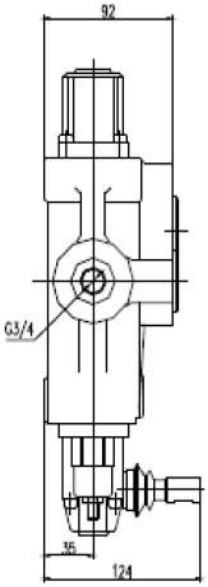

P → T

Схемы потоков жидкости

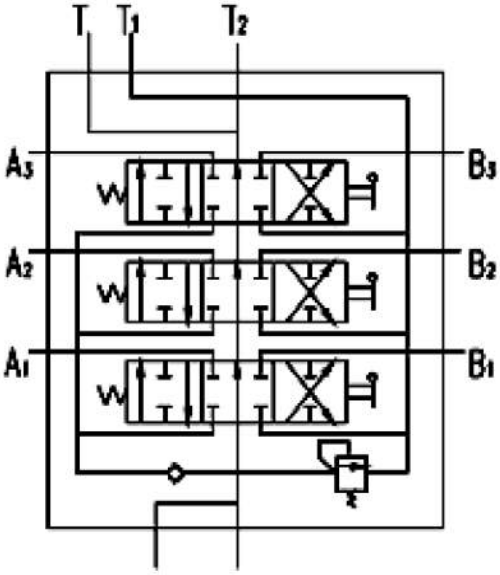

Таблицы зависимости

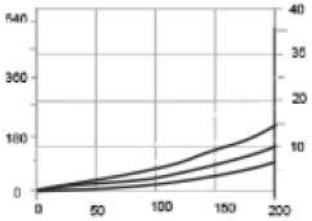

Вход → a/b

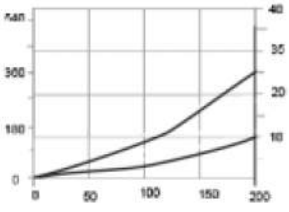

A/B → Выход

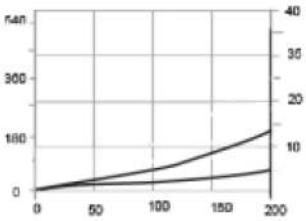

ГИДРОРАСПРЕДЕЛИТЕЛЬ МОНОБЛОЧНЫЙ ZD70-4*

ZD70-4S1TV300L1-PL				
ЗНАЧЕНИЕ	ПРИСОЕДЕНИТЕЛЬНАЯ РЕЗЬБА	РЕЗЬБА НА СЛИВ	КОЛИЧЕСТВО СЕКЦИЙ	СЕРИЯ
ВАРИАНТЫ ПОЗИЦИЙ	1/2"	3/4"	4 ШТ	ZD70-4*

ТЕХНИЧЕСКИЕ ХАРАКТЕРИСТИКИ

РАБОЧЕЕ ДАВЛЕНИЕ, МПА	31
РАСХОД ЖИДКОСТИ, Л/МИН	80
КОЛИЧЕЧТВО УПРАВЛЯЕМЫХ ЭЛЕМЕНТОВ	4

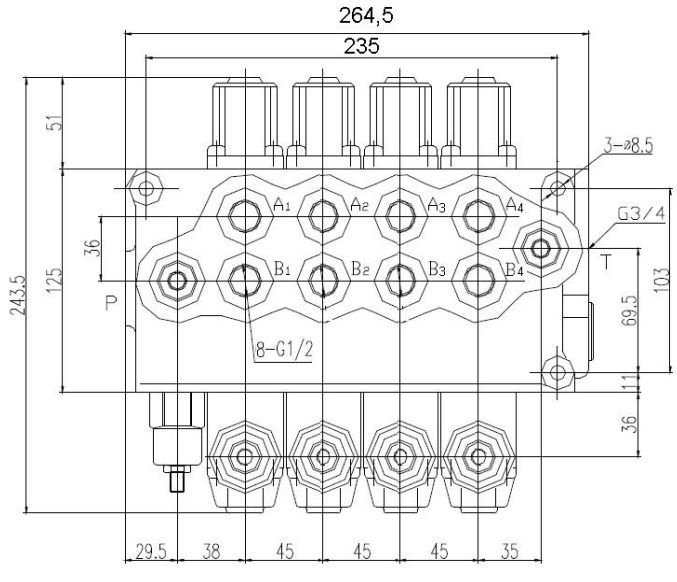

Схемы потоков жидкости

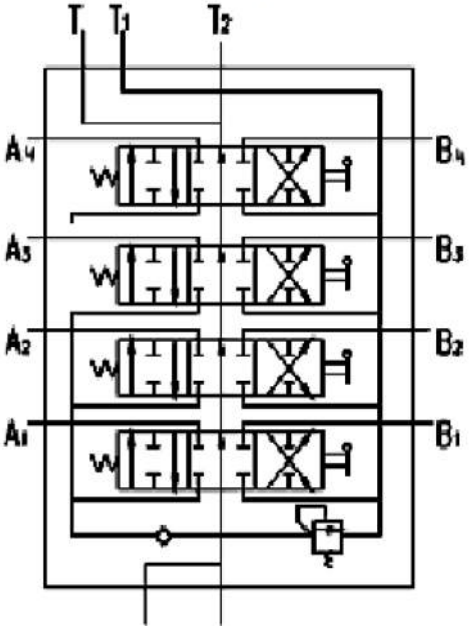

Таблицы зависимости

P → T

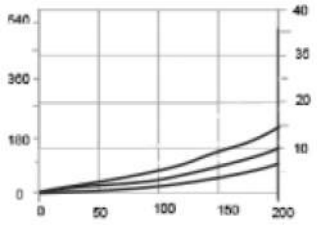

Вход → a/b

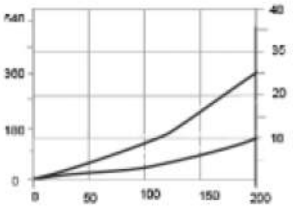

A/B → Выход

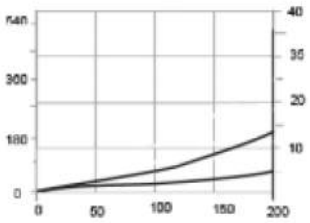

ГИДРОРАСПРЕДЕЛИТЕЛЬ МОНОБЛОЧНЫЙ ZD80-3*

ZD80-3S1TV300L1-A1-PABT3/4"				
ЗНАЧЕНИЕ	ПРИСОЕДЕНИТЕЛЬНАЯ РЕЗЬБА	РЕЗЬБА НА СЛИВ	КОЛИЧЕСТВО СЕКЦИЙ	СЕРИЯ
ВАРИАНТЫ ПОЗИЦИЙ	1/2"	3/4"	3 ШТ	ZD80-3*

ТЕХНИЧЕСКИЕ ХАРАКТЕРИСТИКИ

РАБОЧЕЕ ДАВЛЕНИЕ, МПА	31
РАСХОД ЖИДКОСТИ, Л/МИН	80
КОЛИЧЕЧТВО УПРАВЛЯЕМЫХ ЭЛЕМЕНТОВ	3

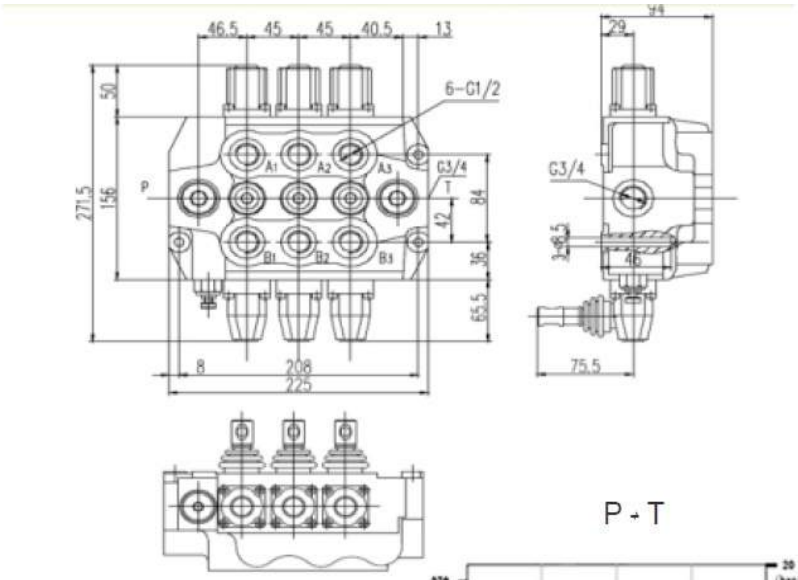

Схемы потоков жидкости

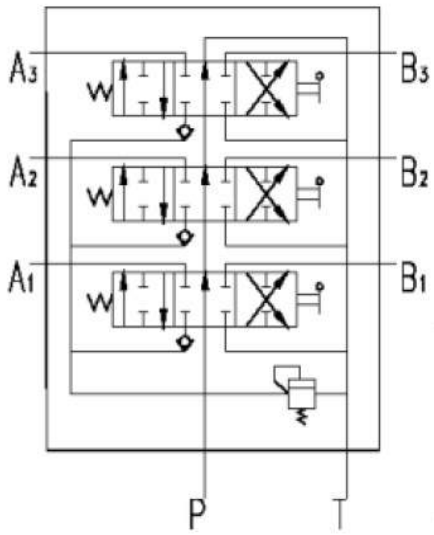

Технические характеристики

P → T

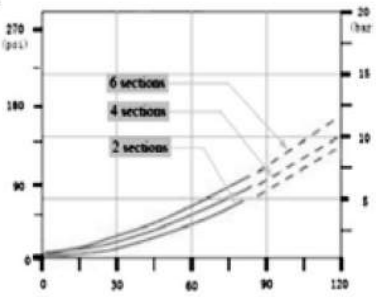

Таблицы зависимости

Вход → a/b

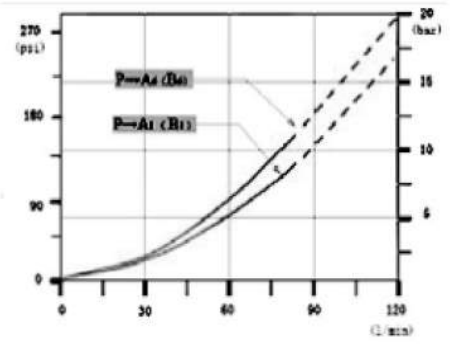

A/B → Выход

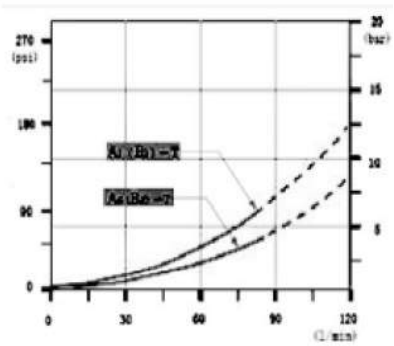

ГИДРОРАСПРЕДЕЛИТЕЛИ РУЧНЫЕ СЕКЦИОННЫЕ (ДЛЯ МОБИЛЬНОЙ ТЕХНИКИ)

ГИДРОРАСПРЕДЕЛИТЕЛЬ СЕКЦИОННЫЙ DL-F15

DL-F15			
ЗНАЧЕНИЕ	ПРИСОЕДЕНИТЕЛЬНАЯ РЕЗЬБА	КОЛИЧЕСТВО СЕКЦИЙ	СЕРИЯ
ВАРИАНТЫ ПОЗИЦИЙ	P,A,B - G 1/2"	ДО 5 ШТ	DL-F15

ТЕХНИЧЕСКИЕ ХАРАКТЕРИСТИКИ

РАБОЧЕЕ ДАВЛЕНИЕ, МПА	20
РАСХОД ЖИДКОСТИ, Л/МИН	63
КОЛИЧЕЧТВО УПРАВЛЯЕМЫХ ЭЛЕМЕНТОВ	ДО 8 ШТ

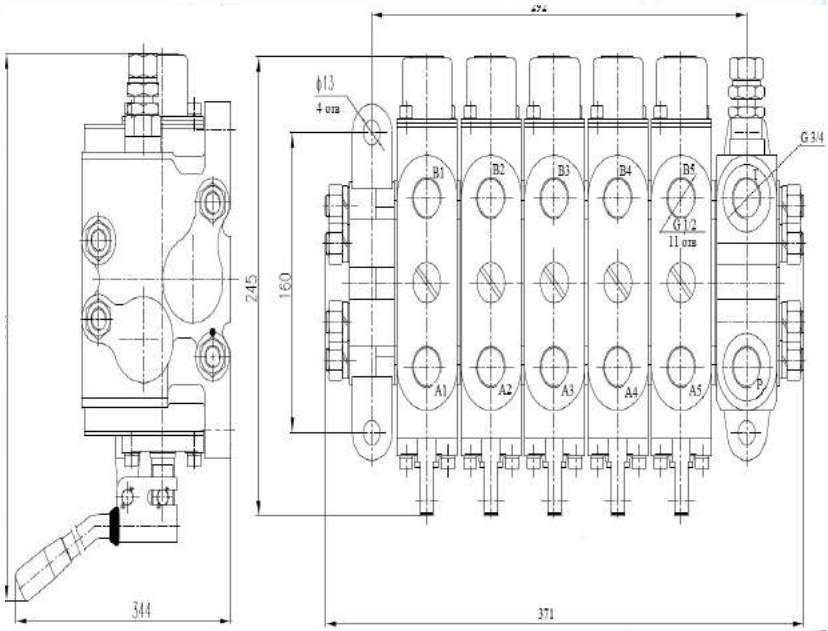

Схемы потоков жидкости

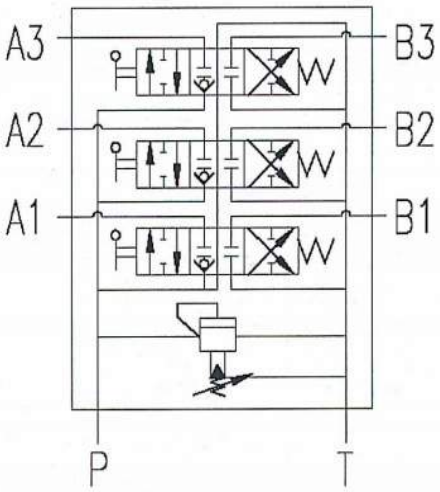

Таблицы зависимости P - T

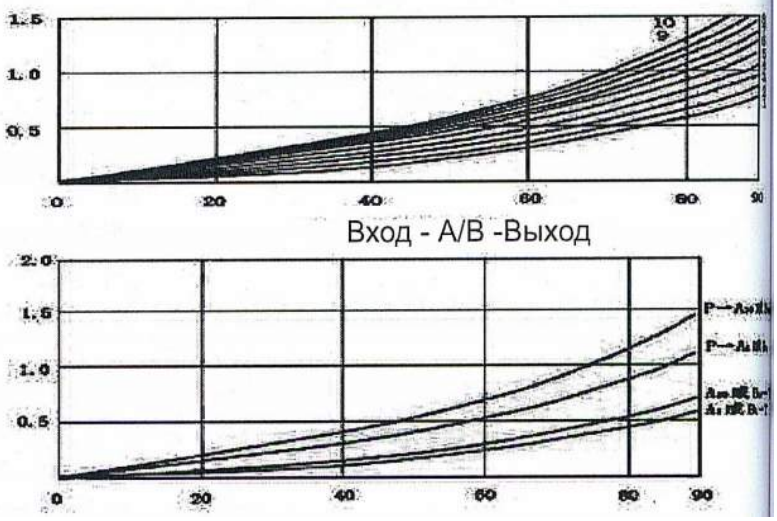

ГИДРОРАСПРЕДЕЛИТЕЛЬ СЕКЦИОННЫЙ ZS-L10-YT-50

ZS-L10-YT-50			
ЗНАЧЕНИЕ	ПРИСОЕДЕНИТЕЛЬНАЯ РЕЗЬБА	КОЛИЧЕСТВО СЕКЦИЙ	СЕРИЯ
ВАРИАНТЫ ПОЗИЦИЙ	M18X1.5	ДО 8 ШТ	ZS-L10

ТЕХНИЧЕСКИЕ ХАРАКТЕРИСТИКИ

РАБОЧЕЕ ДАВЛЕНИЕ, МПА	20
РАСХОД ЖИДКОСТИ, Л/МИН	40
КОЛИЧЕЧТВО УПРАВЛЯЕМЫХ ЭЛЕМЕНТОВ	ДО 8 ШТ

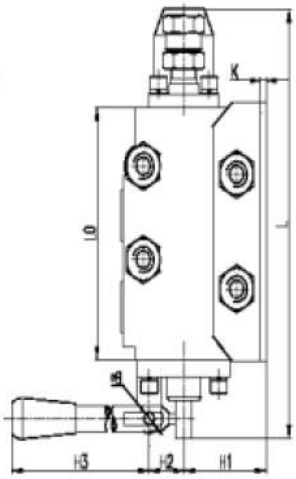

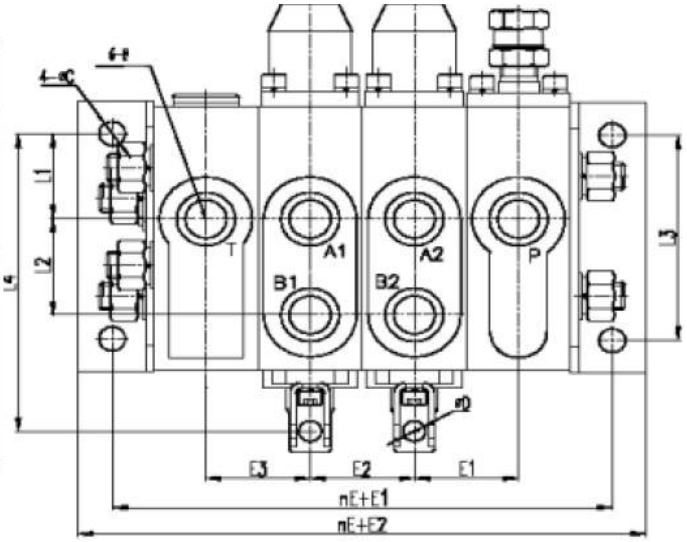

Схемы потоков жидкости

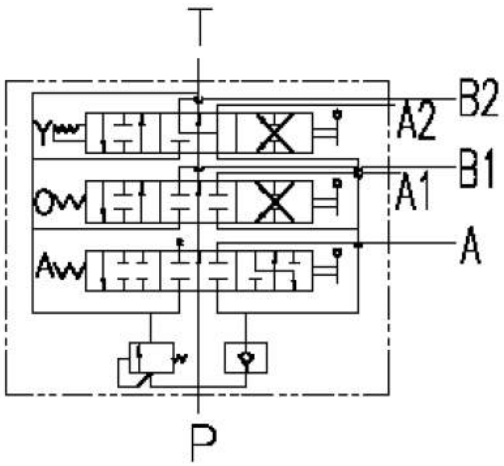

Таблицы зависимости

P - T

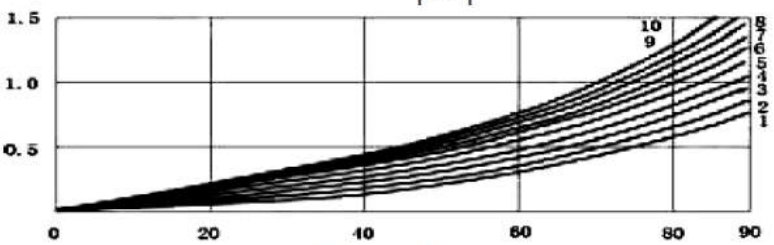

Вход - A/B -Выход

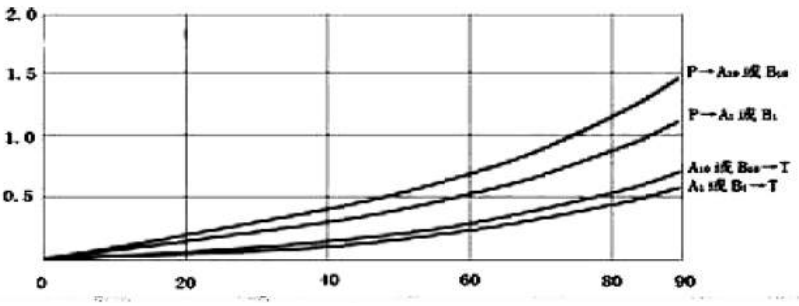

ГИДРОРАСПРЕДЕЛИТЕЛЬ СЕКЦИОННЫЙ ZS-L25-F31

ZS-L25-F31			
ЗНАЧЕНИЕ	ПРИСОЕДЕНИТЕЛЬНАЯ РЕЗЬБА	КОЛИЧЕСТВО СЕКЦИЙ	СЕРИЯ
ВАРИАНТЫ ПОЗИЦИЙ	32X2	ДО 5 ШТ	ZS-L25

ТЕХНИЧЕСКИЕ ХАРАКТЕРИСТИКИ

РАБОЧЕЕ ДАВЛЕНИЕ, МПА	31.5
РАСХОД ЖИДКОСТИ, Л/МИН	160
КОЛИЧЕЧТВО УПРАВЛЯЕМЫХ ЭЛЕМЕНТОВ	ДО 5 ШТ

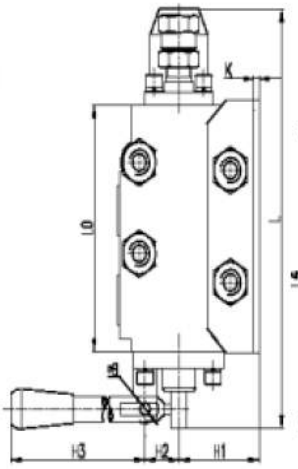

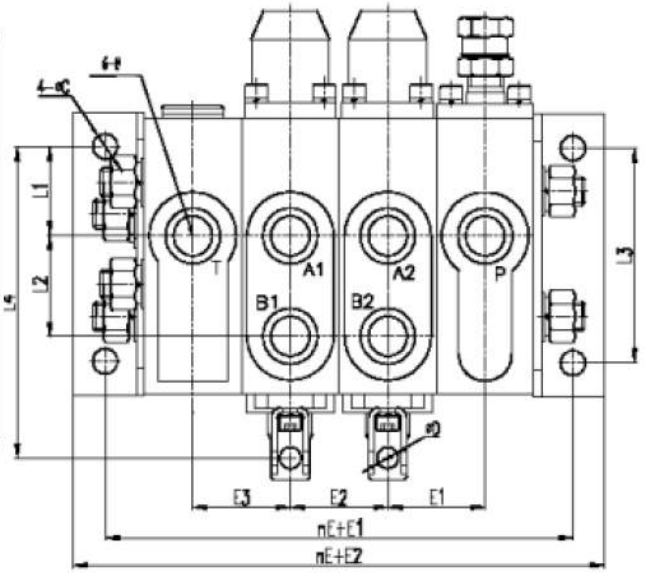

Схемы потоков жидкости

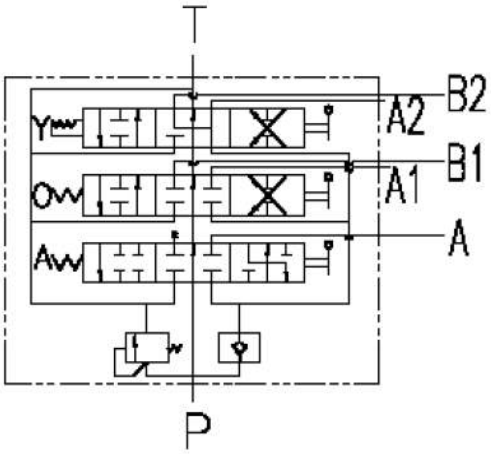

Таблицы зависимости

P - T

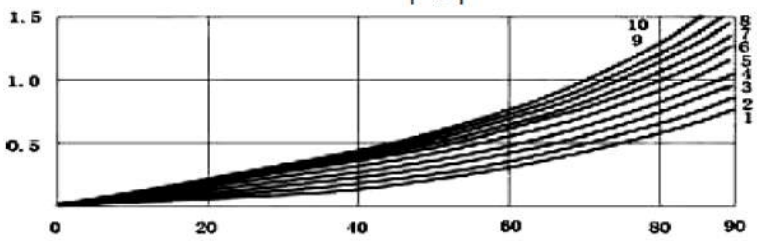

Вход - A/B -Выход

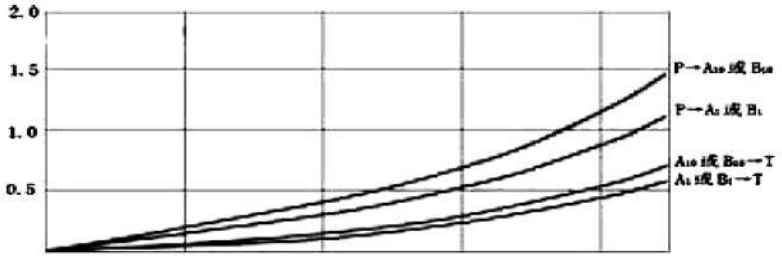

КАТУШКИ ДЛЯ ГИДРОРАСПРЕДЕЛИТЕЛЕЙ СЕТОР 03, СЕТОР 05

Катушки предназначены для переключения позиций гидрораспределителей.

Обозначение	XXX	-XXXX	(XXX)
Значение	Тип катушки	выбор типа распределителей	Напряжение катушки
Варианты позиции	MFB – для переменного тока, MFZ – для постоянного тока	120 - СЕТОР 05 50 - СЕТОР 03	12V,24V, 110V, 220V

Технические характеристики:

Тип тока	переменный	постоянный
Напряжение питания	110V, 220V/50Hz	12V, 24V, 110V
Потребляемая мощность, Вт	-	35
Мощность удержания, ВА	65	-
Частота переключения, кол. в час	7200	15000

КАТУШКА СЕТОР 03

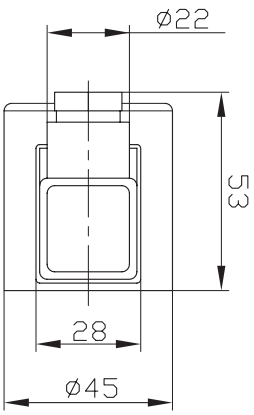

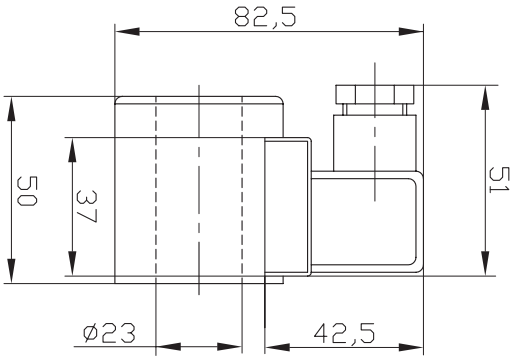

КАТУШКА СЕТОР 05

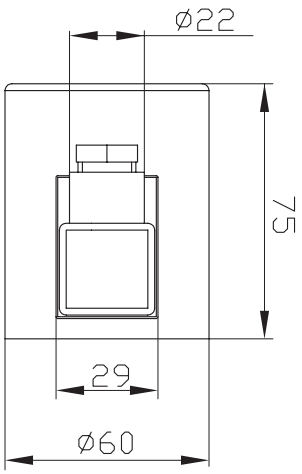

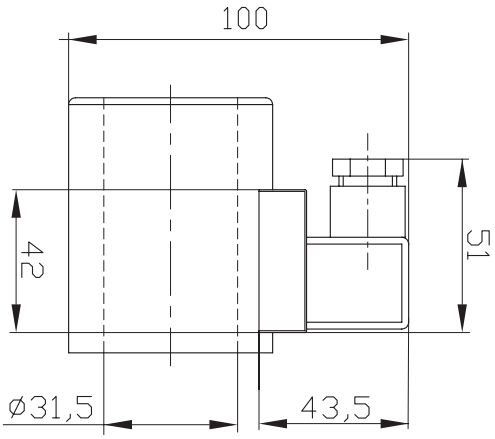

КОЛПАЧОК РУЧНОГО ДУБЛИРОВАНИЯ

Колпачок ручного дублирования предназначен для перемещения золотника распределителя и управления гидрораспределителем вручную.

ГИДРОНАСОСЫ

Гидронасос предназначен для преобразования механической энергии вращения приводного вала в гидравлическую энергию потока рабочей жидкости.

ХАРАКТЕРИСТИКИ ДЛЯ ЗАКАЗА ГИДРОНАСОСА

- ТИП НАСОСА (АКСИАЛЬНО-ПОРШНЕВОЙ, ШЕСТЕРЁННЫЙ, РАДИАЛЬНО-ПОРШНЕВОЙ ИЛИ ДРУГОЙ)
- С РЕГУЛИРУЕМОЙ ИЛИ НЕРЕГУЛИРУЕМОЙ ПОДАЧЕЙ
- РАБОЧИЙ ОБЪЁМ, СМ3
- ТИП РАБОЧЕЙ ЖИДКОСТИ
- ПОДАЧА, Л/МИН
- РАБОЧЕЕ ДАВЛЕНИЕ ДАВЛЕНИЕ, МПА
- ДИАПАЗОН РАБОЧИХ ТЕМПЕРАТУР, ОС
- СКОРОСТЬ ВРАЩЕНИЯ ВАЛА МАХ, ОБ/МИН
- МОЩНОСТЬ ПРИВОДНОГО ЭЛЕКТРОДВИГАТЕЛЯ, КВТ

ШЕСТЕРЕННЫЕ НАСОСЫ PGP

Шестеренные насосы предназначены для нагнетания рабочей жидкости в гидравлические системы железнодорожно-строительных машин, автомобилей, тракторов, сельско-хозяйственных и дорожных машин. а многосекционные насосы – для промысловой перекачки жидкостей.

Насосы данного типа являются широко распространёнными из-за их простоты, надежности, малого веса и габаритов относительно создаваемого давления, низкой цены, широкого диапазона частот вращения вала, диапазона температур. Данные машины изготавливаются со следующими параметрами: рабочий объём от 0,2 до 200 см3, максимальное давление до 30 МПа, частота вращения вала 500-6000 об/мин. Схема работы шестерённого насоса показана на рисунке:

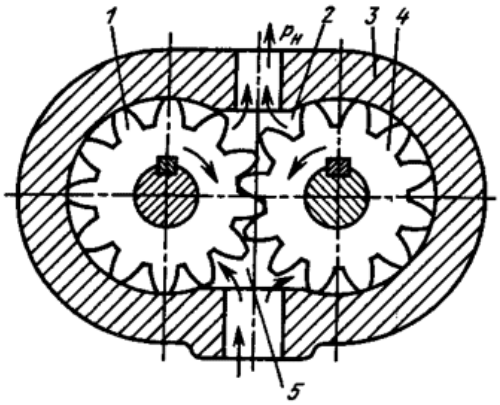

МОДЕЛЬ	РАБОЧИЙ ОБЪЕМ (СМ3/ОБ)	ДАВЛЕНИЕ НОМИНАЛЬНОЕ (МПА)	ДАВЛЕНИЕ МАКСИМАЛЬНО (МПА)	СКОРОСТЬ ВРАЩЕНИЯ МИНИМАЛЬНАЯ (ОБ/МИН)	СКОРОСТЬ-ВРАЩЕНИЯ МАКСИМАЛЬНАЯ (ОБ/МИН)	M	L	B	D	H	b	d	h
PGP-03	3	27	30	800	4000	91.1	43.6	30	13	M6	30	13	M6
PGP-06	6	27	30	500	4000	96	46	30	13	M6	30	13	M6
PGP-10	10	27	30	500	3000	102.6	49.3	40	20	M8	30	13	M6
PGP-14	14	25	28	500	4000	109.3	52.7	40	20	M8	30	13	M6
PGP-16	16	25	28	500	3600	112.7	54.4	40	20	M8	30	13	M6
PGP-22	22	22	25	400	3000	122.6	59.3	40	20	M8	30	13	M6
PGP-28	28	18	20	400	2500	132.6	64.3	40	22	M8	30	13	M6
PGP-30	30	16	18	400	2500	135,9	66	40	22	M8	30	13	M6

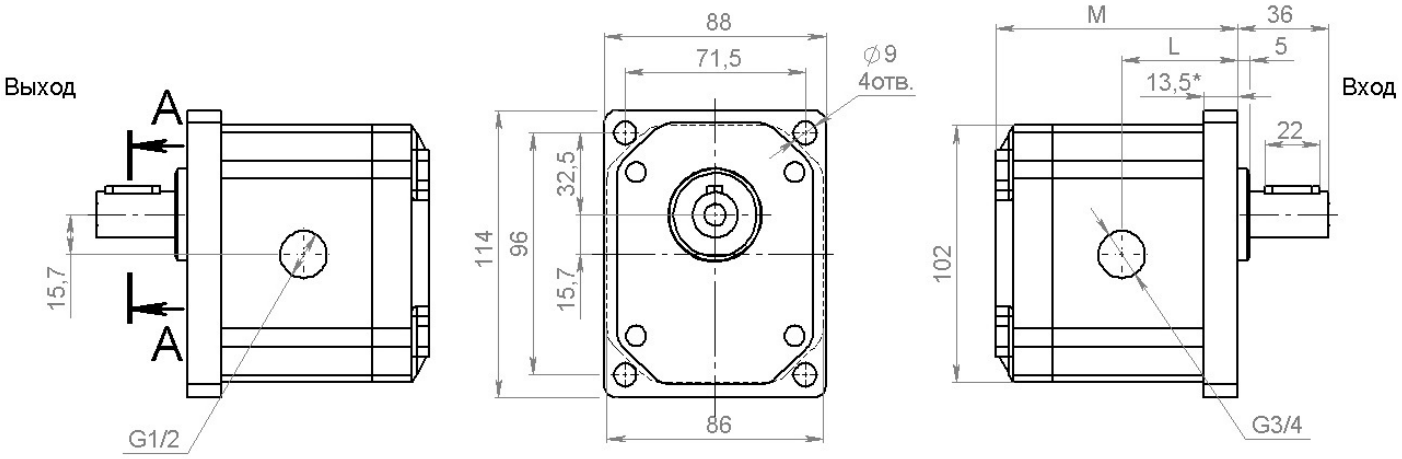

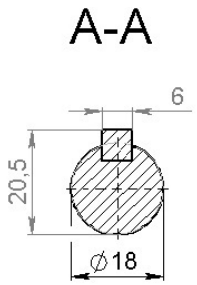

ЗНАЧЕНИЯ РЕЗЬБЫ L

НАСОС	ОБОЗНАЧЕНИЕ	ВНУТРЕННЯЯ РЕЗЬБА	ВНЕШНЯЯ РЕЗЬБА
		A	A
PGP03-PGP-06	L0	G1/2	G1/2
PGP08-PGP-30	L1	G3/4	G1/2
PGP16-PGP-30	L3	G1	G3/4
PGP08-PGP-30	L4	G3/4	G3/4

РАДИАЛЬНО-ПОРШНЕВЫЕ НАСОСЫ PR

Радиально-поршневые гидромашины применяют при сравнительно высоких давлениях (10 МПа и выше). По принципу действия радиально-поршневые гидромашины делятся на одно-, двух- и многократного действия. В машинах однократного действия за один оборот ротора поршни совершают одно возвратно-поступательное движение.

Схема радиально-поршневого насоса однократного действия приведена на рис.1. Рабочими камерами в насосе являются радиально расположенные цилиндры, а вытеснителями - поршни. Ротор (блок цилиндров) 1 на скользящей посадке установлен на ось 2, которая имеет два канала 3 и 4 (один соединен с гидролинией всасывания, другой - с напорной гидролинией). Каналы имеют окна 5, которыми они могут соединяться с цилиндрами 6. Статор 7 по отношению к ротору располагается с эксцентриситетом.

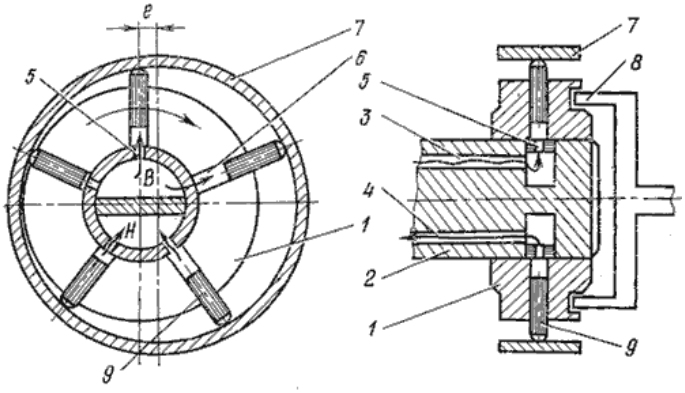

В станкостроении применяют регулируемые радиально-поршневые насосы однократного действия типа НП, которые выпускают с максимальной подачей до 400 л/мин и давлением до 200 МПа.

На рис.3.7. представлен радиально-поршневой насос однократного действия типа НП с четырьмя рядами цилиндров, который состоит из корпуса 1 и крышки 25, внутри которых размещены все рабочие элементы насоса: скользящий блок 10 с крышкой 24, обойма 9 с крышкой 3 и реактивным кольцом 6, ротор 8 с радиально расположенными цилиндрами, поршни 7, распределительная ось 11, на которой на скользящей насадке установлены ротор, приводной вал 20 и муфта. Скользящий блок может перемещаться по направляющим 15, благодаря чему достигаются изменение эксцентриситета, а следовательно, и подача насоса. Величина эксцентриситета ограничивается указателем 19. Обойма вращается в двух подшипниках 12, а приводной вал - в подшипниках 14. Распределительная ось имеет каналы с отверстиями, через которые происходят всасывание и нагнетание. Муфта состоит из фланца 2, установленного на шлицах приводного вала промежуточного кольца 5 и четырех роликов 4, через которые крутящий момент предается от фланца к ротору. Для исключения утечек рабочей жидкости по валу служит уплотнение 21. Утечки по каналу 17 отводятся в корпус насоса, а из него через отверстие 13 в дренажную гидролинию.

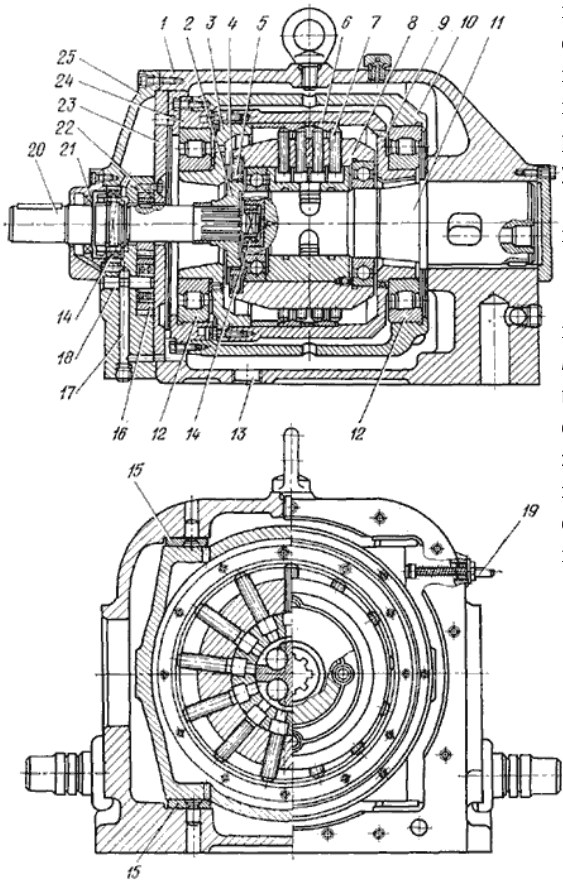

Насос работает следующим образом. При вращении ротора поршни под действием центробежной силы выдвигаются из цилиндров и прижимаются к реактивным кольцам обоймы. При этом если между ротором и обоймой есть эксцентриситет, то поршни, кроме вращательного, будут совершать и возвратно-поступательные (в радиальном направлении) движения. Изменение эксцентриситета вызывает соответствующее изменение хода поршней и подачи насоса. Вместе с ротором во вращение вовлекается обойма, вращающаяся в своих подшипниках. Такая конструкция позволяет уменьшить силы трения и повысить КПД гидромашины.

НАСОС	РАБОЧИЙ ОБЪЕМ (СМ3)	ПОДАЧА (Л/МИН)	ДИАПАЗОН ВРАЩЕНИЯ (ОБ/МИН)	РАБОЧЕЕ ДАВЛЕНИЕ (БАР)
PR4-3X/6.3-700	7.14	10	1000-2000	400

АКСИАЛЬНО-ПОРШНЕВЫЕ НАСОСЫ A2

Изготавливаются двух типов: для открытой системы циркуляции (поверхность рабочей жидкости является открытой по отношению к атмосферному давлению, это обеспечивает хорошую всасывающую способность, являются распространенными во многих областях техники) и для закрытой системы циркуляции (если рабочая жидкость сразу после гидродвигателя поступает напрямую к насосу). Имеют компактные размеры, надежны в эксплуатации, возможность регулировки подачи. Рабочий объём от 5 до 1000 см3, рабочее давление до 45 МПа, скорсть вращения вала до 11 000 об/мин.

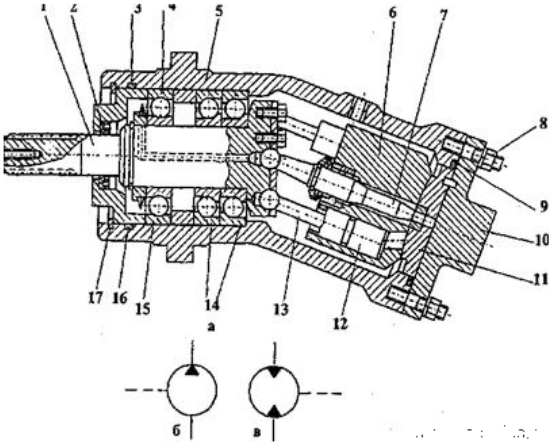

НАСОС	РАБОЧИЙ ОБЪЕМ (СМ3)	ПОДАЧА (Л/МИН)	МАКС. СКОРОСТЬ ВРАЩЕНИЯ (ОБ/МИН)	РАБОЧЕЕ ДАВЛЕНИЕ (БАР)
A2FO160/6	160.4	228	1450	400
A2FO23/6	22.9	56	2500	400
A2F160R2P1	160			350
BI135.P7.IA-1	135			350

КОЛОКОЛА РК

Предназначены для соединения электродвигателя и насоса в гидробаке.

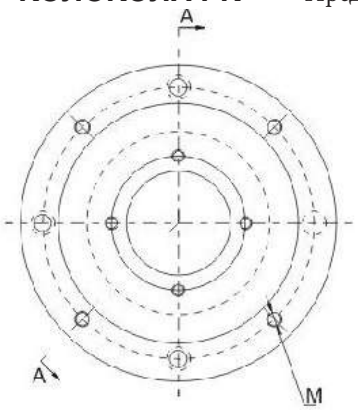

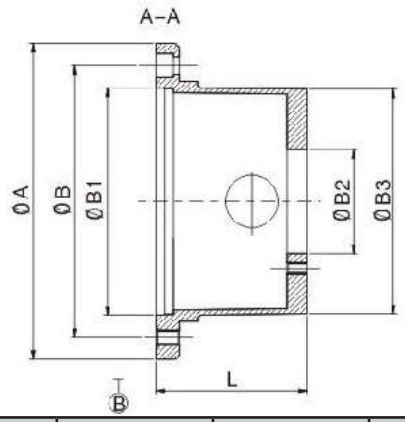

АРТ.	A	B	B1	B2	B3	L	M	KW N=1450
PK140	140	115	95	47	97	110	M8	
PK150	150	130	110	38	115	110	M8	
PK160	160	130	110	20	72X91	70	M8	
PK190	190	166	146	40	129	144	M8	
PK200	200	165	130	30	129	100	M10	0.55-1.5KW
				40	127	140		
				40	127	145		
PK250	250	215	180	35	178	120	M12	2.2-4KW
				38	178	137		
				40	178	160		
PK300	300	265	230	38	185	144	M12	5.5-7.5KW
				38	185	155		
				38	180	165		
				38	170	195		
PK350	350	300	250	76	234	165	M16	11-22KW
				76	229	188		
				76	230	204		
				76	234	228		
				76	230	244		
PK400	400	350	300	97	288	204	M16	30KW
				97	286	228		
				97	284	256		
PK450	450	400	350	97	276	234	M16	37-45KW
				91	297	262		
				97	276	285		
				97	276	315		
PK550	550	500	450	110	320	248	M16	55-90KW
				110	310	265		
				110	305	275		
				110	295	295		
				110	290	315		
PK660	660	600	550	120	410	310	M20	110-160KW
				120	400	330		
				174	490	343		
				197	500	395		
PK800	800	740	680	148	500	370	M20	355-710-KW
				148	487	395		

ПОЛУМУФТЫ NL

Предназначена для соединения валов электродвигателя и насоса.

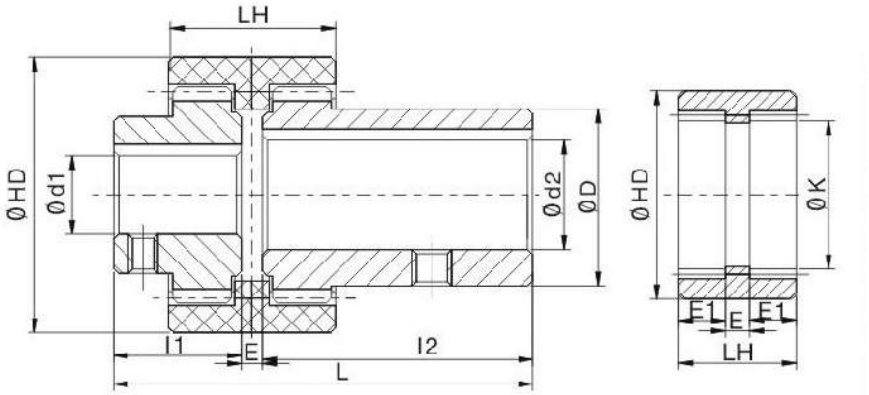

АРТ.	НАГРУЗКА N/M	ВРАЩЕНИЕ ОБ/МИН
NL-1	25	15300
NL-2	100	10900
NL-3	140	9000
NL-4	250	7300
NL-5	400	6000
NL-6	630	5300
NL-7	1120	4500
NL-8	1800	3800
NL-9	2800	3300
NL-10	4500	2900
NL-11	6300	2500
NL-12	11200	2100
NL-13	12500	1900

ПЛИТЫ ГИДРАВЛИЧЕСКИЕ

МНОГОМЕСТНАЯ ПЛИТА СЕТОР 03

Обозначение	СЕТОР	03	X
Значение	Тип	Диаметр условного прохода, мм	Количество секций
Варианты позиции		6	1, 2, 3, 4, 5, 6

Материал плиты – алюминий.
Выходы A, B – вбок.

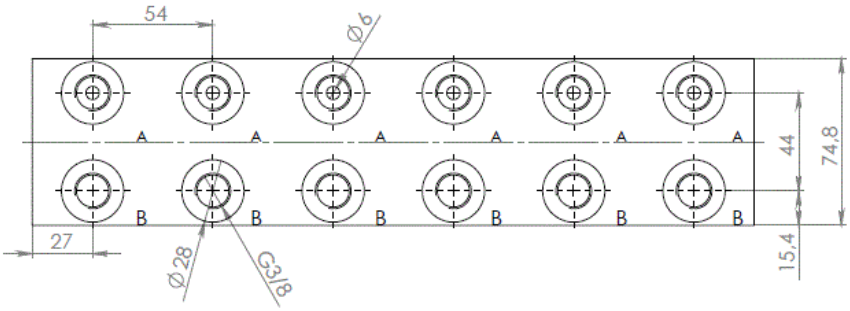

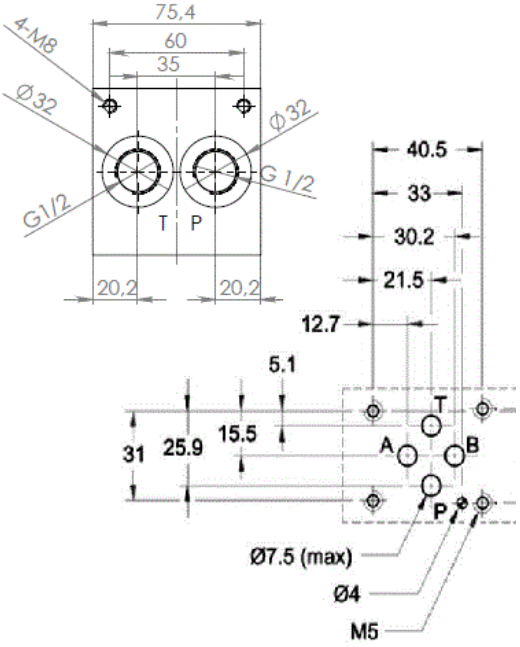

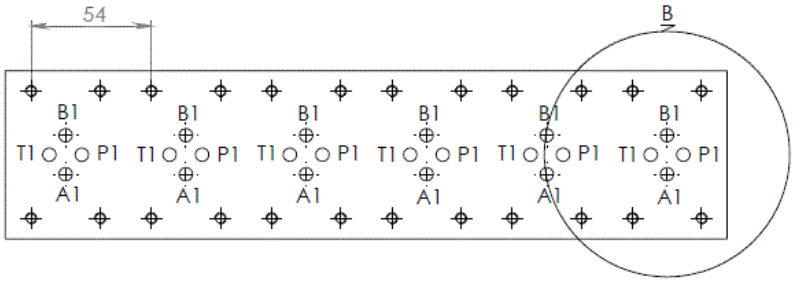

ТАБЛИЦА РАЗМЕРОВ (ММ):

T	P	A1	B1	P1	T1	L (1 секция)	L (2 секции)	L (3 секции)	L (4 секции)	L (5 секций)	L (6 секций)
Ø18	Ø18	Ø6	Ø6	Ø6	Ø6	54	108	162	216	270	324

МНОГОМЕСТНАЯ ПЛИТА СЕТОР 05

Обозначение	СЕТОР	05	X
Значение	Тип	Диаметр условного прохода, мм	Количество секций
Варианты позиции		10	1, 2, 3, 4, 5, 6

Материал плиты – алюминий.
Выходы A, B – вбок.

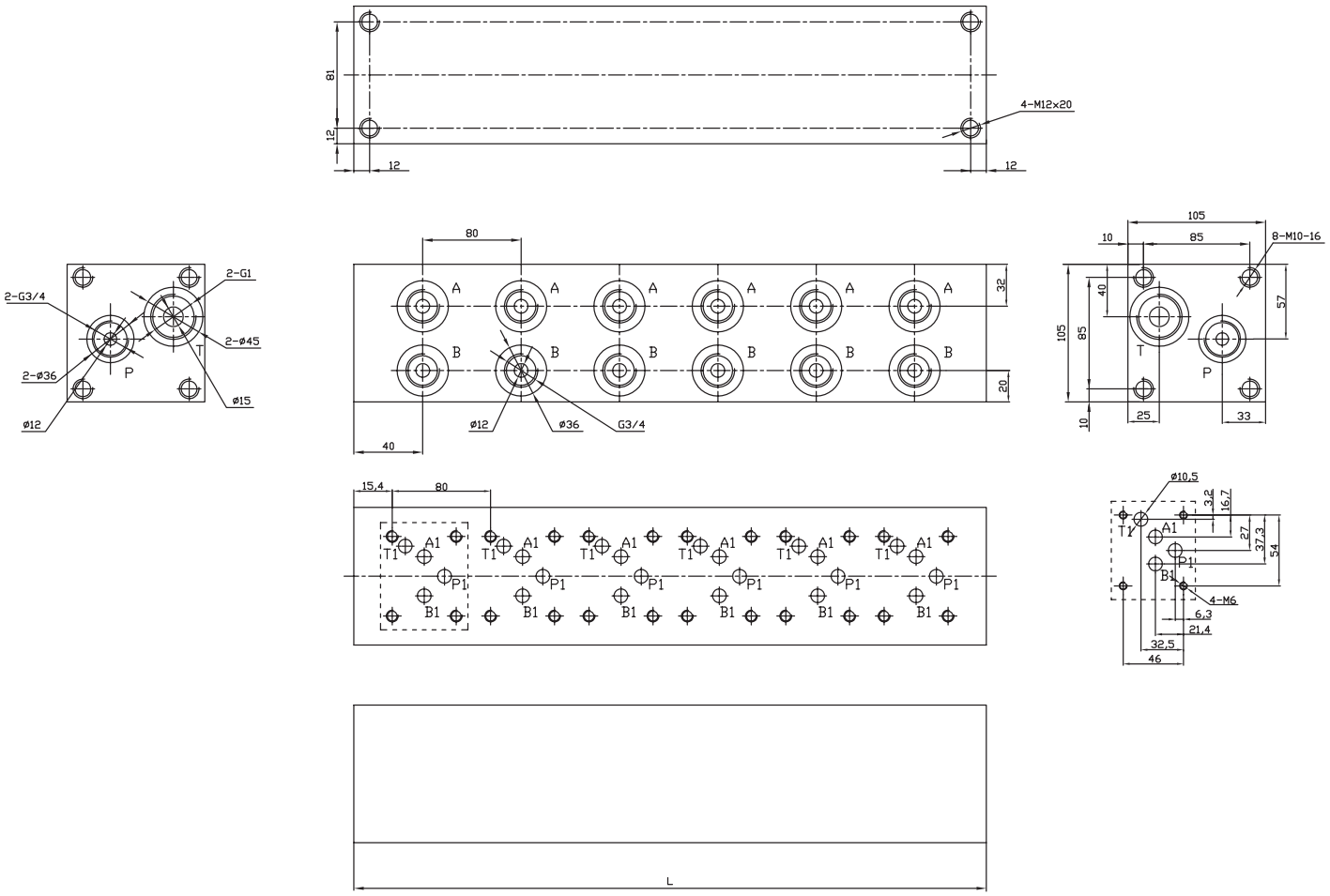

ТАБЛИЦА РАЗМЕРОВ (ММ):

T	P	A1	B1	P1	T1	L (1 секция)	L (2 секции)	L (3 секции)	L (4 секции)	L (5 секций)	L (6 секций)
∅15	∅12	∅10,5	∅10,5	∅10,5	∅10,5	80	160	240	320	400	480

МНОГОМЕСТНАЯ ПЛИТА СЕТОР 07

Обозначение	WE	XX	X
Значение	Тип	Диаметр условного прохода, мм	Количество секций
Варианты позиции	Плита гидравлическая	16	1

Материал плиты – алюминий.
Выходы A, B – вбок.

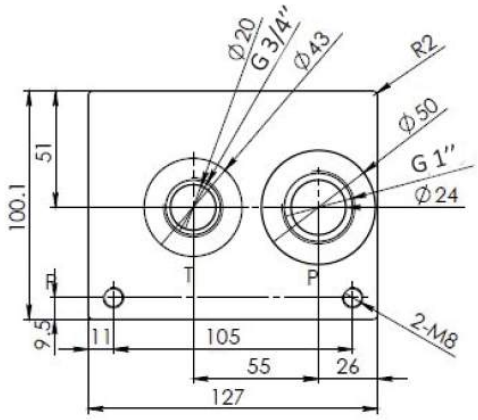

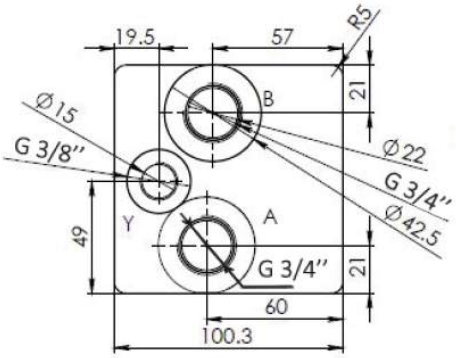

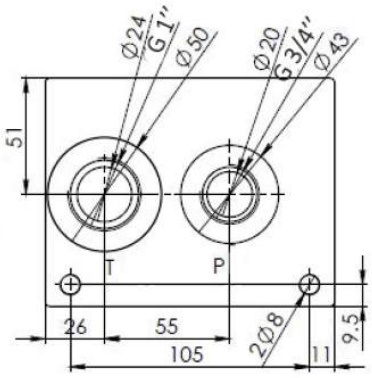

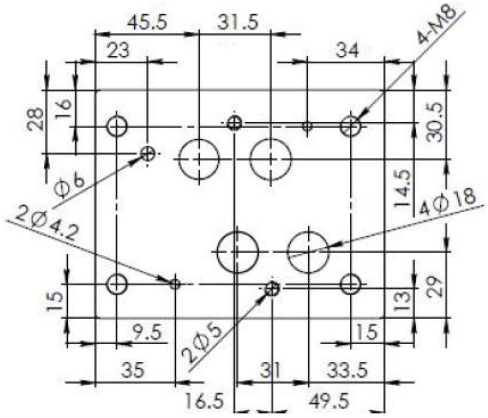

ABP= 3/4"
Y= G 3/8'

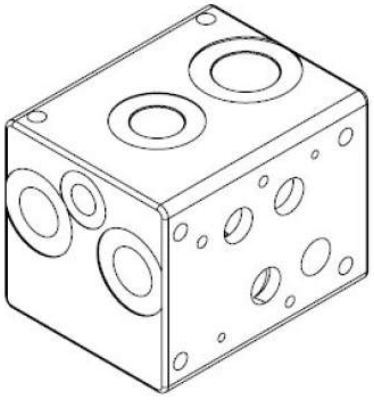

ПЛИТЫ ПОД ПРЕДОХРАНИТЕЛЬНЫЕ КЛАПАНЫ PCA

Одноместные монтажные гидроплиты с возможностью присоединения встраиваемого предохранительного клапана

ОБОЗНАЧЕНИЕ	PCA	XX	X.....
ЗНАЧЕНИЕ	ТИП	ДИАМЕТР УСЛОВНОГО ПРОХОДА (ММ)	РАЗНОВИДНОСТЬ
	ОДНОМЕСТНАЯ ПЛИТА ГИДРАВЛИЧЕСКАЯ МАТЕРИАЛ -АЛЮМИНИЙ	"33" - 6ММ "54" - 10ММ	B/1-1 - ОДНОМЕСТНАЯ ПЛИТА С ВОЗМОЖНОСТЬЮ УСТАНОВКИ ПРЕДОХРАНИТЕЛЬНОГО КЛАПАНА СЕРИИ FT-DBD K BM1 - ПЛИТА МОДУЛЬНОГО МОНТАЖА ПОД ПРЕДОХРАНИТЕЛЬНЫЙ КЛАПАН СЕРИИ FT-DBD K I- (I-S, IR) - ОДНОМЕСТНАЯ ПЛИТА С ВОЗМОЖНОСТЬЮ ПОДСОЕДИНЕНИЯ ЕЕ К ПЛИТЕ B/1-1 (НАРАЩИВАНИЕ) C - ПЛИТА ЗАГЛУШКА

ЧЕРТЕЖ ПЛИТЫ PC33B1

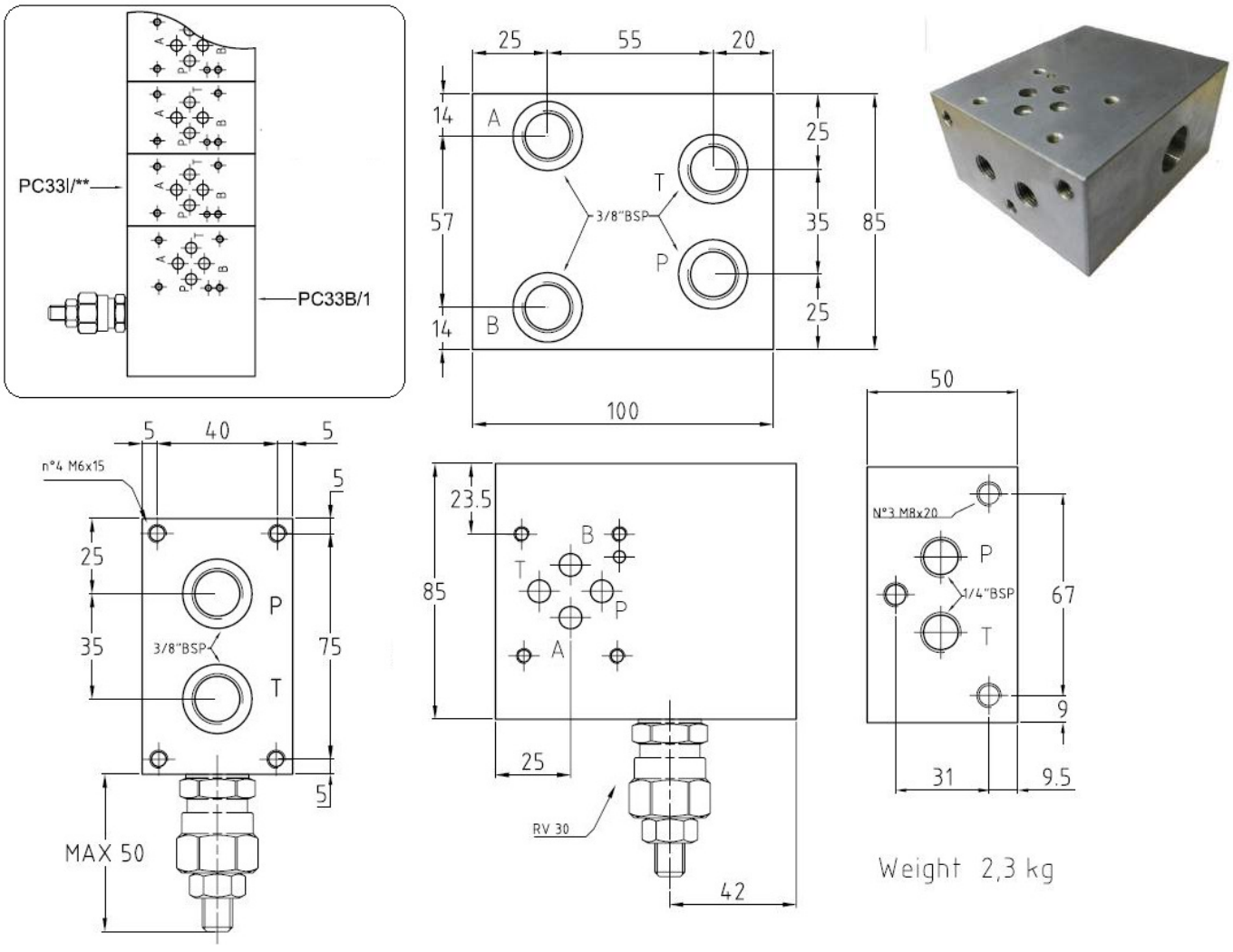

ЧЕРТЕЖ ПЛИТЫ PCA33BM

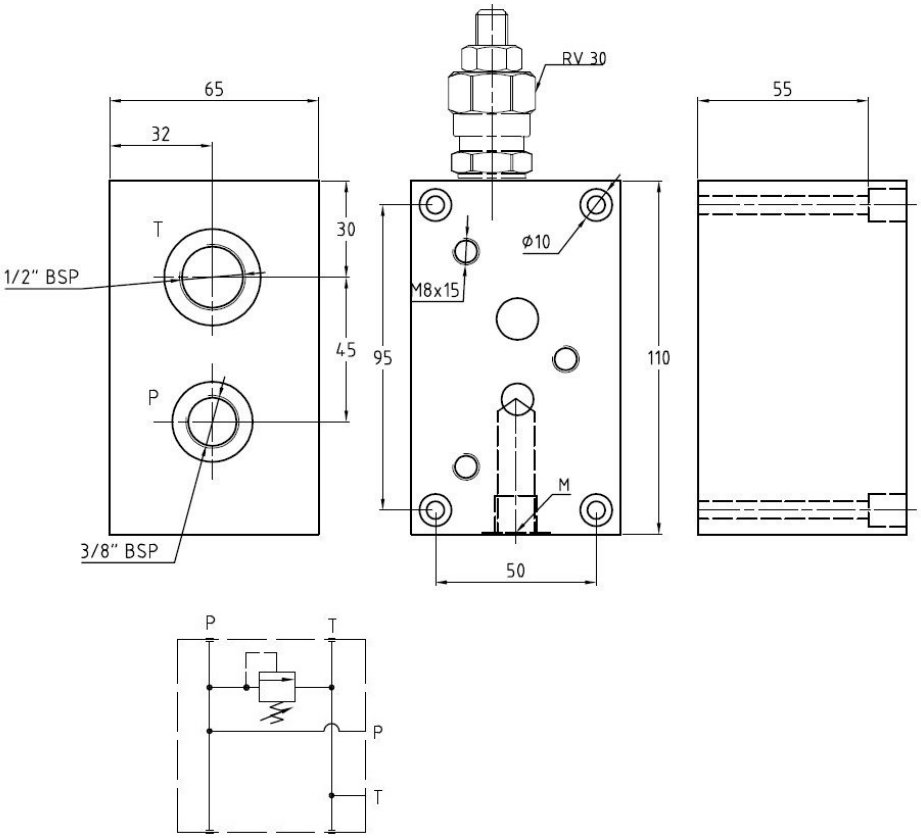

ЧЕРТЕЖ ПЛИТЫ PCA33I (S,R)

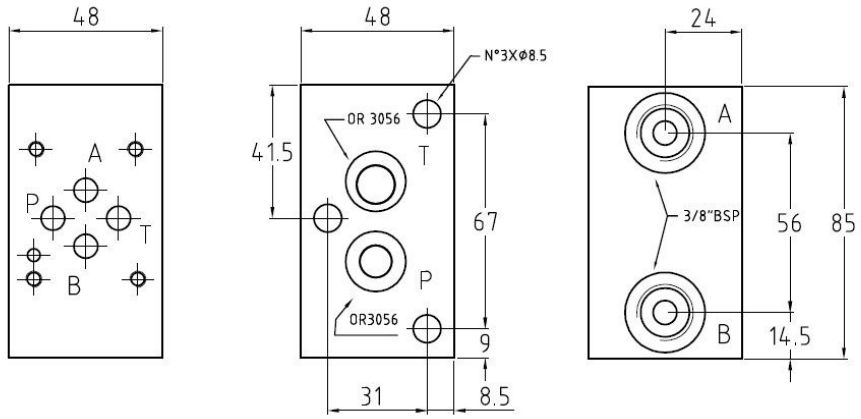

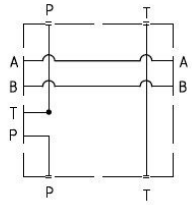

S coll. in serie
series conn.

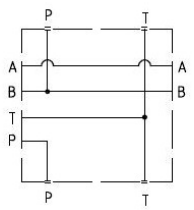

R symbol R

ЧЕРТЕЖ ПЛИТЫ PCA33C

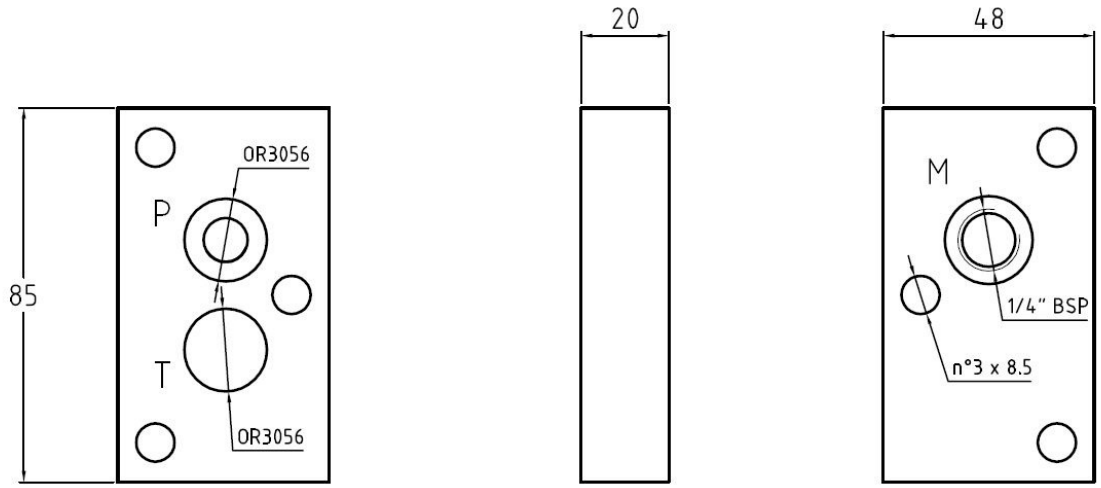

КЛАПАНЫ ПРЕДОХРАНИТЕЛЬНЫЕ

КЛАПАНЫ ПРЕДОХРАНИТЕЛЬНЫЕ FT-DBD

Обозначение	FT-DBD S	X	X	1X	/X
Значение	Тип	Диаметр условного прохода, мм	Исполнение	Серия	Давление, Мпа
Варианты позиции		6, 10	K - картриджное исполнение G - резьбовое соединение P - модульный монтаж		2,5; 5; 10; 20; 31,5; 40

Технические характеристики:

Диаметр условного прохода, мм	6	10
Максимальное рабочее давление, МПа	31,5	
Максимальный расход, л/мин	35	80
Диапазон температуры, °C	-20…80	
Рабочая жидкость	Минеральное масло	

Схема

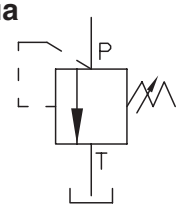

FT-DBD K

Картриджное исполнение

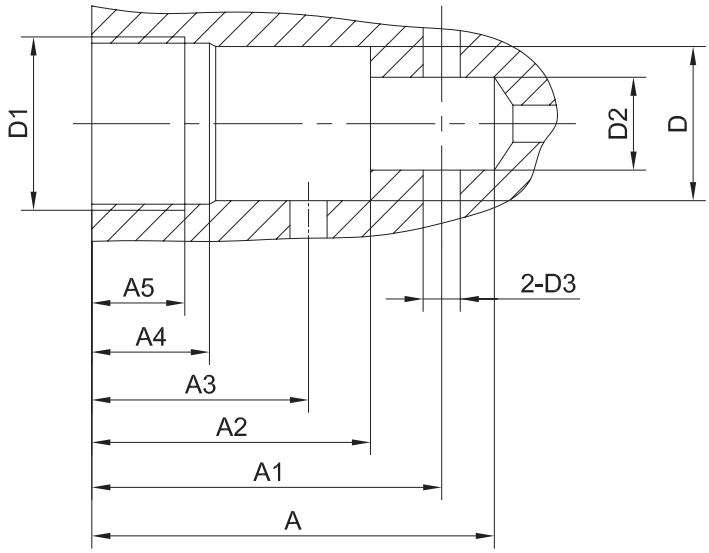

ТАБЛИЦА РАЗМЕРОВ (ММ):

Размер	D1	D	D2	D3	A	A1	A2	A3	A4	A5
6	M28×1,5	24,9	15	6	65	56,5±5,5	45	35	19	15
10	M35×1,5	31,9	18,5	10	80	67,5±7,5	52	41	23	18

FT-DBD P

Плита для модульного монтажа

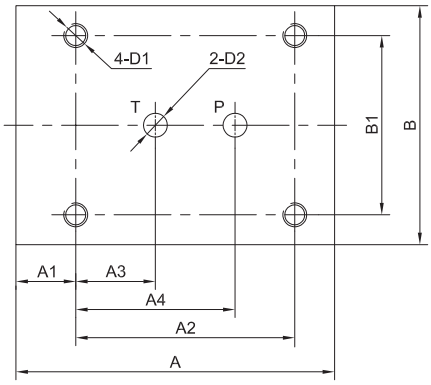

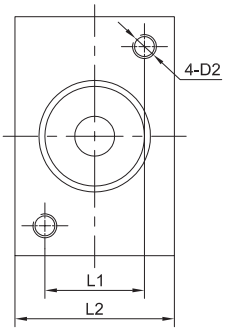

ТАБЛИЦА РАЗМЕРОВ (ММ):

Размер	B	B1	L	L1	A	A1	A2	A3	A4	D1	D2
6	60	45	40	25	80	15	55	20	40	M6	M6
10	80	60	60	40	100	20	70	21	45	M8	M10

FT-DBD G

Трубный монтаж

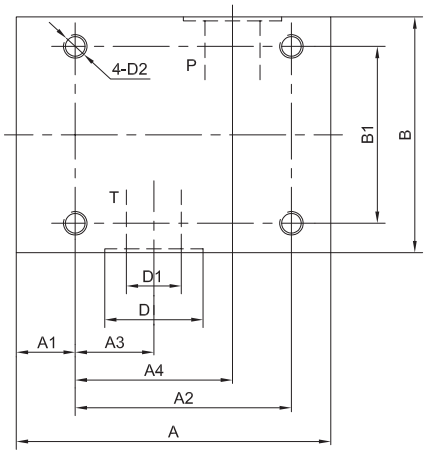

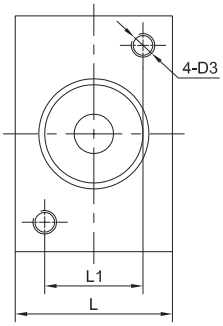

ТАБЛИЦА РАЗМЕРОВ (ММ):

Размер	B	B1	L	L1	A	A1	A2	A3	D	D2	D3	D1	
6	60	45	40	25	80	15	55	20	25	M6	M6	G1/4"	M14×1,5
10	80	60	60	40	100	20	70	21	34	M8	M8	G1/2"	M22×1,5

ПРЕДОХРАНИТЕЛЬНЫЕ КЛАПАНЫ FT-MRV

для модульного монтажа

Обознач.	FT-MRV	XX	X	H	X	2X
Значение	Тип	Диаметр условного прохода, мм	Контроль давления	Регули-ровка	Диапазон давлений, Мпа	Серия
Варианты позиции		02 - 6 03 - 10	P - в канале P A - в канале A B - в канале B C - в каналах A и B P, A, B, C - сброс в канал T D - из A сброс в B, из B сброс в A	H - ручная	1 - до 7 2 - до 14 3 - до 21 4 - до 28	

Технические характеристики:

Диаметр условного прохода, мм	02 – 6	03 – 10
Регулируемое давление, МПа	до 7, 14, 21, 28	
Максимальный расход, л/мин	35	70
Диапазон температуры, °C	-20…80	
Рабочая жидкость	Минеральное масло	

Схемы

MRV-P

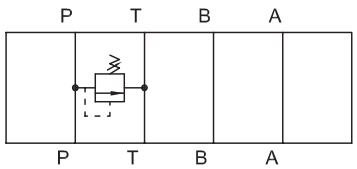

MRV-A

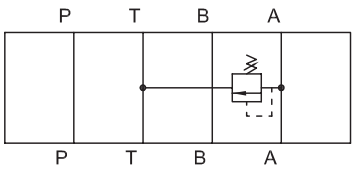

MRV-B

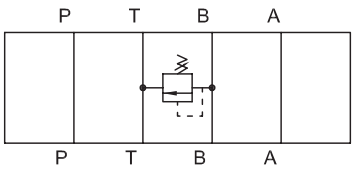

MRV-C

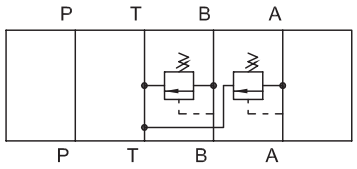

MRV-D

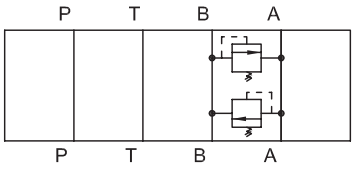

FT-MRV 02

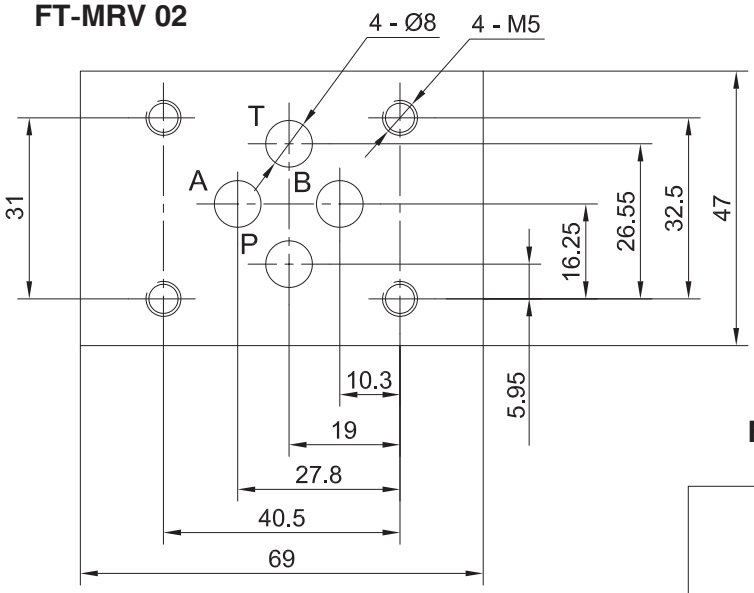

FT-MRV 03

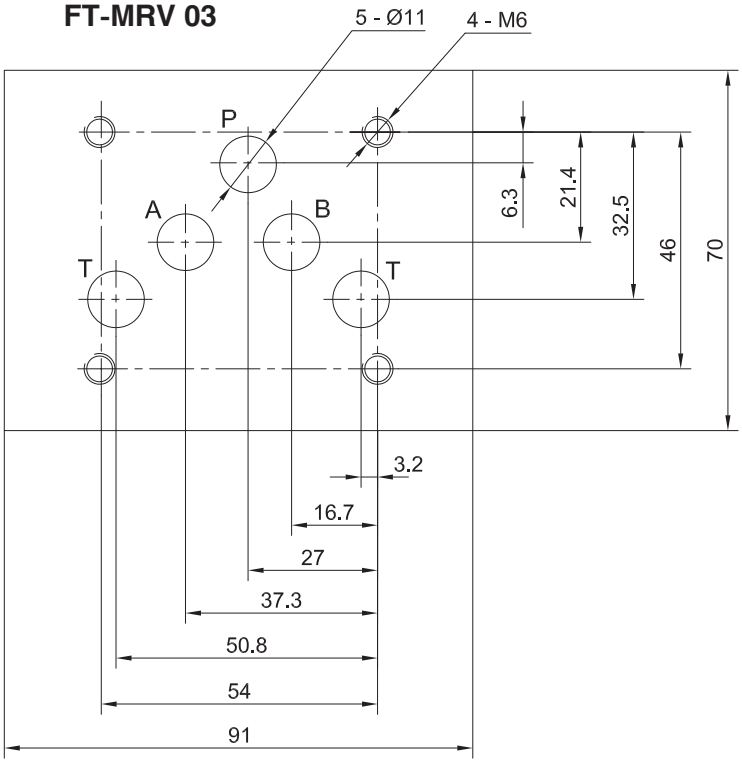

FT-MRV 02A

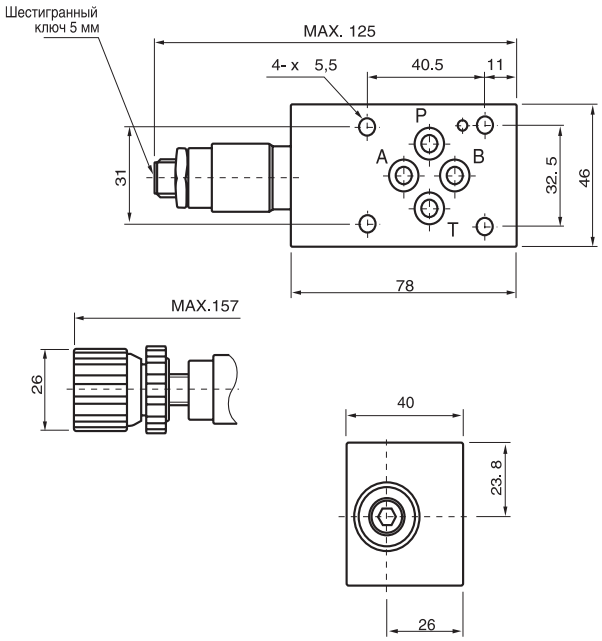

FT-MRV 02C

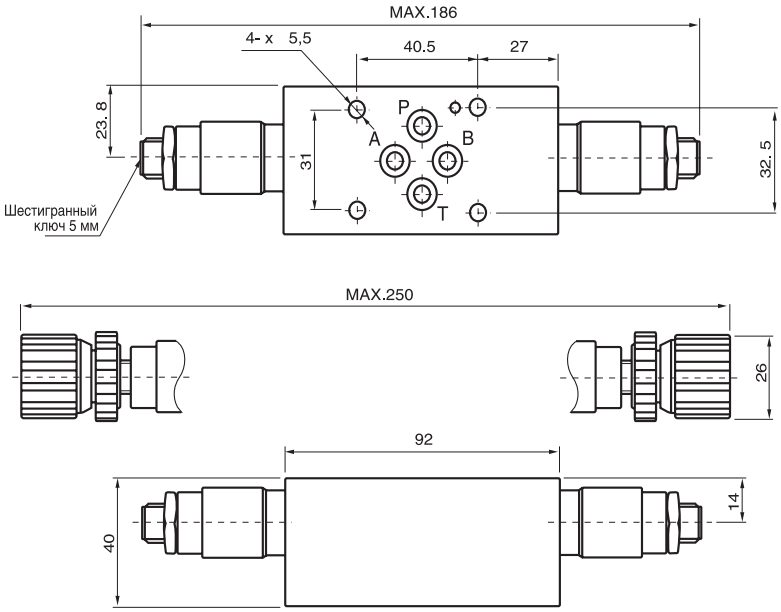

FT-MRV 02B/P

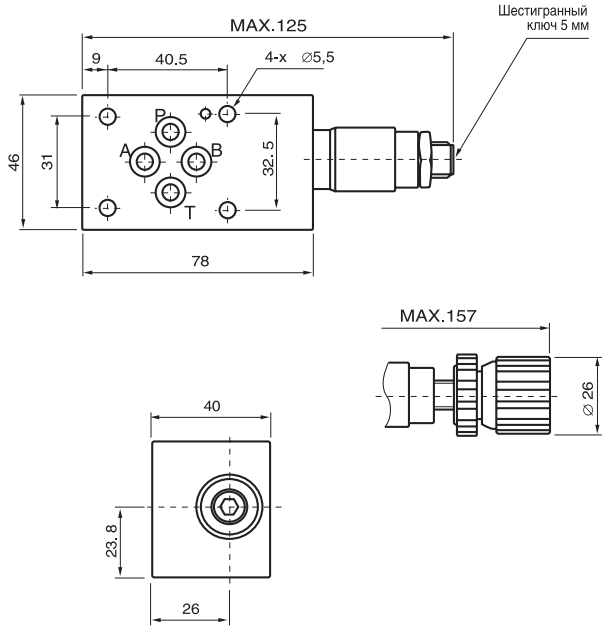

FT-MRV 02D

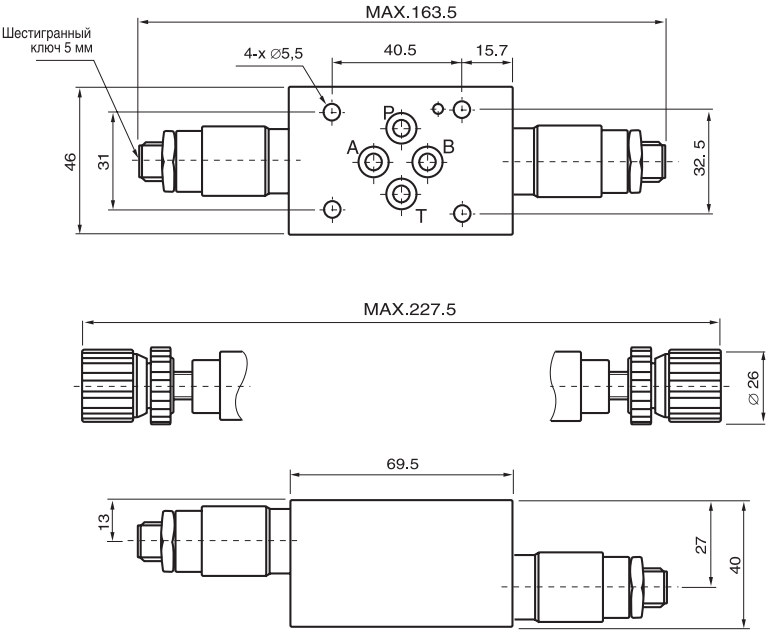

FT-MRV 03A

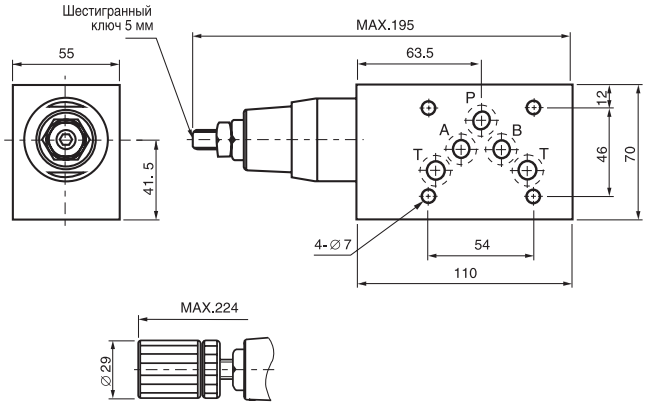

FT-MRV 03C

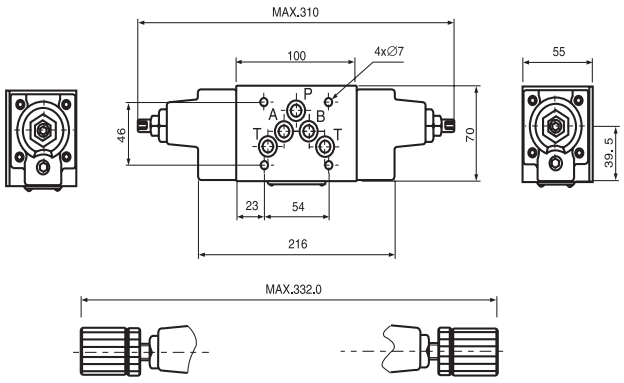

FT-MRV 03B/P

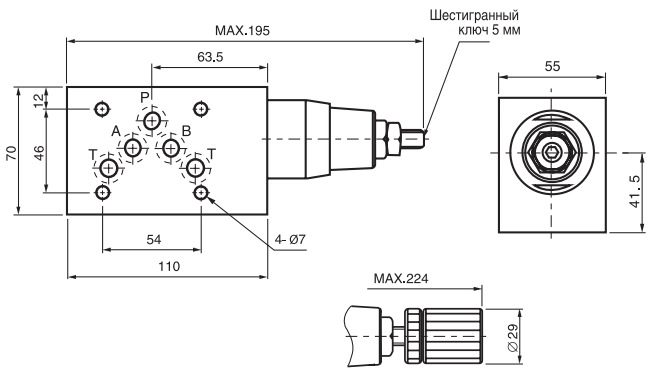

FT-MRV 03D

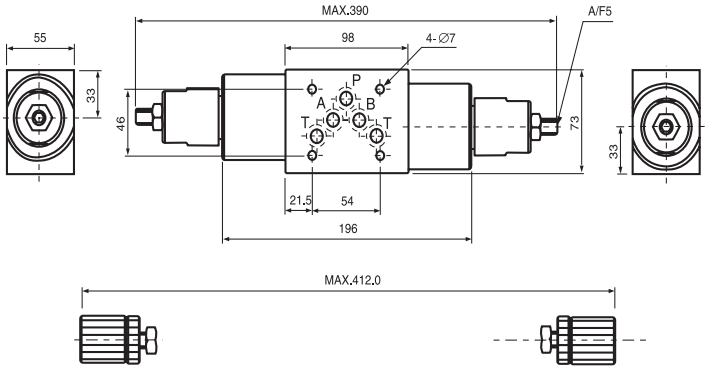

ПРЕДОХРАНИТЕЛЬНЫЕ КЛАПАНЫ DB/DBW

Предохранительные клапаны с пилотным управлением. Крепление стыковым монтажом. Модель DBW имеет разгрузочный электромагнитный клапан, в модели DB такой клпапан не устанавливается.

Обозначение	DB(W)	XX	X
Значение	Тип	Диаметр условного прохода, мм	Режим работы катушки разгрузки клапана
Варианты позиции	DB – без разгрузочного клапана DBW – с разгрузочным клапаном	10, 20, 30	A – разгрузка при включении катушки разгрузочного клапана B – давление при включении катушки разгрузочного клапана

X	-30/	XXX	XX	X
Регулятор давления	Серия	Диапазон рабочего давления	Тип питания и дренажа	Давление открытия клапана
1 – ручная рукоятка 2 – шестигранный болт с защитным колпачком		50=5 МПа 100=10 МПа 200=20 МПа 315=31,5 МПа	Без кода – внутреннее питание и дренаж Y – внутреннее питание, внешний дренаж X – внешнее питание, внутренний дренаж XY – внешнее питание, внешний дренаж	Без кода = 0,5 МПа U = 0,25 МПа

XXXX	XXX
Питание катушки	Тип уплотнения
G24 = 24 VDC W200/50 = 220/50 Hz	Без кода = NBR V = VITON

Технические характеристики:

Номинальный диаметр, мм		10	20	30
Максимальный расход, л/мин		200	400	600
Рабочее давление (A, B, X), МПа		X, A, B ~ 32		
Давление слива в линии T, МПа	DB	~32		
	DBW	~6		
Минимальное устанавливаемое давление, МПа		В зависимости от расхода		
Диапазон рабочего давления, (МПа)		от 10 до 32		
Рабочая жидкость		Минеральное масло		
Диапазон вязкость жидкости, мм^2/с		2,8 - 380		
Диапазон температуры, °C		От -20 до +70		
Питание катушки, В		VAC=220 VDC=24		

DB

DBW

Схемы DB

DB…32/...

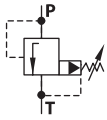

DB…32/…X

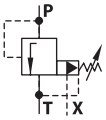

DB …32/…Y

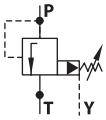

DB …32/… XY

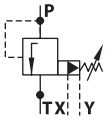

Схемы DBW

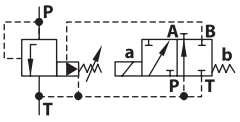

НЗ

DBW..A.–32/

X

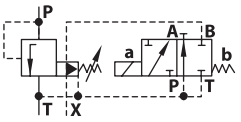

НЗ

DBW..A.–32/...X

Y

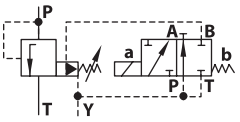

НЗ

DBW..A.–32/...Y

XY

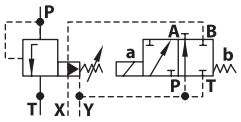

НЗ

DBW..A.–32/...XY

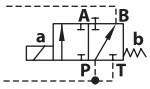

НО

DBW..B.–32/

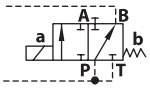

НО

DBW..B.–32/...X

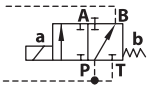

НО

DBW..B.–32/...Y

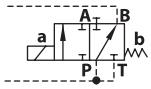

НО

DBW..B.–3/...XY

Гидродроссели DB/DBW (чертеж)

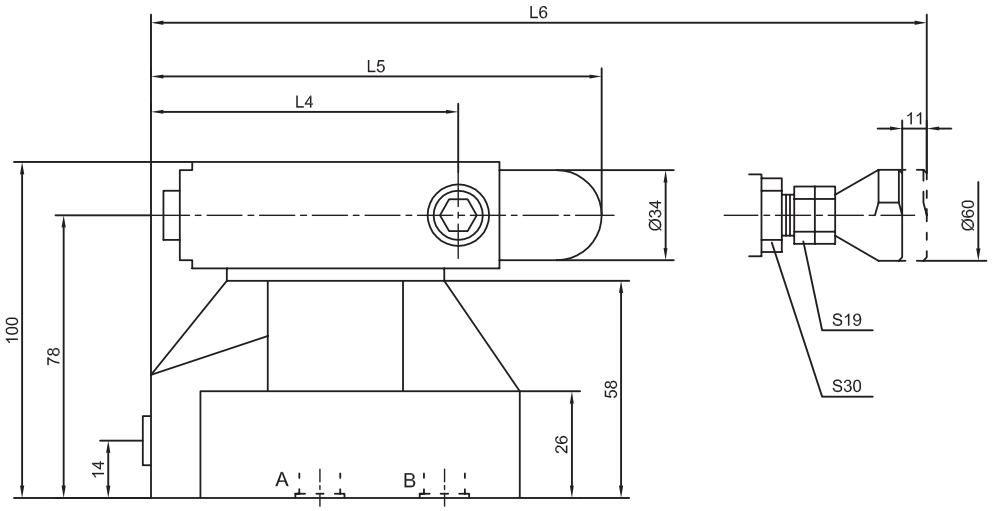

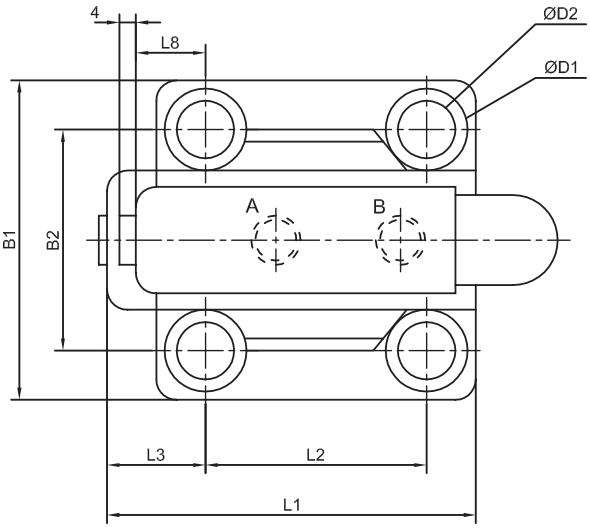

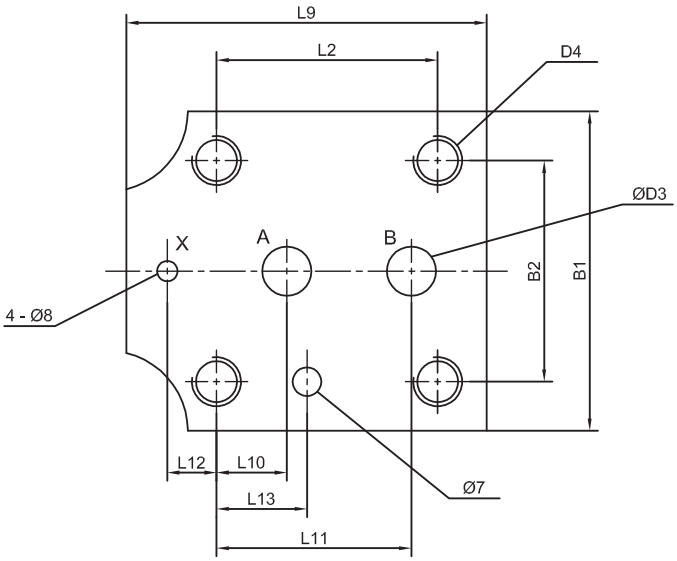

ТАБЛИЦА РАЗМЕРОВ (ММ):

	B1	B2	∅D1	∅D2	∅D3	∅D4	∅D5	L1	L2	L3	L4	L5	L6	L7
DB/DBW10	78	54	20	14	12	M12	5	90	54	23,5	97,5	155,5	179	133,5
DB/DBW20	100	69,8	26	18	25	M16	5	117	66,7	34	111	168	193	147
DB/DBW30	115	82,5	30	20	32	M18	5	148	89	41,5	121	179	203	157

ТАБЛИЦА РАЗМЕРОВ (ММ):

	L8	L9	L10	L11	L12	L13	Уплотнительное кольцо		Крепежные болты	Масса, кг	
							X	A B		DB	DBW
DB/DBW10	27	88	22,2	47,6	0	22,1	8,75×1,8	17×2,65	4-M12×50	2,6	3,7
DB/DBW20	24,3	115	11,1	55,6	23,8	33,3	8,75×1,8	28×3,55	4-M16×50	3,5	4,6
DB/DBW30	21,6	146	12,7	76,2	31,7	44,4	8,75×1,8	34,5×3,55	4-M18×50	4,4	5,5

ГИДРОЗАМКИ

ГИДРОЗАМКИ Z2S

Обозначение	Z2S	X	X	XX
Значение	Тип	Диаметр условного прохода, мм	Расположение клапана в канале	Расход жидкости, л/мин
Варианты позиции		6 10	1 – клапан в каналах A и B 2 – клапан в канале A 3 – клапан в канале B	40 для 6 мм 80 для 10 мм

Технические характеристики:

Тип	Z2S 6	Z2S 10	Z2S 16
Расход жидкости, л/мин	40	80	125
Давление срабатывания, МПа	0,15	0,10	0.10
Максимальное рабочее давление, МПа	31,5		
Рабочая жидкость	Минеральное масло		
Диапазон температур, °C	-20...+70		
Диапазон вязкости, мм²/с	2,8...280		
Масса, кг	0,8 2,3		

Схема

Z2S.1

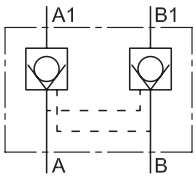

Z2S.2

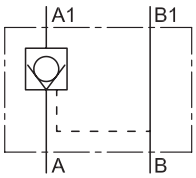

Z2S.3

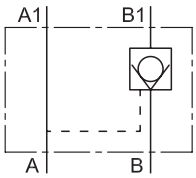

Z2S6

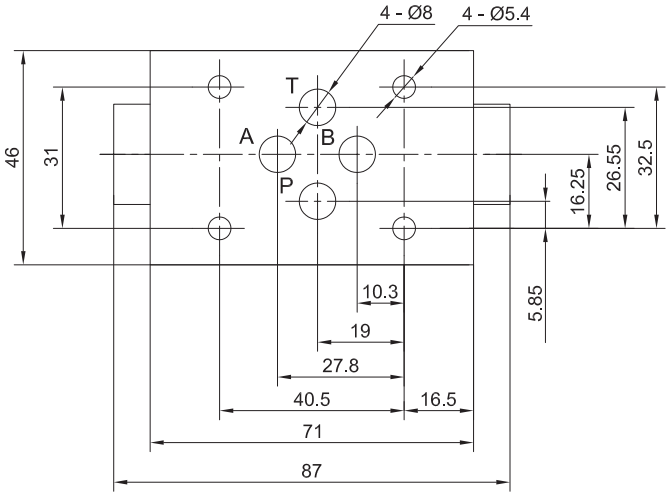

Z2S10

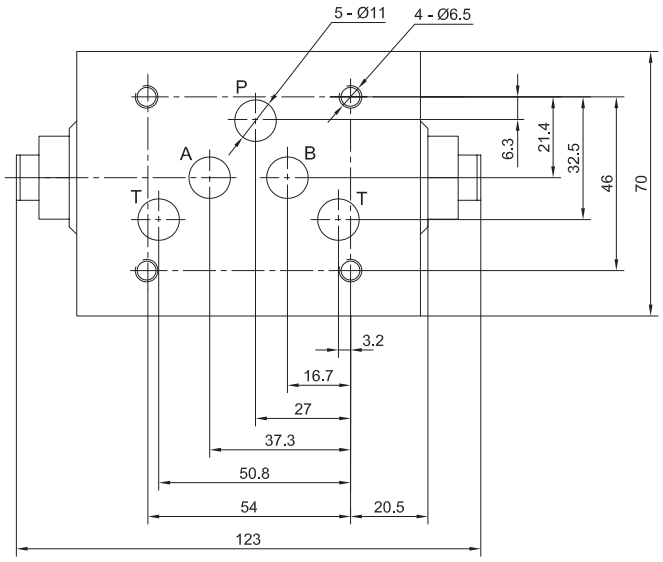

Z2S16

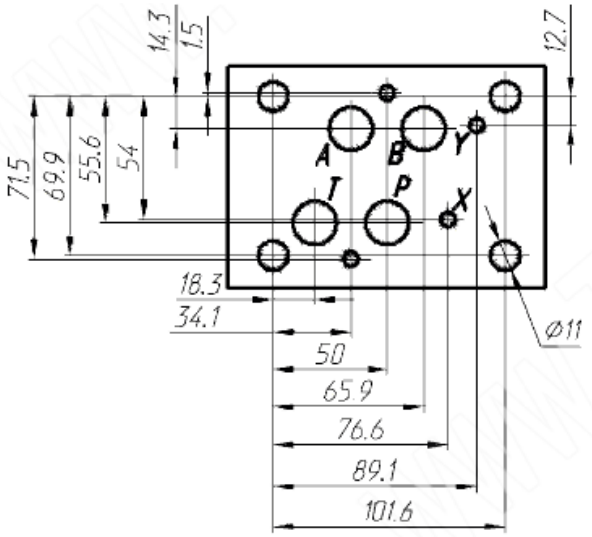

ГИДРОЗАМКИ ТРУБНОГО ТИПА

ГИДРОЗАМКИ VPDE

Гидрозамок предназначен для запирания гидравлической жидкости в системе и удержания исполнительных механизмов в статическом положении под нагрузкой.

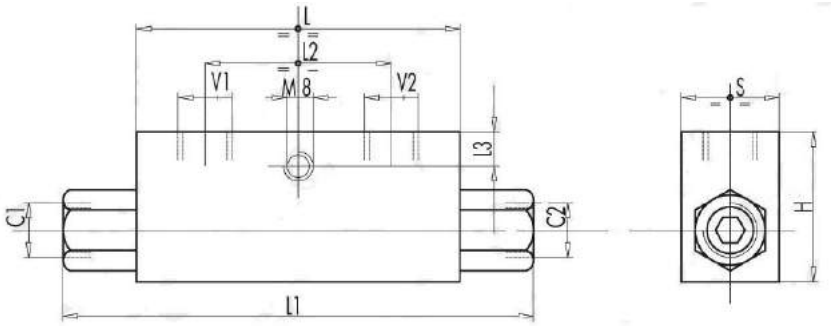

Наименование	Передаточное отношение	Максимальный расход	Максимальное давление (бар)	Давление открытия (бар)
VBPDE 1/4"L	1;5.5	20	350	4
VBPDE 3/8"L	1;5.5	35	350	3
VBPDE 1/2"L	1;5	50	350	6
VBPDE 3/8"	1;5	45	350	8
VBPDE 18	1;5	45	350	3.5
VBPDE 1/2"	1;4	70	350	3.5
VBPDE 3/4"	1;4	100	350	2

Наименование	Резьба V1, V2,C1,C2	L	L1	L2	L3	H	S	Вес
		мм	мм	мм	мм	мм	мм	кг
VBPDE 1/4"L	1;5.5	64	113	36	8	40	30	0,636
VBPDE 3/8"L	1;5.5	80	128	38	8	40	30	0,736
VBPDE 1/2"L	1;5	90	142	45	8	45	35	1,042
VBPDE 3/8"	1;5	90	156	45	8	45	35	1,174
VBPDE 18	1;5	90	156	45	8	45	35	1,156
VBPDE 1/2"	1;4	80	144	40	8	60	35	1,284
VBPDE 3/4"	1;4	100	192	46	8	60	40	1,916

ГИДРАВЛИЧЕСКАЯ СХЕМА:

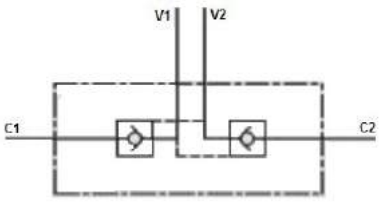

РЕДУКЦИОННЫЕ КЛАПАНЫ

ВСТРАИВАЕМЫЙ КЛАПАН WZ10B

Обозначение	WZ10B	X-H	X Z
Значение	Тип	Давление открытия клапана, МПа	Типоразмер D, мм
Варианты позиции		0,05 0,2	16 25

Технические характеристики:

	WZ10B05-H16Z	WZ10B20-H16Z	WZ10B20-H25Z
Давление открытия клапана, МПа	0,05	0,2	0,2
Расход жидкости, л/мин	330	330	800
Рабочая жидкость	Минеральное масло		
Диапазон температур, °C	-20...+70		
Диапазон вязкости, мм²/с	2,8...280		

Схема

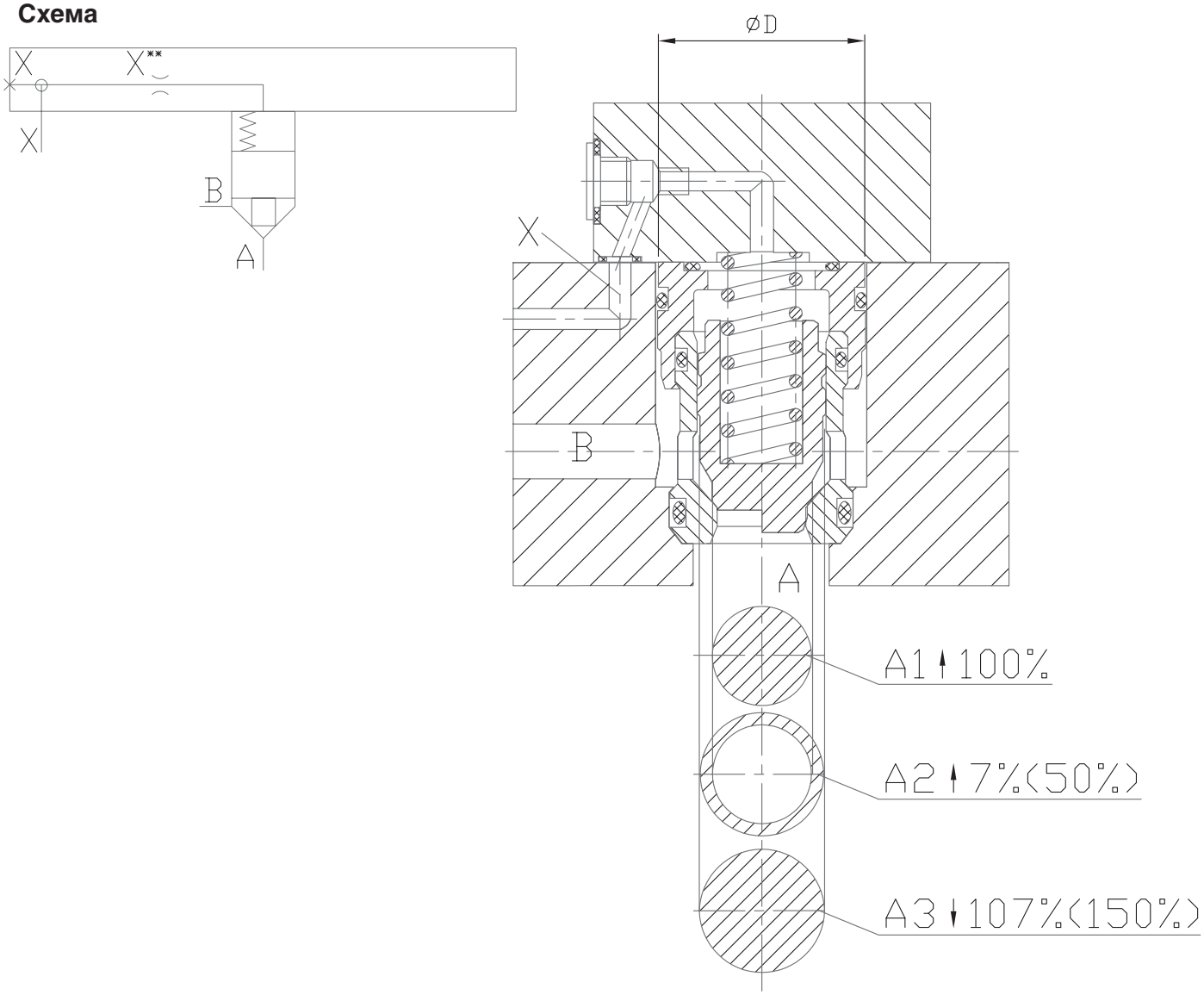

РЕДУКЦИОННЫЙ КЛАПАН ZDR6

Предназначен для поддержания постоянного давления на выходе клапана, то есть "после себя"

ОБОЗНАЧЕНИЕ	ZDR	6D	X	X	30	/X
ЗНАЧЕНИЕ	ТИП	ДИАМЕТР УСЛОВНОГО ПРОХОДА	РЕГУЛЯТОР В КАНАЛЕ	ИСПОЛНЕНИЕ	СЕРИЯ	РАБОЧЕЕ ДАВЛЕНИЕ
ВАРИАНТЫ ПОЗИЦИИ		6	A=A P=P B=B	1 - РУКОЯТКА 2 - ШЕСТИГРАННЫЙ БОЛТ С ЗАЩИТНЫМ КОЛПАЧКОМ	30	25 = 2.5 МПА 75 = 7.5 МПА 150 = 15 МПА 210 = 21 МПА

Технические характеристики:

Тип	ZDR6
Расход жидкости, л/мин	30
Давление на входе, МПа	~31.5
Давление на выходе, МПа	~21
Рабочая жидкость	Минеральное масло
Диапазон температур, °C	-20...+70
Диапазон вязкости, мм²/с	2,8...280
Масса, кг	1,2

СХЕМЫ

ZDR6DP*30/*

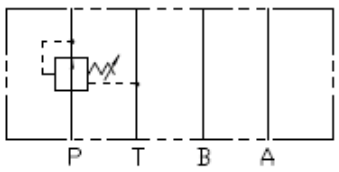

ZDR6DA*30/*

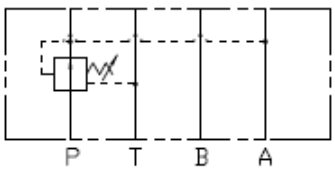

ZDR6DB*30/*

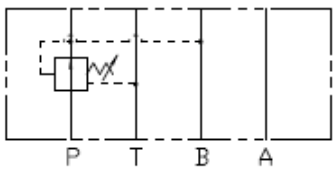

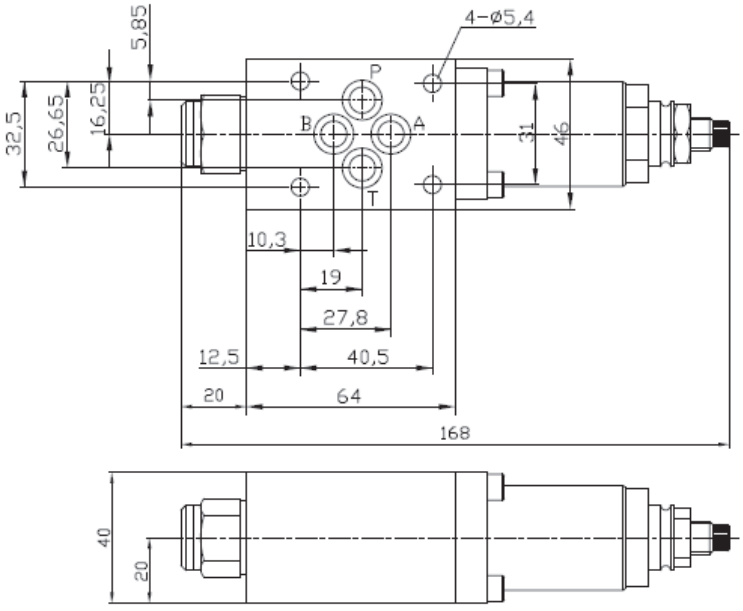

РЕДУКЦИОННЫЙ КЛАПАН ZDR10

Предназначен для поддержания постоянного давления на выходе клапана, то есть "после себя"

ОБОЗНАЧЕНИЕ	ZDR	10D	X	X	30	/X
ЗНАЧЕНИЕ	ТИП	ДИАМЕТР УСЛОВНОГО ПРОХОДА	РЕГУЛЯТОР В КАНАЛЕ	ИСПОЛНЕНИЕ	СЕРИЯ	РАБОЧЕЕ ДАВЛЕНИЕ
ВАРИАНТЫ ПОЗИЦИИ		10	A=A P=P B=B	1 - РУКОЯТКА 2 - ШЕСТИГРАННЫЙ БОЛТ С ЗАЩИТНЫМ КОЛПАЧКОМ	30	25 = 2.5 МПА 75 = 7.5 МПА 150 = 15 МПА 210 = 21 МПА

Технические характеристики:

Тип	ZDR10D
Расход жидкости, л/мин	50
Давление на входе, МПа	~31.5
Давление на выходе, МПа	~21
Рабочая жидкость	Минеральное масло
Диапазон температур, °C	-20...+70
Диапазон вязкости, мм²/с	2,8...280
Масса, кг	2,8

СХЕМЫ

ZDR10DP*30/*

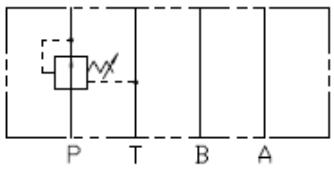

ZDR10DA*30/*

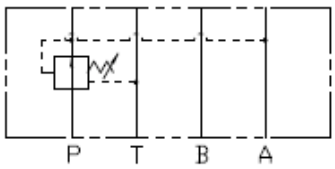

ZDR6DB*30/*

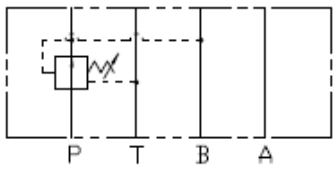

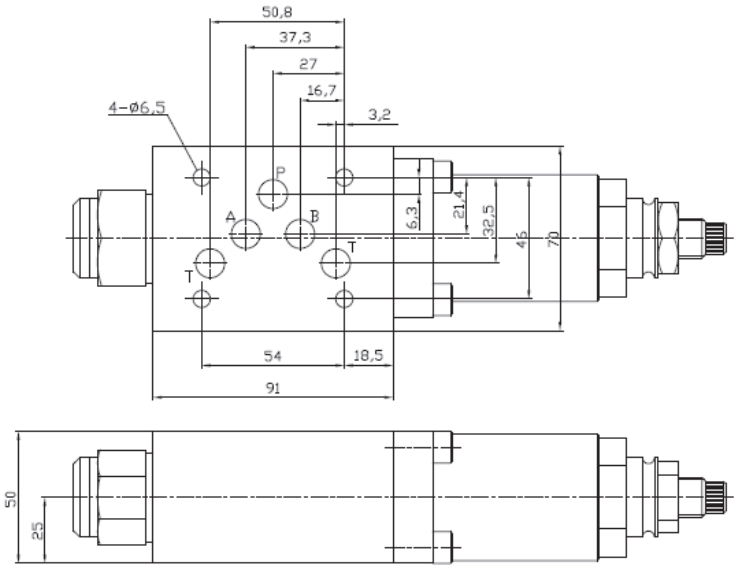

КЛАПАНЫ ОБРАТНЫЕ

МОДУЛЬНЫЙ ОБРАТНЫЙ КЛАПАН Z1S6

Обозначение	Z1S	6	X	X	30	/X
Значение	Тип	Диаметр условного прохода, мм	Расположение клапана в канале	Давление открытия, МПа	Серия	Тип уплотнения
Варианты позиции		6	A, B, P, T	1 - 0,05 МПа 2 - 0,3 МПа 3 - 0,5 МПа	30	Без кода - NBR V - VITON

Технические характеристики:

Тип клапана	Z1S6
Расход жидкости, л/мин	40
Масса, кг	0,8
Рабочая жидкость	Минеральное масло
Диапазон температур, °С	-20...+70
Диапазон вязкости, сСт	2,8...280
Максимальное рабочее давление, МПа	31,5

Схемы

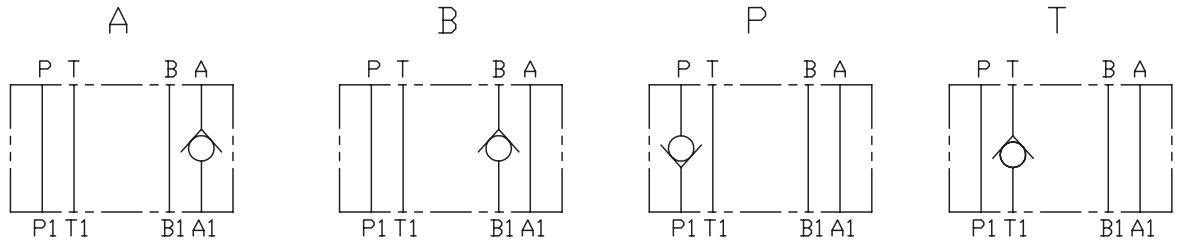

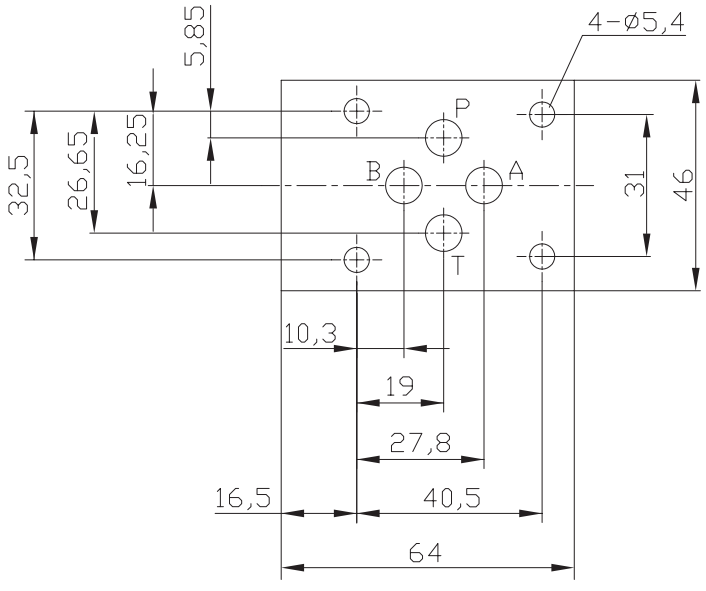

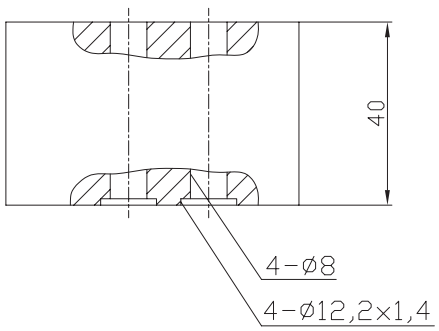

МОДУЛЬНЫЙ ОБРАТНЫЙ КЛАПАН Z1S10

Обозначение	Z1S	10	X	X	30	/X
Значение	Тип	Диаметр условного прохода, мм	Расположение клапана в канале	Давление открытия, МПа	Серия	Тип уплотнения
Варианты позиции		10	A, B, P, T	1 - 0,05 МПа 2 - 0,3 МПа 3 - 0,5 МПа	30	Без кода - NBR V - VITON

Технические характеристики:

Тип клапана	Z1S10
Расход жидкости, л/мин	100
Масса, кг	2,3
Рабочая жидкость	Минеральное масло
Диапазон температур, °С	-20...+70
Диапазон вязкости, сСт	2,8...280
Максимальное рабочее давление, МПа	31,5

Схемы

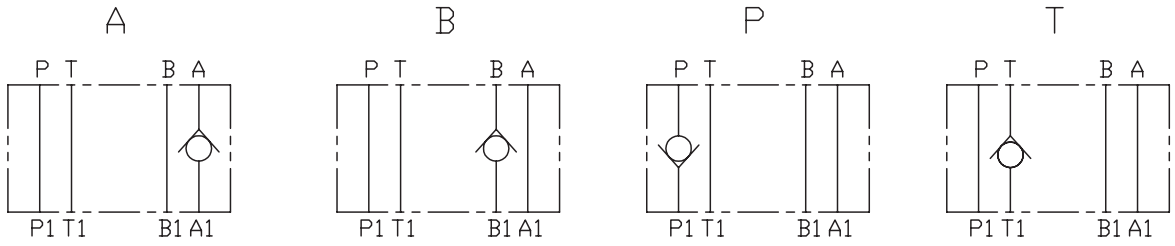

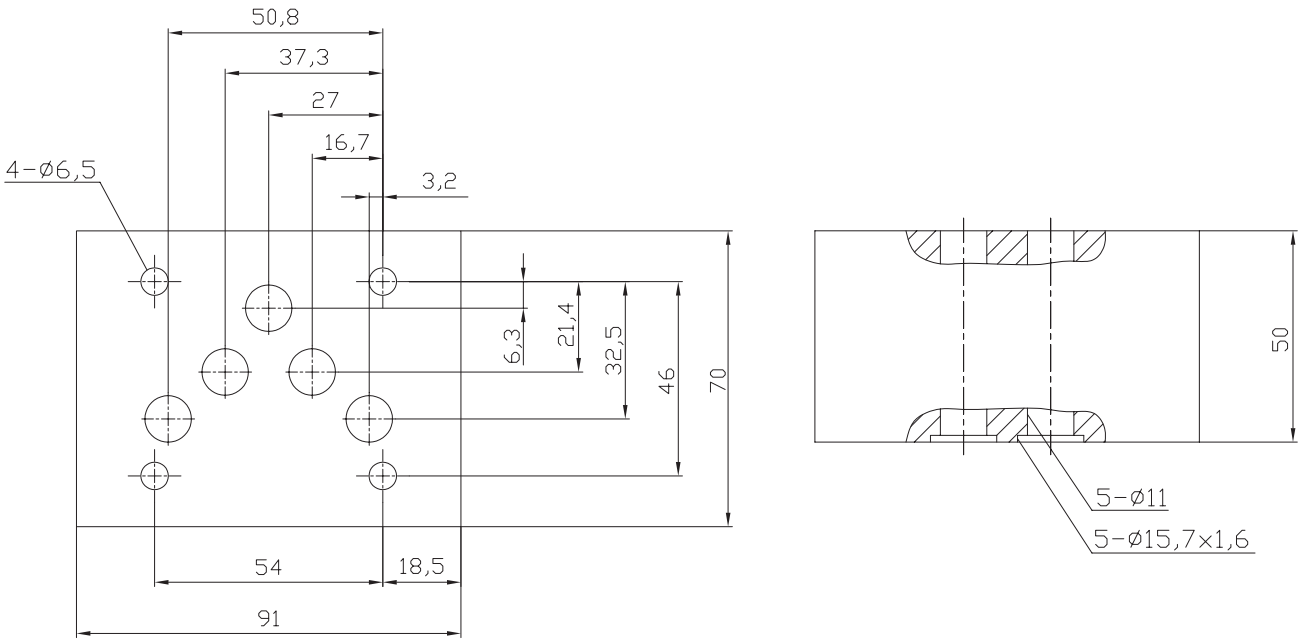

ОБРАТНЫЙ КЛАПАН CIT

Обозначение	CIT	XX	XX	10
Значение	Тип	Диаметр условного прохода, мм	Давление открытия, МПа	Серия
Варианты позиции		02 - 6 мм 03 - 10 мм 04 - 16 мм 06 - 20 мм 08 - 25 мм 12 - 40 мм 16 - 50 мм	05 - 0.35 Мпа 50 - 0.35 Мпа	10

Технические характеристики

Тип	CIT-03	CIT-04	CIT-06	CIT-08	CIT-10	CIT-12	CIT-16
Производительность, л/мин	40	60	100	180	350	600	1000
Рабочее давление, Мпа	31.5						
Вес, кг	0.2	0.4	0.7	1	2.1	3.2	4.8

Схемы

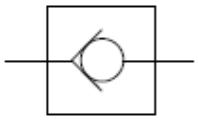

CIT-03/04/06/08

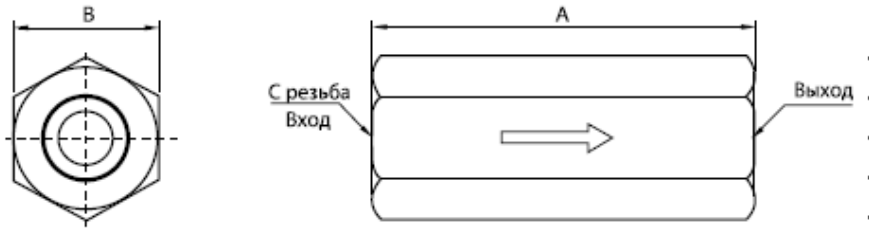

CIT-10/12/16

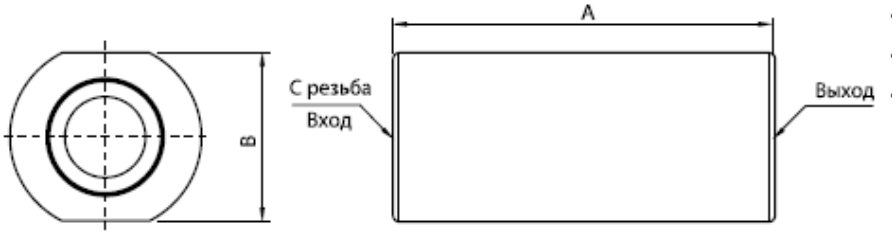

ТИП	A	B	C
CIT-02	58	19	1.4"
CIT-03	70	26	3/8"
CIT-04	72	30	1/2"
CIT-06	91.5	35	3/4"
CIT-08	112	51	1"
CIT-10	132	65	1-1.4"
CIT-12	140	64	1-1/2"
CIT-16	156	80	2"

ДРОССЕЛЬНЫЕ ПЛИТЫ

ДРОССЕЛЬНАЯ ПЛИТА Z2FS6

для модульного монтажа

Обозначение	Z2FS	6	X	20	V
Значение	Тип	Диаметр условного прохода, мм	Расположение клапана в канале	Номер серии	Тип уплотнения
Варианты позиции		6	Без кода – канал A и B A – клапан в канале A B – клапан в канале B	20	Без кода-NBR V – VITON

Технические характеристики:

Тип клапана	Z2FS6
Расход жидкости, л/мин	40
Масса, кг	0,8
Рабочая жидкость	Минеральное масло
Диапазон температур, °C	-20...+70
Диапазон вязкости, мм²/с	2,8...280
Давление открытия, МПа	0,15
Рабочее давление, МПа	31,5

Схема

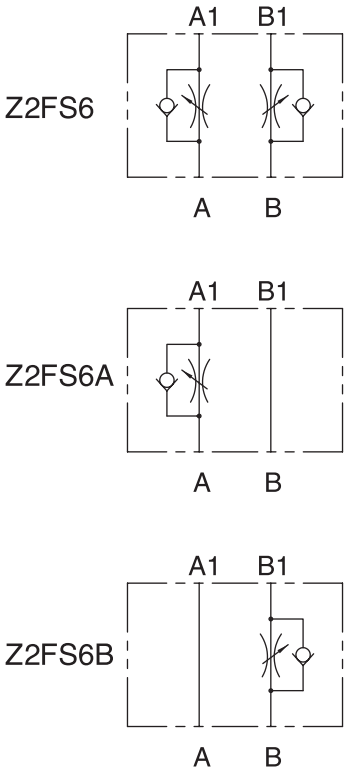

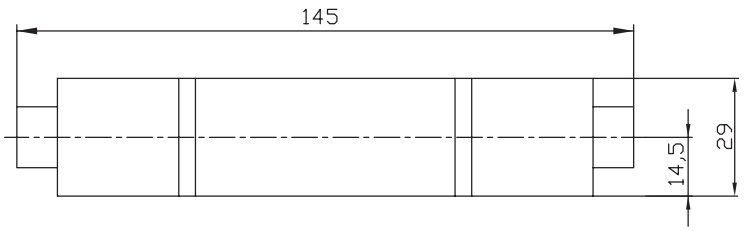

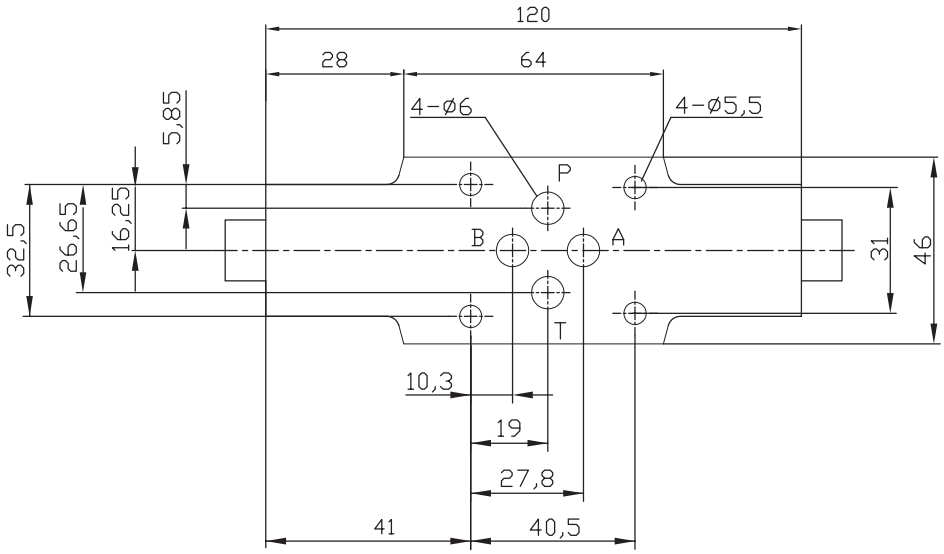

ДРОССЕЛЬНАЯ ПЛИТА Z2FS10

для модульного монтажа

Обозначение	Z2FS	10	X	20	V
Значение	Тип	Диаметр условного прохода, мм	Расположение клапана в канале	Номер серии	Тип уплотнения
Варианты позиции		10	Без кода - канал А и В А - клапан в канале А В - клапан в канале В	20	Без кода-NBR V - VITON

Технические характеристики:

Тип клапана	Z2FS10
Расход жидкости, л/мин	80
Масса, кг	3,1
Рабочая жидкость	Минеральное масло
Диапазон температур, °С	-20...+70
Диапазон вязкости, мм²/с	2,8...280
Давление открытия, МПа	0,15
Рабочее давление, МПа	31,5

Схема

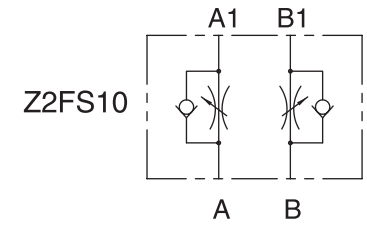

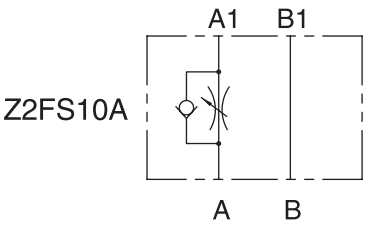

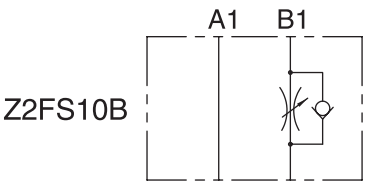

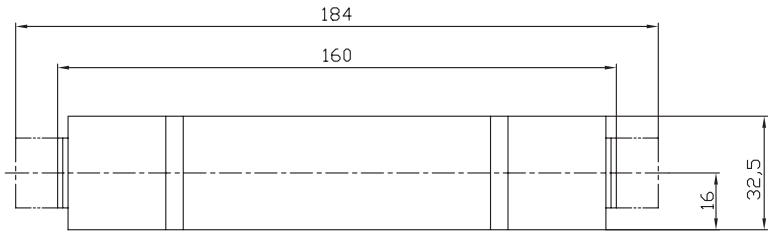

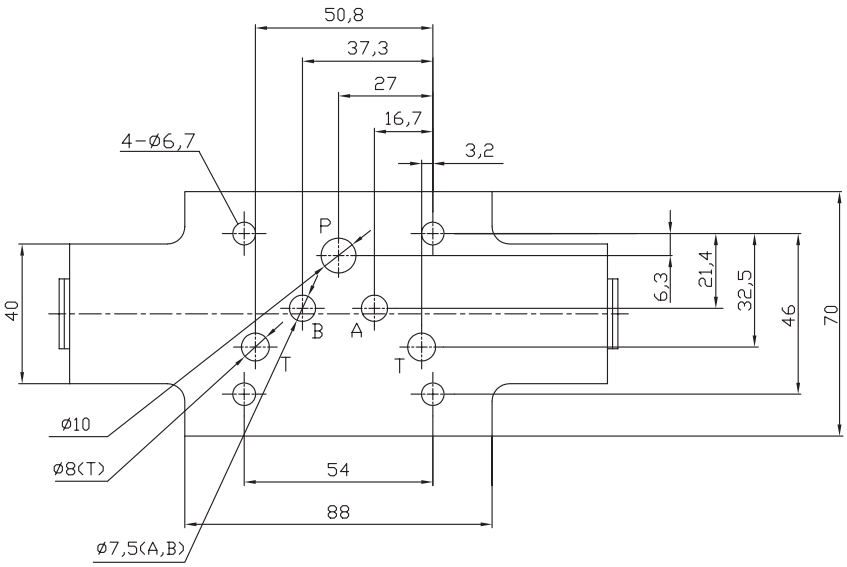

ДРОССЕЛЬНАЯ ПЛИТА Z2FS1620

для модульного монтажа

Обозначение	Z2FS	16	X	20	V
Значение	Тип	Диаметр условного прохода, мм	Расположение клапана в канале	Номер серии	Тип уплотнения
Варианты позиции			Без кода – канал A и B A – клапан в канале A B – клапан в канале B		

Технические характеристики:

Тип клапана	Z2FS1620
Расход жидкости, л/мин	160
Масса, кг	5.5
Рабочая жидкость	Минеральное масло
Диапазон температур, °C	-20...+70
Диапазон вязкости, мм²/с	2,8...280
Давление открытия, МПа	0.15
Рабочее давление, МПа	31.5

Схема

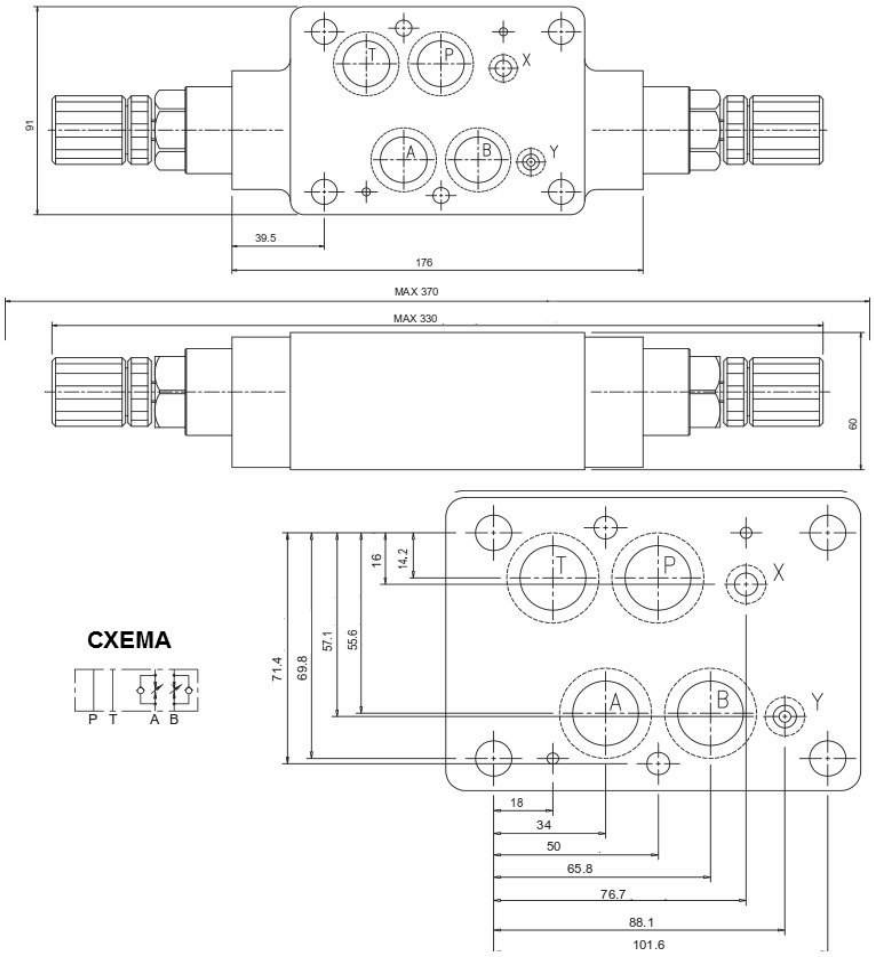

ДРОССЕЛЬ ТРУБНОГО МОНТАЖА LA

Обозначение	LA	H	X	X	L	X
Значение	Тип	Максимальное рабочее давление, МПа	Давление открытия, МПа	Диаметр условного прохода, мм	Тип монтажа	Тип резьбы
Варианты позиции		32	a – 0,05 b – 0,45	6, 8, 10, 12, 16, 20, 25, 30, 40	L – трубный	M – метрическая Z – трубная

Технические характеристики:

Тип клапана	LA								
Рабочая жидкость	Минеральное масло								
Диапазон температур, °C	-20...+70								
Диапазон вязкости, мм²/с	2,8...280								
Максимальное рабочее давление, МПа	32								
Давление открытия, МПа	0,05 и 0,45								
Диаметр условного прохода, мм	6	8	10	12	16	20	25	30	40
Расход жидкости, л/мин	20	60	75	140	175	200	300	400	500
Вес, кг	0,13	0,3	0,45	0,8	1,3	2,4	3,5	4,6	7,7

Схема

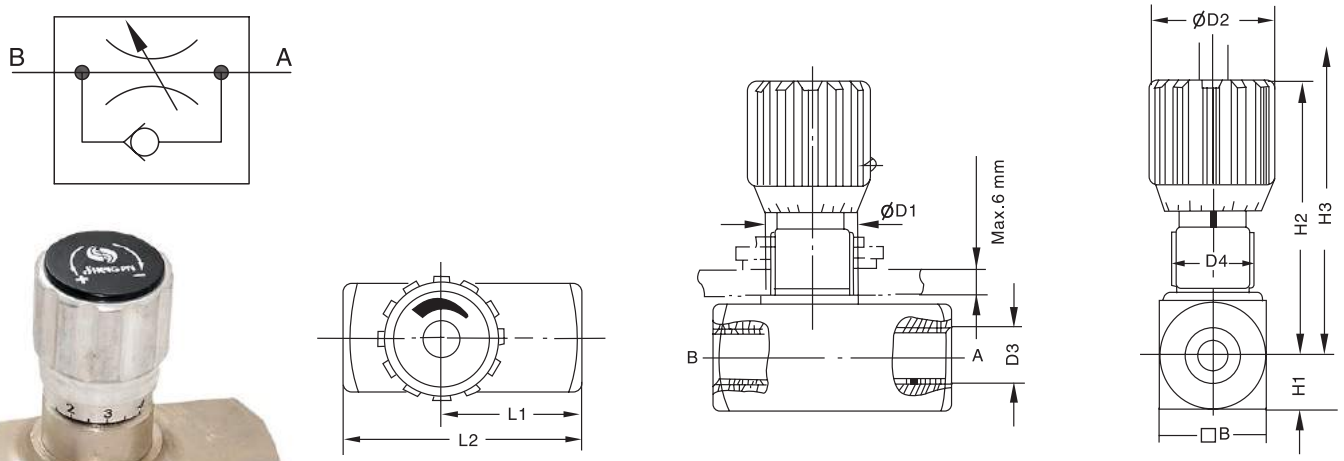

ТАБЛИЦА РАЗМЕРОВ (ММ):

∅, мм	B	D1	D2	D3		D4	H1	H2	H3	L1	L2	A/F
6	15	16	24	G 1/8"	M10×1	M12×1,25	8	50	55	26	45	
8	25	19	29	G 1/4"	M14×1,5	M18×1,5	12,5	65	72	33,5	45	
10	30	19	29	G 3/8"	M15×1,5	M18×1,5	15	67	74	41	65	
12	35	23	38	G 1/2"	M22×1,5	M22×1,5	17,5	82	92	44	73	
16	45	23	38	G 3/4"	M27×2	M22×1,5	22,5	96	106	57	88	
20	50	38	49	G 1"	M33×2	M33×1,5	25	128	145	77	127	19
25	60	38	49	G 1 1/4"	M42×2	M33×1,5	30	133	150	93	143	19
30	70	38	49	G 1 1/2"	M48×2	M33×1,5	35	138	155	108	143	19
40	90	38	49	G 2"		M33×1,5	45	148	165	130	165	19

PNEVMOLUX

ТРУБЫ И ШТОКИ

ТРУБЫ И ШТОКИ

Трубы используются для производства различных изделий, например, гидроцилиндров и пневмоцилиндров, домкратов.

ТРУБЫ АЛЮМИНИЕВЫЕ

Анодированная алюминиевая труба. Изготавливается методом экструзии, в следствии чего имеет высокую чистоту поверхности и направленную шероховатость.

Используется для производства гильз пневмоцилиндров. Изготавливается с внутренним диаметром от 32 до 320 мм.

ТАБЛИЦА РАЗМЕРОВ

ВНУТРЕННИЙ ДИАМЕТР, ММ	ВНЕШНИЙ ДИАМЕТР, ММ	ТОЛЩИНА СТЕНКИ, ММ
32	37	2.5
40	45	2.5
50	55	2.5
63	69	3
80	87	3.5
100	107	3.5
125	133	4
160	171	5.5
200	211	5.5
250	262	6
320	336	8

ТРУБЫ СТАЛЬНЫЕ БЕСШОВНЫЕ

Бесшовные хонингованные (H8-H9) стальные трубы холоднотянутые, шероховатость поверхности Ra=0,2-0,4 мкм. Изготавливаются с внутренним диаметром от 40 до 250 мм. Изготавливаются длиной до 3 метров при диаметре меньше 60 мм, и до 5-5,8 метров при диаметре большем или равном 60 мм. Применяются в машиностроении, для изготовления гидроцилиндров Материал ST52/ST45. Цены указаны для одного метра трубы соответствующего наружного/внутреннего диаметра.

ТАБЛИЦА РАЗМЕРОВ

ВНУТРЕННИЙ ДИАМЕТР, ММ	ВНЕШНИЙ ДИАМЕТР, ММ	ТОЛЩИНА СТЕНКИ, ММ
40	50	5
50	60	5
63	73	5
70	80	5
75	85	5
80	90	5
80	95	7.5
90	100	5
90	104	7
100	110	5
100	115	7.5
100	120	10
110	130	10
110	132	11
115	135	10
120	140	10
120	145	12.5
125	140	7.5
125	150	12.5
125	160	13.5

ШТОКИ ХРОМИРОВАННЫЕ

Штоки стальные, хромированные. Материал – сталь 45, углеродистая конструкционная качественная сталь с содержанием углерода 0,45%. Чистота поверхности Ra 0,2-0,4 мкм, допустимые отклонения по диаметру штока f8. Поставляются диаметром от 6 до 100 мм.

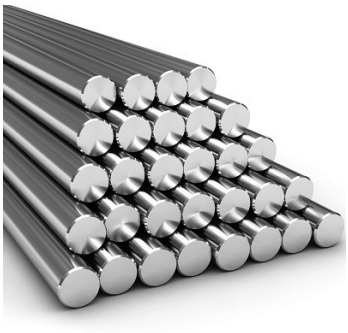

ДИАМЕТР ШТОКА (ММ) -

6 ; 8 ; 10 ; 12 ; 14 ; 15 ; 16 ; 18 ; 20 ; 22 ; 25 ; 28 ; 30 ; 32 ; 35 ; 38 ; 40 ; 45 ; 50 ; 55 ; 60 ; 65 ; 70 ; 75 ; 80 ; 85 ; 90 ; 95 ; 100

ТВЕРДОСТЬ ПОВЕРХНОСТНАЯ	ПОКРТЫТИЕ ХРОМОМ ТОЛЩИНОЙ (ММ)	ШЕРОХОВАТОСТЬ ПОВЕРХНОСТИ RA	ДОПУСК ПО ДИАМЕТРУ	ДОПУСК ПРЯМОЛИНЕЙНОСТИ НА 1000 ММ	МАТЕРИАЛ
HRC БОЛЕЕ 60	0,02-0,03	0,2-0,4 МКМ	F8	0.15 ММ	СТАЛЬ 45

PNEVMOLUX

СТАНОЧНЫЙ ПРОФИЛЬ

СТАНОЧНЫЙ ПРОФИЛЬ

Станочный профиль PnevmoLux это современный, легкий и в то же время прочный и надежный материал, имеющий широкое применение в любых отраслях нашей промышленности, начиная от тяжелых машиностроительных производств ,заканчивая кондитерскими, мебельными и иными производствами. Благодаря своей форме, на основе станочного профиля PnevmoLux можно собирать сложные инженерные конструкции различного назначения, такие как: каркасы для станков или же конвейерные системы, стенды, станочные станины и т.д. Еще одним преимуществом станочного профиля является то, что он легко поддается любой механической обработке.

СТАНОЧНЫЙ ПРОФИЛЬ СЕРИИ SP

ТЕХНИЧЕСКИЕ ХАРАКТЕРИСТИКИ

МОДЕЛЬ/ХАРАКТЕРИСТИКА	РАЗМЕР (ММ)	МАТЕРИАЛ	ВЕС (КГ/М)	МАКСИМАЛЬНАЯ ДЛИНА (М)
SP-2020	20X20	АЛЮМИНИЙ (6063-T5)	0.65	6
SP-4545	45X45		2.2	6
SP-5050	50X50		3	6
SP-9090	90X90		7.1	6
SP-100100	100X100		12	6

SP-20X20

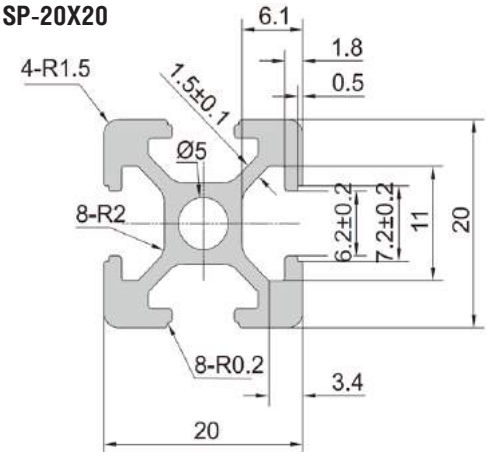

SP-45X45

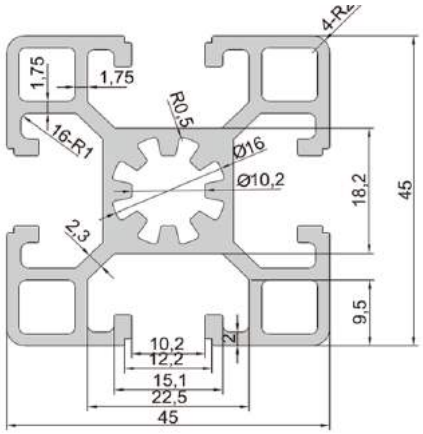

SP-50X50

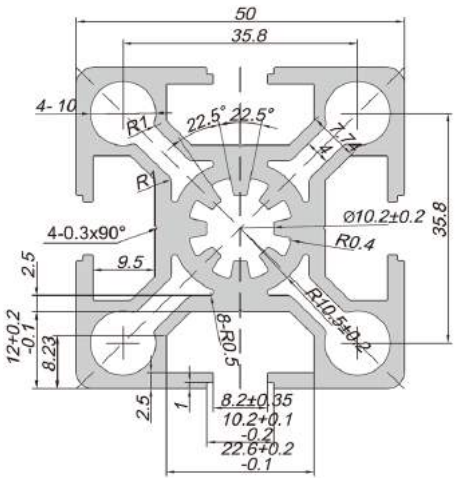

SP-90X90

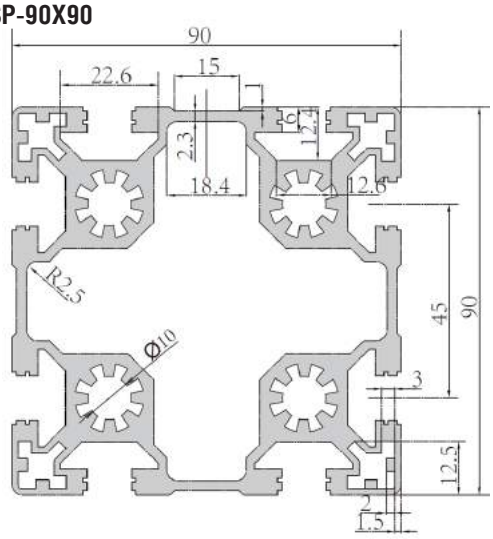

SP-100X100

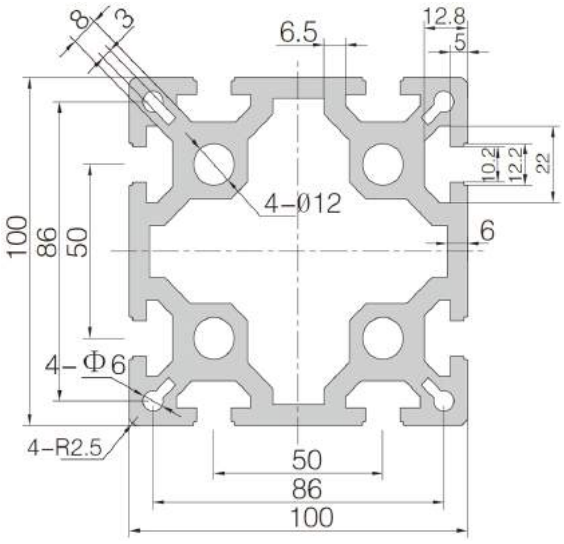

КОМПЛЕКТУЮЩИЕ ДЛЯ СТАНОЧНОГО ПРОФИЛЯ СЕРИИ SP

Т-БОЛТ (МАТЕРИАЛ - НЕРЖАВЕЮЩАЯ СТАЛЬ)

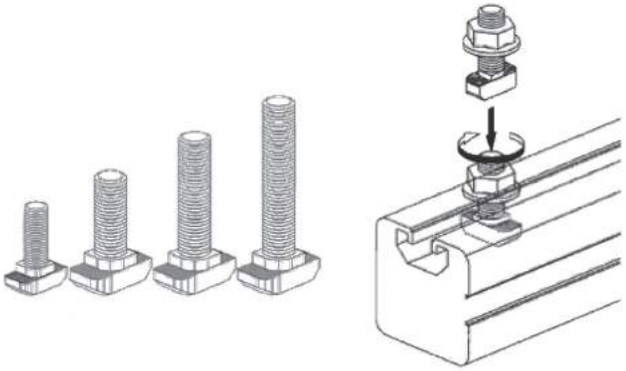

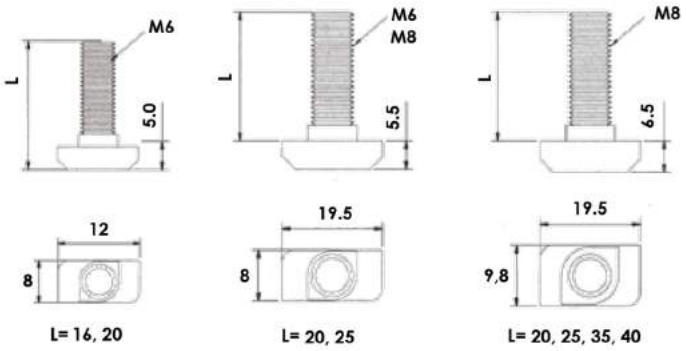

СУХАРЬ СОЕДИНИТЕЛЬНЫЙ (МАТЕРИАЛ - СТАЛЬ)

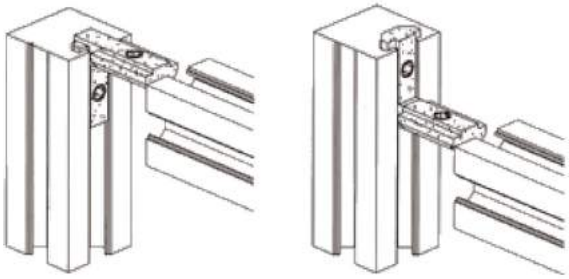

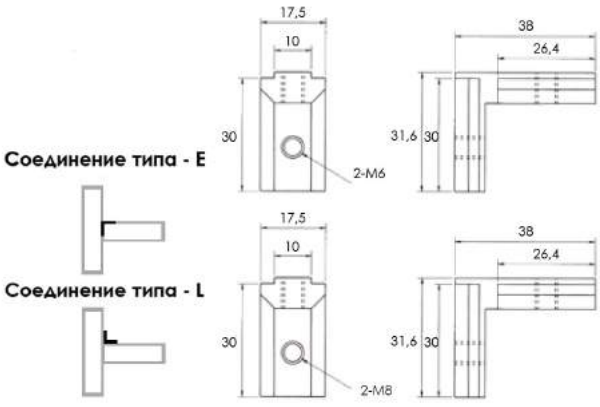

БЫСТРОСЪЕМНОЕ СОЕДИНЕНИЕ ВИДА "УГОЛ 90" (МАТЕРИАЛ - УГЛЕРОДИСТАЯ СТАЛЬ)

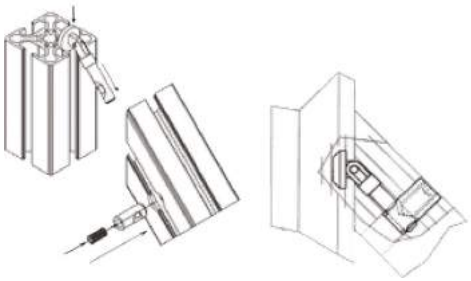

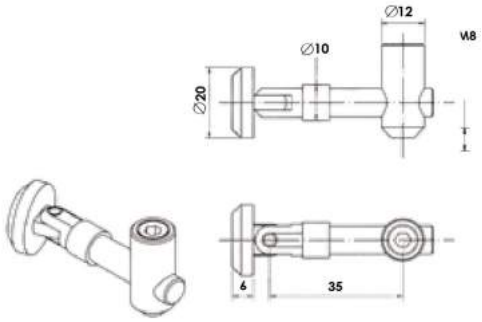

КРОНШТЕЙН (МАТЕРИАЛ - АЛЮМИНИЕВЫЙ СПЛАВ)

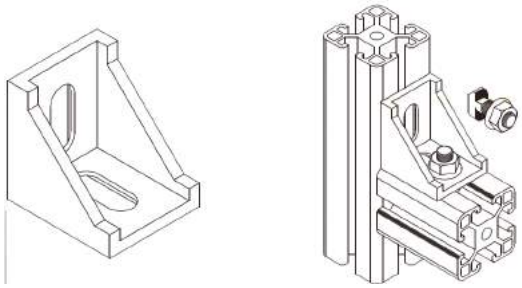

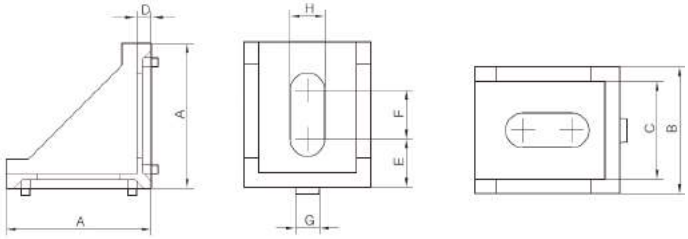

A	B	C	D	E	F	G	H	АРТ.
28	20	14	4	10	5	5.5	6	SP2020
35	28	23	4.5	12	11	6	7	SP3030
40	35	27	4.5	13.5	12.5	6	9.5	SP4040
42	43	35	8	21.5	9.5	9	8	SP4545
42	43	35	8	21.5	9.5	9	8	SP5050

УГЛОВОЙ КРОНШТЕЙН (МАТЕРИАЛ - АЛЮМИНИЕВЫЙ СПЛАВ)

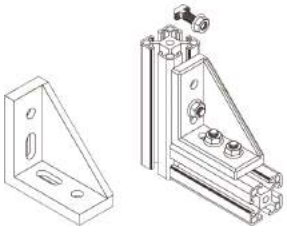

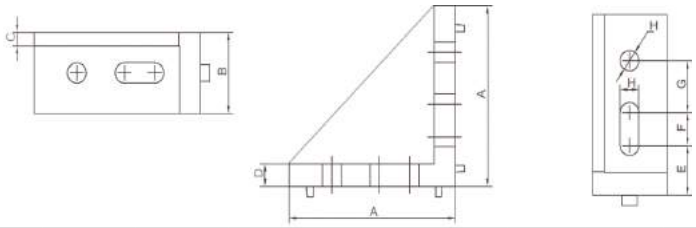

A	B	C	D	E	F	G	H	АРТ.
59	29	4	6	13.5	15.5	15	6.5	SP3060
80	36	6	10	21.5	15	23	9	SP4080
88	42	6	10.5	22.5	23	23	9.5	SP4090
88	42	6	10.5	22.5	23	23	9.5	SP50100

ШАРНИРНОЕ СОЕДИНЕНИЕ ВИДА "УГОЛ 180"(МАТЕРИАЛ - ЦИНКОВЫЙ СПЛАВ)

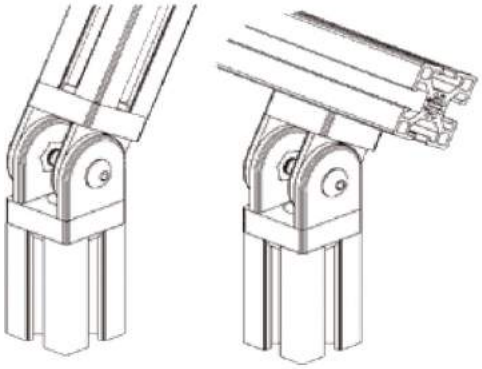

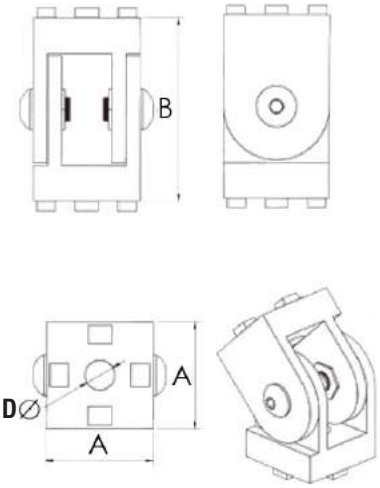

ПРОФИЛЬ	A	B	D
30X30	30	50	9
40X40	40	60	9
45X45	45	77	13

НОГА (МАТЕРИАЛ - УГЛЕРОДИСТАЯ СТАЛЬ)

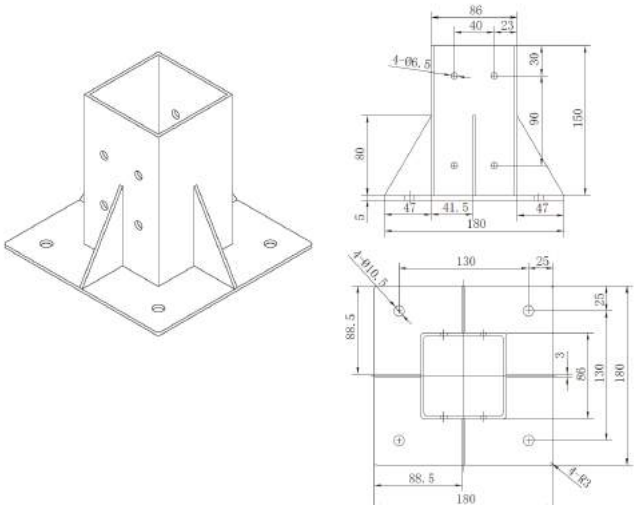

ОПОРА

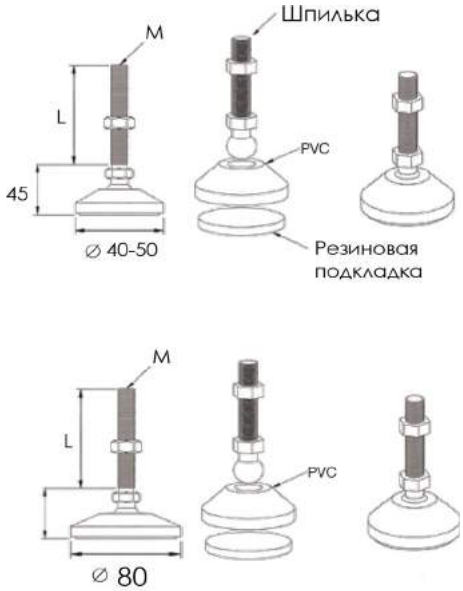

ДЛЯ ПРОФИЛЯ:

30X30 45X90 90X90

30X60 50X50 100X100

40X40 50X100

40X80 60X60

45X45 80X80

L=50/80/100/150

M=8/10/12/16/20/24

ЗАГЛУШКА (МАТЕРИАЛ - АЛЮМИНИЕВЫЙ СПЛАВ)

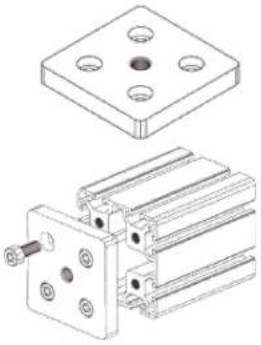

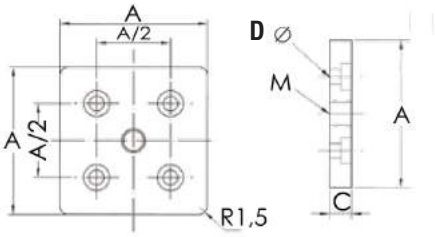

АРТ.	A	C	M	D
SP6060-M12	60	12	12	9
SP8080-M12	80	12	12	13
SP9090-M16	90	14	16	13
SP100100-M20	100	20	20	14.5

КРЕПЛЕНИЕ ПАНЕЛЕЙ (МАТЕРИАЛ - ПВХ ИЛИ АЛЮМИНИЙ)

ЦВЕТ - ЧЕРНЫЙ ИЛИ ПРОЗРАЧНЫЙ

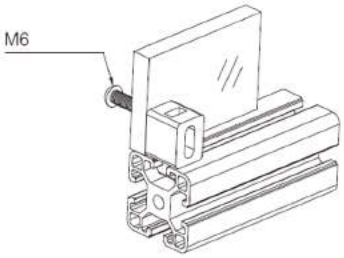

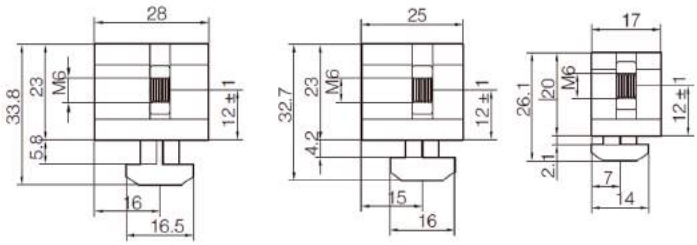

PNEVMOLUX

ПЕРЕМЕЩЕНИЕ

ЛИНЕЙНЫЕ АКТУАТОРЫ ATU

Актуатор – это исполнительное устройство с мотором управляемое с помощью устройства управления.

Линейные актуаторы и актуаторы вращения состоят из электропривода и направляющей.

В качестве направляющей используется конструкция из одной или нескольких телескопических труб, профильные рельсовые направляющие и различные линейные направляющие скольжения или качения, по которым осуществляется движение.

В актуаторе вращения аналогом направляющей служит подшипник.

ЛИНЕЙНЫЕ АКТУАТОРЫ СЕРИИ ATU-1

ATU-1 — компактный линейный актуатор, с низким уровнем шума, сочетающий в себе простую надежную конструкцию, компактные размеры и усилие достаточное для большинства задач. Влагозащищенный корпус позволяет использовать данные актуаторы в приводах автоматических ворот, окон и др

ОТДЕЛЬНАЯ МАРКИРОВКА АКТУАТОРОВ СЕРИИ ATU-1

ATU-1	3000	160	189	12
МОДЕЛЬ	МАКСИМАЛЬНОЕ УСИЛИЕ, Н	РАБОЧИЙ ХОД ШТОКА, ММ	МИНИМАЛЬНЫЙ УСТАНОВОЧНЫЙ РАЗМЕР, ММ	НАПРЯЖЕНИЕ ПИТАНИЯ, В

ТЕХНИЧЕСКИЕ ХАРАКТЕРИСТИКИ

НАПРЯЖЕНИЕ ПИТАНИЯ	12В ИЛИ 24В ПОСТОЯННОГО ТОКА
МАКСИМАЛЬНОЕ УСИЛИЕ	3000Н
МАКСИМАЛЬНАЯ СКОРОСТЬ	33ММ/С
РАБОЧИЙ ЦИКЛ	10% (НА КАЖДЫЕ 2 МИНУТЫ РАБОТЫ ТРЕБУЕТСЯ 18 МИНУТ ПРОСТОЯ)
РАБОЧАЯ ТЕМПЕРАТУРА	-25С - +60С
КЛАСС ЗАЩИТЫ	IP66
ДОПУСТИМАЯ ВЛАЖНОСТЬ	20% - 80%

ГАБАРИТНЫЕ РАЗМЕРЫ

ХОД ШТОКА (ММ)	20	50	100	150	200	250	300	350
УСТАНОВОЧНЫЙ РАЗМЕР	125	155	205	255	305	355	405	455

ГАБАРИТНЫЙ ЭСКИЗ

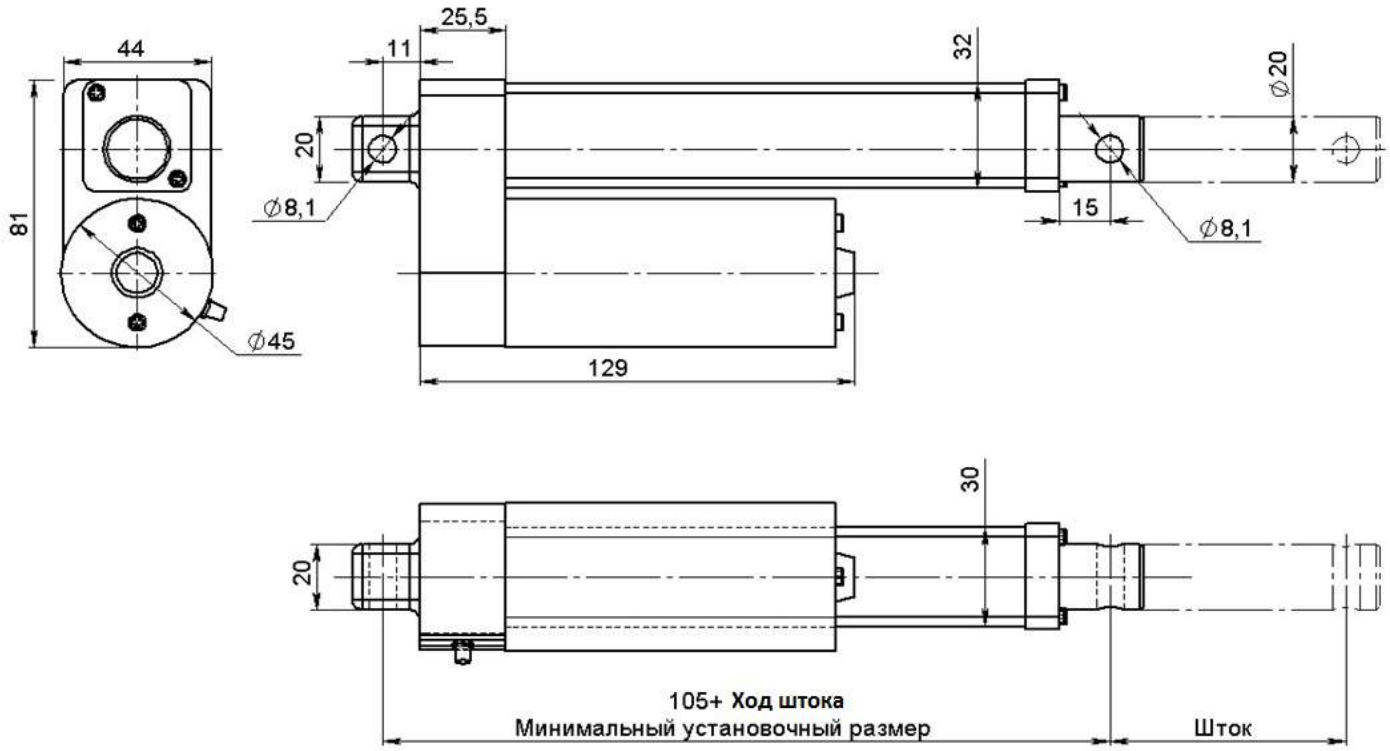

ПУЛЬТ УПРАВЛЕНИЯ ЛИНЕЙНЫМИ АКТУАТОРАМИ СЕРИИ ATU-1

Пульт для управления линейными актуаторами серии ATU-1

ЛИНЕЙНЫЕ АКТУАТОРЫ СЕРИИ ATU-2

ATU-2 — мощные промышленные актуаторы, позволяющие развивать значительное усилие как на растяжение, так и на сжатие.

За счёт высокой скорости движения штока и прочного влагозащищенного корпуса, эти актуаторы могут применять для самых разных задач.

ОТДЕЛЬНАЯ МАРКИРОВКА АКТУАТОРОВ СЕРИИ ATU-1

ATU-2	6000	100	234	12
МОДЕЛЬ	МАКСИМАЛЬНОЕ УСИЛИЕ, Н	РАБОЧИЙ ХОД ШТОКА, ММ	МИНИМАЛЬНЫЙ УСТАНОВОЧ-НЫЙ РАЗМЕР, ММ	НАПРЯЖЕНИЕ ПИТАНИЯ, В

ТЕХНИЧЕСКИЕ ХАРАКТЕРИСТИКИ

НАПРЯЖЕНИЕ ПИТАНИЯ	12В ИЛИ 24В ПОСТОЯННОГО ТОКА
МАКСИМАЛЬНОЕ УСИЛИЕ	6000Н - РАСТЯЖЕНИЕ 4000Н - СЖАТИЕ
МАКСИМАЛЬНАЯ СКОРОСТЬ	48ММ/С
РАБОЧИЙ ЦИКЛ	10% (НА КАЖДЫЕ 2 МИНУТЫ РАБОТЫ ТРЕБУЕТСЯ 18 МИНУТ ПРОСТОЯ)
РАБОЧАЯ ТЕМПЕРАТУРА	-25С - +60С
КЛАСС ЗАЩИТЫ	IP66
ДОПУСТИМАЯ ВЛАЖНОСТЬ	20% - 80%

ГАБАРИТНЫЕ РАЗМЕРЫ

ХОД ШТОКА (ММ)	20	50	100	150	200	250	300	350
УСТАНОВОЧНЫЙ РАЗМЕР	170	200	250	300	350	400	450	500

ГАБАРИТНЫЙ ЭСКИЗ

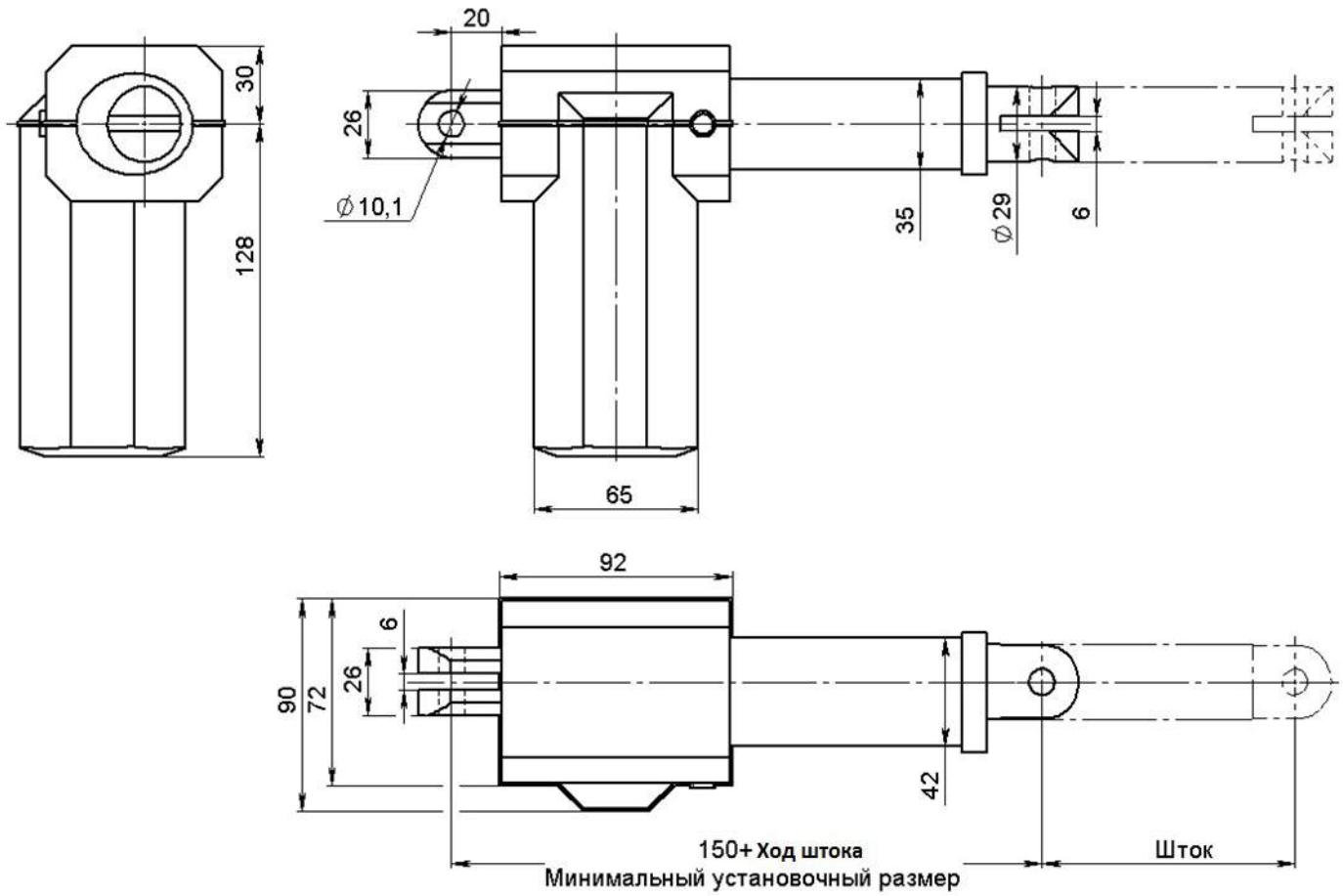

ПУЛЬТ УПРАВЛЕНИЯ ЛИНЕЙНЫМИ АКТУАТОРАМИ СЕРИИ ATU-2

Пульт для управления линейными актуаторами серии ATU-2

ЭЛЕКТРОЦИЛИНДРЫ SLA

Электроцилиндр – это быстрый и мощный штоковый актуатор. По свой сути он работает так же, как и обычный линейный актуатор, но предназначены для высоких нагрузок и случаев, когда требуется сложное запрограммированное линейное перемещение.

Большую грузоподъемность электроцилиндрам обеспечивает применение в них мощной механической передачи – шариковинтовой или роликовинтовой, а также прочная усиленная конструкция корпуса. Электроцилиндры с ШВП к тому же очень быстры, а с РВП – обеспечивают прецизионное позиционирование.

Высокая степень управляемости достигается использованием серводвигателя или шагового двигателя с соответствующей системой управления

ЭЛЕКТРОЦИЛИНДР СЕРИИ SLA 25

SLA 25 - Электроцилиндр малой мощности, принцип конструкции основан на ШВП.

Электроцилиндр дополнительно оснащается платой управления и пультом ДУ (рис. ниже), позволяющей настраивать разные режимы работы (Скорость перемещения, усилие срабатывания и т.д.)

ОТДЕЛЬНАЯ МАРКИРОВКА ЭЛЕКТРОЦИЛИНДРОВ СЕРИИ SLA

SLA	25	150	29	12	S - 00
МОДЕЛЬ	МАКСИМАЛЬНОЕ УСИЛИЕ, Н	РАБОЧИЙ ХОД ШТОКА, ММ	ПЕРЕДАТОЧНОЕ ЧИСЛО ШВП	НАПРЯЖЕНИЕ ПИТАНИЯ, В (12/24)	00 - БЕЗ ОПРОСА ПОЛОЖЕНИЙ. 01 - С ОПРОСОМ ПОЛОЖЕНИЙ

ТЕХНИЧЕСКИЕ ХАРАКТЕРИСТИКИ ЭЛЕКТРОЦИЛИНДРА 12В

ПЕРЕДАТОЧНОЕ ЧИСЛО	1/13	1/18	1/29	1/42	1/52	1/67	1/80	1/99
ГРУЗОПОДЪЕМНОСТЬ (КГ)	0.8	1.3	2	2.8	3.5	4.5	4.8	6
МАКСИМАЛЬНОЕ УСИЛИЕ ПРИ НЕПОДВИЖНОМ ШТОКЕ	2	2.6	4	6	7	9	10	12
СКОРОСТЬ БЕЗ НАГРУЗКИ (ММ/СЕК)	41	29.6	18.4	12.7	10.3	8	6.7	5.4
МАКСИМАЛЬНАЯ РАБОЧАЯ СКОРОСТЬ (ММ/СЕК)	33.2	23.3	16.1	11.2	8.9	7.2	5.8	4.7
ДЛИНА ШТОКА (ММ)	50 /100/150							
РАБОЧИЙ ЦИКЛ	MAX 10%							
ПРЕДЕЛЬНЫЙ ТЕМПЕРАТУРНЫЙ РЕЖИМ	-10С - 60С							
УРОВЕНЬ ЗАЩИТЫ (IP)	IP54							

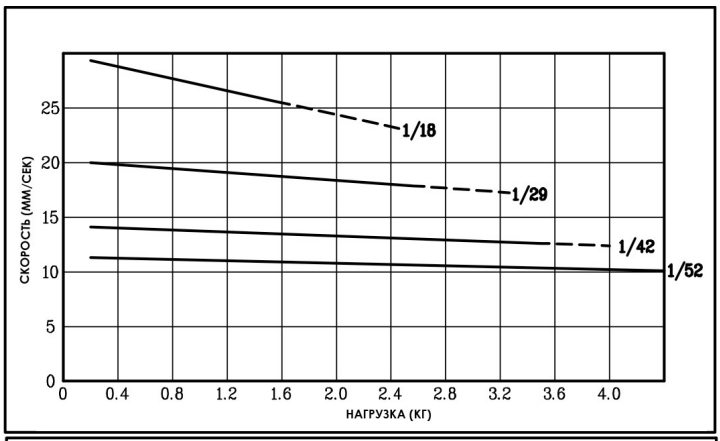

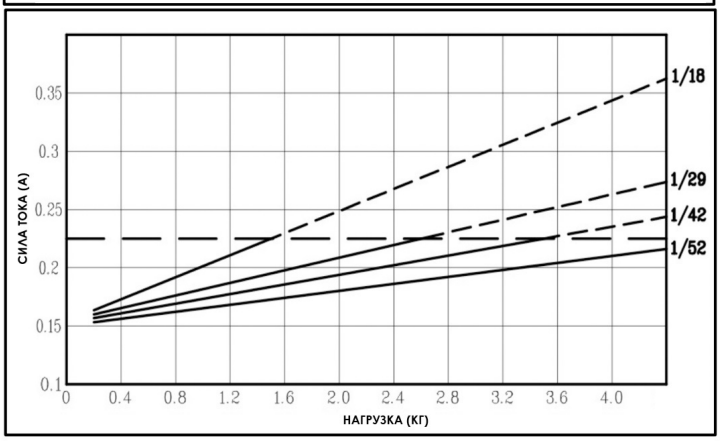

ТЕХНИЧЕСКИЕ ХАРАКТЕРИСТИКИ ЭЛЕКТРОЦИЛИНДРА 24В

ПЕРЕДАТОЧНОЕ ЧИСЛО	1/13	1/18	1/29	1/42	1/52	1/67	1/80	1/99
ГРУЗОПОДЪЕМНОСТЬ (КГ)	0.8	1.3	2	2.8	3.5	4.5	4.8	6
МАКСИМАЛЬНОЕ УСИЛИЕ ПРИ НЕПОДВИЖНОМ ШТОКЕ	2	2.6	4	6	7	9	10	12
СКОРОСТЬ БЕЗ НАГРУЗКИ (ММ/СЕК)	44	30	20.5	14.2	11.4	8.8	7.4	6
МАКСИМАЛЬНАЯ РАБОЧАЯ СКОРОСТЬ (ММ/СЕК)	38	26.6	18.4	12.8	10.2	8.2	6.6	5.4
ДЛИНА ШТОКА (ММ)	50 /100/150							
РАБОЧИЙ ЦИКЛ	MAX 10%							
ПРЕДЕЛЬНЫЙ ТЕМПЕРАТУРНЫЙ РЕЖИМ	-10С - 60С							
УРОВЕНЬ ЗАЩИТЫ (IP)	IP54							

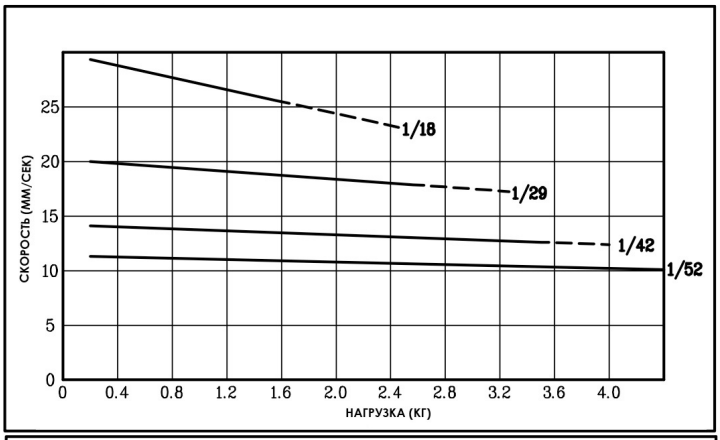

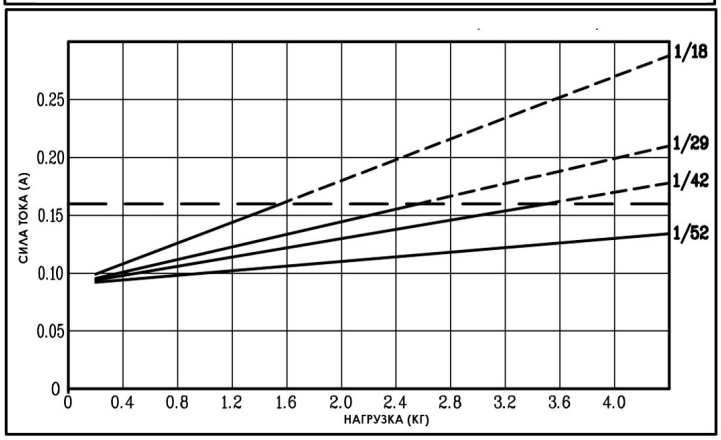

ЭЛЕКТРОЦИЛИНДР СЕРИИ SLA 37

SLA 37 - Электроцилиндр малой мощности, принцип конструкции основан на ШВП

Электроцилиндр дополнительно оснащается платой управления и пультом ДУ (рис. ниже), позволяющей настраивать разные режимы работы (Скорость перемещения, усилие срабатывания и т.д.)

ОТДЕЛЬНАЯ МАРКИРОВКА АКТУАТОРОВ СЕРИИ ATU-1

SLA	37	200	27	12	S - 00
МОДЕЛЬ	МАКСИМАЛЬНОЕ УСИЛИЕ, Н	РАБОЧИЙ ХОД ШТОКА, ММ	ПЕРЕДАТОЧНОЕ ЧИСЛО ШВП	НАПРЯЖЕНИЕ ПИТАНИЯ, В (12/24)	00 - БЕЗ ОПРОСА ПОЛОЖЕНИЙ. 01 - С ОПРОСОМ ПОЛОЖЕНИЙ

ТЕХНИЧЕСКИЕ ХАРАКТЕРИСТИКИ ЭЛЕКТРОЦИЛИНДРА 12В

ПЕРЕДАТОЧНОЕ ЧИСЛО	1/14	1/19	1/27	1/35	1/51	1/71	1/100
ГРУЗОПОДЪЕМНОСТЬ (КГ)	4	5	14	18	26	36	50
МАКСИМАЛЬНОЕ УСИЛИЕ ПРИ НЕПОДВИЖНОМ ШТОКЕ	10	15	20	25	40	50	70
СКОРОСТЬ БЕЗ НАГРУЗКИ (ММ/СЕК)	56	40	28.7	22	15	10.8	7.7
МАКСИМАЛЬНАЯ РАБОЧАЯ СКОРОСТЬ (ММ/СЕК)	43.4	30.6	23.4	16.7	11.2	8.2	6.3
ДЛИНА ШТОКА (ММ)	100/200/300						
РАБОЧИЙ ЦИКЛ	MAX 10%						
ПРЕДЕЛЬНЫЙ ТЕМПЕРАТУРНЫЙ РЕЖИМ	-10С - 60С						
УРОВЕНЬ ЗАЩИТЫ (IP)	IP54						

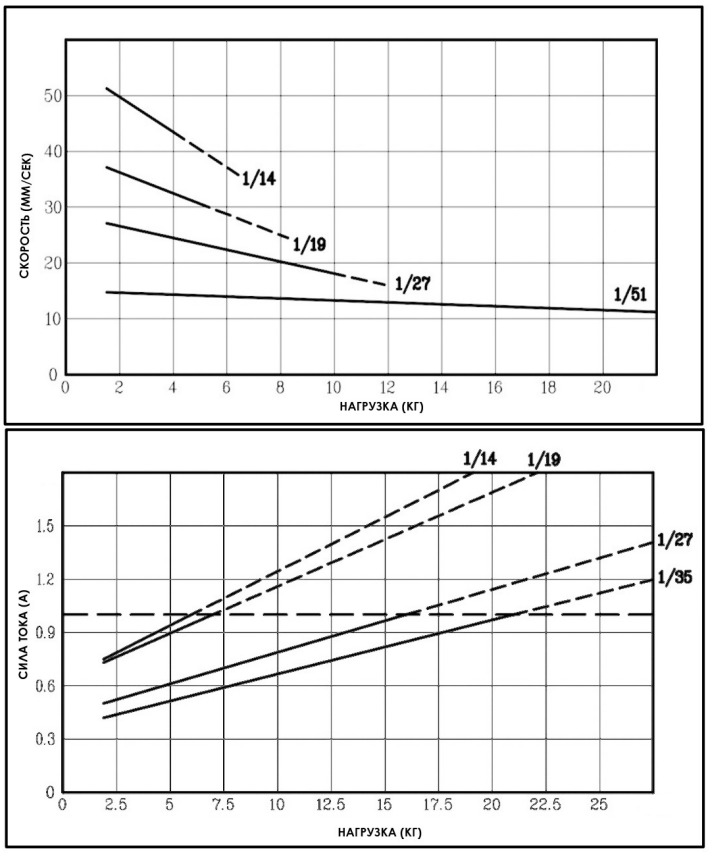

ТЕХНИЧЕСКИЕ ХАРАКТЕРИСТИКИ ЭЛЕКТРОЦИЛИНДРА 24В

ПЕРЕДАТОЧНОЕ ЧИСЛО	1/14	1/19	1/27	1/35	1/51	1/71	1/100
ГРУЗОПОДЪЕМНОСТЬ (КГ)	6	7	16	21	30	45	60
МАКСИМАЛЬНОЕ УСИЛИЕ ПРИ НЕПОДВИЖНОМ ШТОКЕ	10	15	20	25	40	50	70
СКОРОСТЬ БЕЗ НАГРУЗКИ (ММ/СЕК)	56	40	28.7	22	15	10.8	7.7
МАКСИМАЛЬНАЯ РАБОЧАЯ СКОРОСТЬ (ММ/СЕК)	46.4	32.7	25	7.8	12	8.8	6.3
ДЛИНА ШТОКА (ММ)	100/200/300						
РАБОЧИЙ ЦИКЛ	MAX 10%						
ПРЕДЕЛЬНЫЙ ТЕМПЕРАТУРНЫЙ РЕЖИМ	-10C - 60C						
УРОВЕНЬ ЗАЩИТЫ (IP)	IP54						

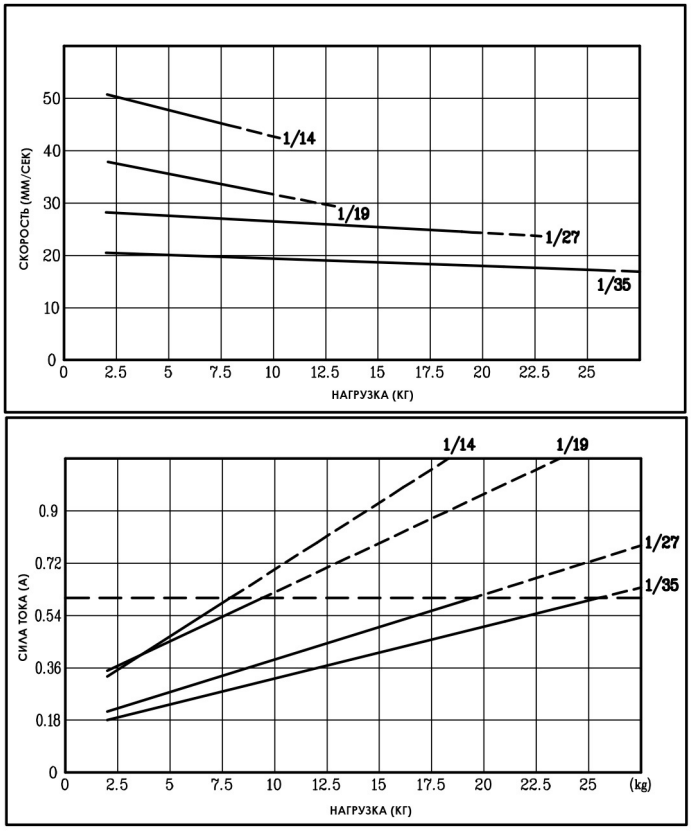

Электроцилиндр Pnevmolux_PNT/26

Электроцилиндр модели PNT/26 это базовая и самая маленькая из имеющихся моделей. Корпус цилиндра выполнен из Алюминия T6061 и окрашен в брутальный и строгий черный цвет. Шток выполнен из нержавеющей стали #304. Диапазон нагрузок от 0 до 50 Ньютонов, диапазон рабочей скорости от 3.5 до 11 мм/сек. Область применения - окна, мебель, промышленная автоматизация.

PNT/26

Напряжение - 12/24 VDC
Защита от перегрузки - срабатывает при избытке давления, превывающего мощность цилиндра в 1.5-3 раза
Рабочая температура - от +5 до +40 °C
Температура хранения цилиндра - от - 40 до +70 °C
Уровень пыле- и влагозащищенности - IP66
Цвет корпуса - черный
Уровень шума - от 45 до 48 Дцб

Кривая зависимости «Сила-Ток»

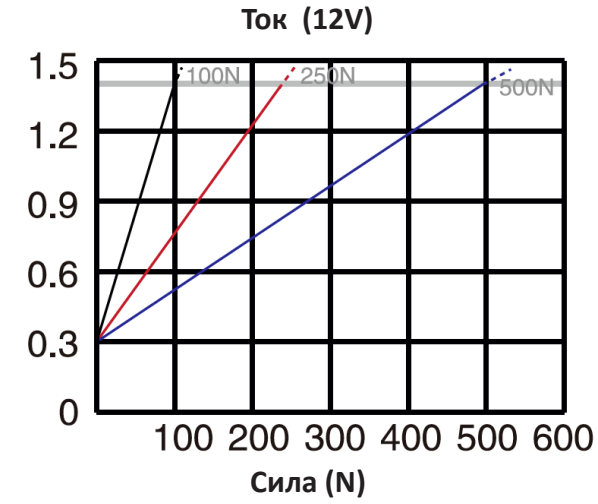

Кривая зависимости «Сила-Ток»

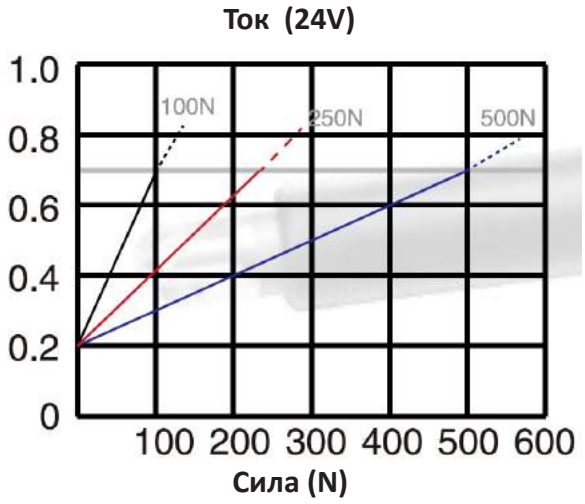

Кривая зависимости «Скорость-Сила»

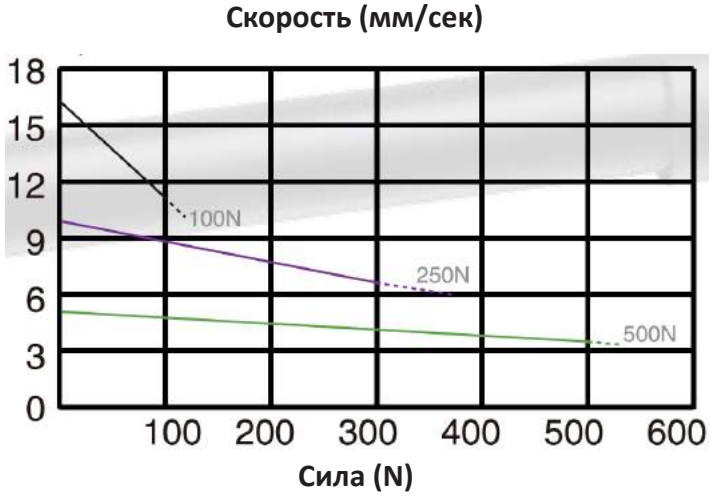

Влагозащищенное подключение

Шток выполнен из нержавеющей стали #304

Технические характеристики:

Максимальная нагрузка (Н) - 100 / 250 / 500
Передаточное число - 49 / 71 / 139
Скорость (мм/сек) - 11 / 6.5 / 3.5
Ход штока (мм) - 50 / 100 / 150 / 200 / заказной
Вес (кг)- 0.35 / 0.4 / 0.45 / 0.5 / заказной

Минимальный установочный размер (мм):
Стандартное исполнение* - 150
С датчиком Холла - 170
С защитой от сверхтока - 170

*стандартное исполнение подразумевает отсутствие датчика Холла и защиты от свехтока)

Габаритный эскиз

Возможные варианты контроллеров:

Контроллер управления одинарным электроцилиндром

Асинхронный контроллер с функцией резервного питания от АКБ для управления двумя цилиндрами

Асинхронный контроллер без функции резервного питания от АКБ для управления тремя цилиндрами

Маркировка:

PNT-26AL-B-12-100-11-100-B-H

1 2 3 4 5 6 7 8 9 10

1. Серия PNT=PNEVMOLUX NT
2. Диаметр 26=26 мм
3. Материал AL=T6061 алюминий
4. Тип мотора B=Бесщеточный мотор
5. Входное напряжение 12=12VDC ; 24=24VDC
6. Нагрузка X=Ньютонов
7. Скорость X= мм/сек
8. Ход штока X=мм
9. Цвет B=черный ; K = на заказ
10. Дополнительный функции C= защита от сверхтока ; H- датчик Холла ; LS- концевой выключатель (в разработке) ; N-без дополнительных опций

Строение цилиндра:

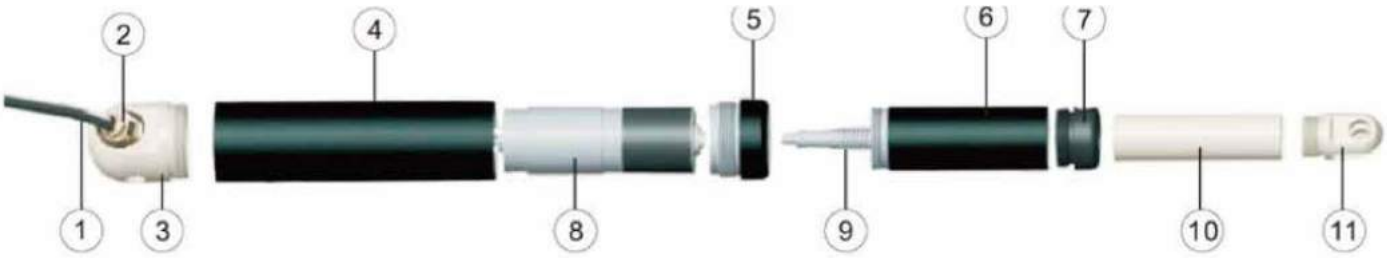

1. Входной провод
2. Влагозащищенный коннектор
3. Крышка
4. Корпус
5. Присоединение
6. Корпус
7. Крышка
8. Мотор
9. Винт
10. Шток
11. Наконченик

Электроцилиндр Pnevmolux_PNT/35

Электроцилиндр модели PNT/35 характеризуется высоким классом исполнения и низким уровнем шума. Корпус цилиндра выполнен из Алюминия T6061, стали 45# или нержавеющей стали #304 на выбор. Шток выполнен из нержавеющей стали. Диапазон нагрузок от 0 до 2300 Ньютонов, диапазон рабочей скорости от 2.5 до 43 мм/сек. Область применения - промышленная автоматизация.

PNT/35

Напряжение - 12/24 VDC
Защита от перегрузки - срабытавает при избытке давления, превывающего мощность цилиндра в 1.5-3 раза
Рабочая температура - от +5 до +40 °C
Температура хранения цилиндра - от - 40 до +70 °C
Уровень пыле- и влагозащищенности - IP66
Цвет корпуса - черный, серебряный
Уровень шума - от 45 до 48 Дцб

Кривая зависимости «Сила-Ток»

Ток (12V)

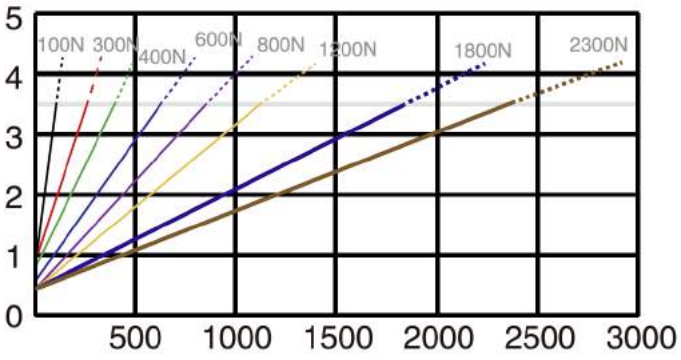

Сила (N)

Кривая зависимости «Сила-Ток»

Ток (24V)

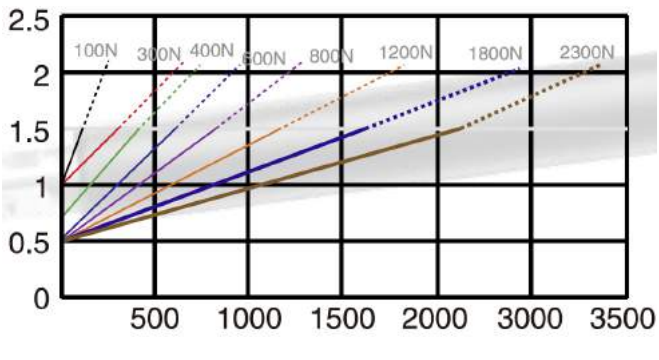

Сила (N)

Кривая зависимости «Скорость-Сила»

Скорость (мм/сек)

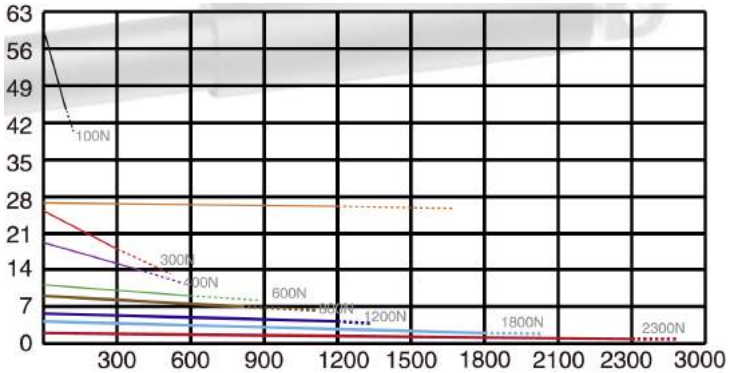

Сила (N)

Влагозащищенное подключение

Шток выполнен из нержавеющей стали #304

Минимальный установочный размер (передаточное число 71,139) (мм):
Стандартное исполнение* - 188
С датчиком Холла - 208
С защитой от сверхтока - 208

*стандартное исполнение подразумевает отсутствие датчика Холла и защиты от свехтока)

Минимальный установочный размер будет больше на 20 мм в случаях, когда длина штока превышает 400 мм.

Габаритный эскиз

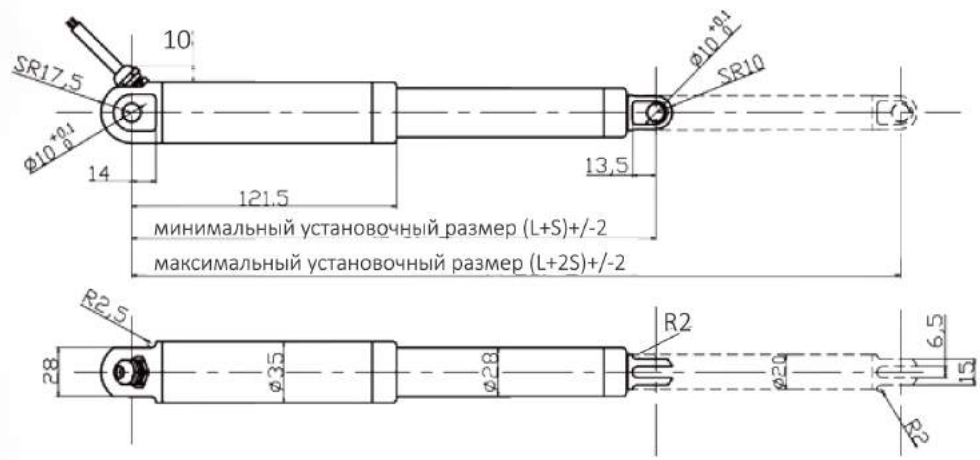

Технические характеристики:

Максимальная нагрузка (Н) - 100 / 300 / 400 / 600 / 800 / 1200 / 1800 / 2300
Передаточное число - 5 / 14 / 27 / 27 / 71 / /71 / 139
Скорость (мм/сек) - 43 / 17 / 14 / 9 / 7 / 5 / 3 / 2.5
Ход штока (мм) - 50 / 100 / 150 / 200 / 250 / 300 / 350 / 400 / заказной
Вес (сталь) (кг)- 0.8 / 0.9 / 1.0 / 1.1 / 1.2 / 1.3 / 1.4 / 1.6 / заказной
Вес (алюминий) (кг)- 0.6 / 0.7 / 0.8 / 0.9 / 1.0 / 1.1 / 1.2 / 1.4 / заказной
Вес (нерж. сталь) (кг)- 1.1 / 1.2 / 1.3 / 1.4 / 1.5 / 1.6 / 1.7 / 1.8 / заказной
Максимальный ток 3.5А при 12VDC ; 1.5А при 24 VDC

Минимальный установочный размер (передаточное число 5,14,27) (мм):
Стандартное исполнение* - 178
С датчиком Холла - 200
С защитой от сверхтока - 200

*стандартное исполнение подразумевает отсутствие датчика Холла и защиты от свехтока)

Возможные варианты контроллеров:

Контроллер управления одинарным электроцилиндром без функции резевного питания от АКБ

Асинхронный контроллер с функцией резервного питания от АКБ для управления двумя цилиндрами

Асинхронный контроллер без функции резервного питания от АКБ для управления тремя цилиндрами

Контроллер управления одинарным электроцилиндром с функцией резевного питания от АКБ

Синхронный контроллер с функцией резервного питания от АКБ для управления двумя цилиндрами

Синхронный контроллер без функции резервного питания от АКБ для управления тремя цилиндрами

Маркировка:

PNT-35AL-B-12-300-17-100-B-H

1 2 3 4 5 6 7 8 9 10

1. Серия PNT=PNEVMOLUX NT
2. Диаметр 35=35 мм
3. Материал AL=T6061 алюминий / S=Сталь 45 / S/S = нержавеющая сталь 304
4. Тип мотора B=Бесщеточный мотор
5. Входное напряжение 12=12VDC ; 24=24VDC
6. Нагрузка X=Ньютонов
7. Скорость X= мм/сек
8. Ход штока X=мм
9. Цвет B=черный ; S = серебряный ; K = на заказ
10. Дополнительный функции C= защита от сверхтока ; H- датчик Холла ; N-без дополнительных опций

Строение цилиндра:

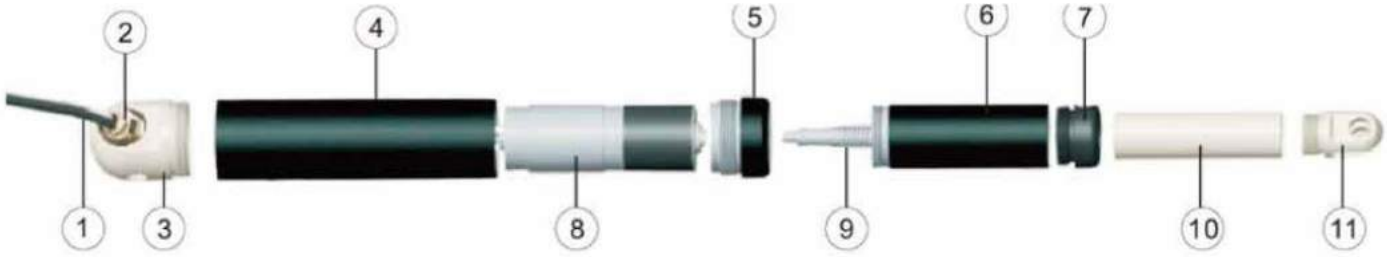

1. Входной провод
2. Влагозащищенный коннектор
3. Крышка
4. Корпус
5. Присоединение
6. Корпус
7. Крышка
8. Мотор
9. Винт
10. Шток
11. Наконченик

Электроцилиндр Pnevmolux_PNT/45

Электроцилиндр модели PNT/45 имеет небольшой размер, но высокую мощность . Корпус цилиндра выполнен из стали #45, шток выполнен из нержавеющей стали #304. Диапазон нагрузок от 0 до 3800 Ньютонов, диапазон рабочей скорости от 3 до 55 мм/сек. Область применения - промышленная автоматизация.

PNT/45

Напряжение - 12/24 VDC
Защита от перегрузки - срабытавает при избытке давления, превывающего мощность цилиндра в 1.5-3 раза
Рабочая температура - от +5 до +40 °C
Температура хранения цилиндра - от - 40 до +70 °C
Уровень пыле- и влагозащищенности - IP66
Цвет корпуса - черный
Уровень шума - от 45 до 48 Дцб

Кривая зависимости «Сила-Ток»

Ток (12V)

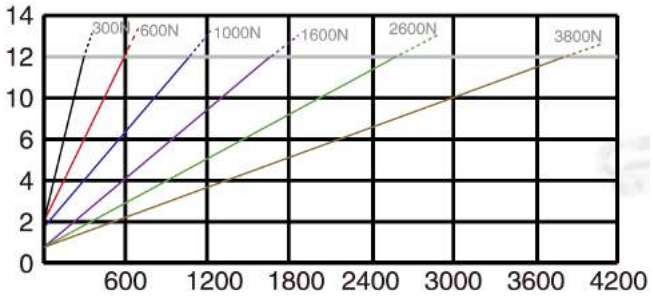

Кривая зависимости «Сила-Ток»

Ток (24V)

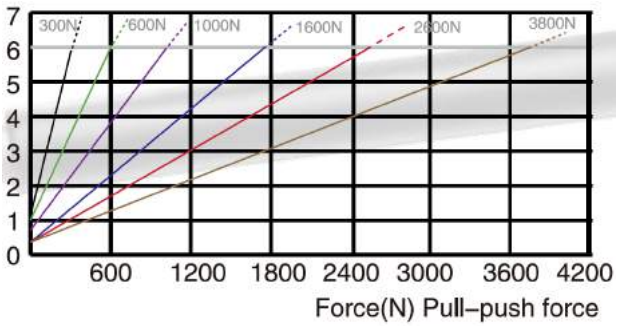

Кривая зависимости «Скорость-Сила»

Скорость (мм/сек)

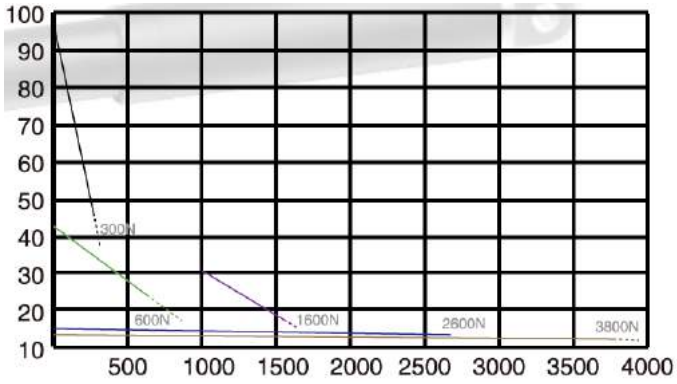

Влагозащищенное подключение

Шток выполнен из нержавеющей стали #304

Габаритный эскиз

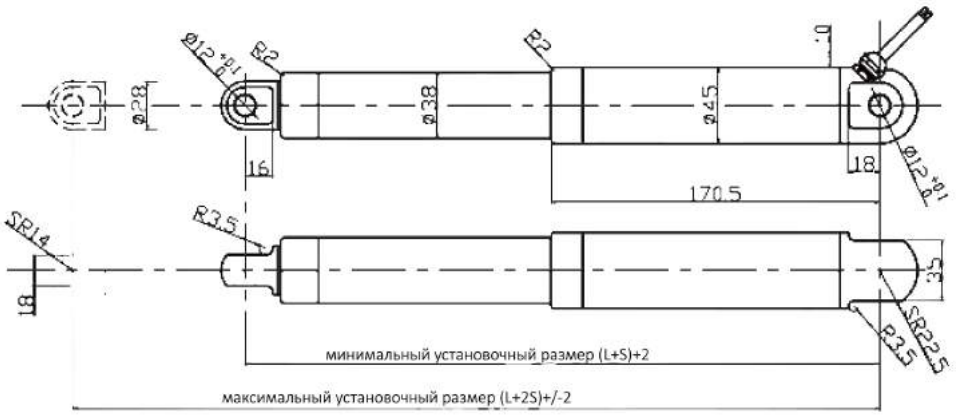

Технические характеристики:

Максимальная нагрузка (Н) - 300 / 600 / 1000 /1600 /2600 /3800
Передаточное число - 5 / 14 / 19 / 27 / 51 / /71
Скорость (мм/сек) - 45 / 24 / 16 / 11 / 5.5 / 4
Ход штока (мм) - 50 / 100 / 150 / 200 / 250 / 300 / 350 / 400 / заказной
Вес (кг)- 1.8 / 2 / 2.2 / 2.4 / 2.6 / 2.8 / 3 / 3.2 / заказной
Максимальный ток 12А при 12VDC ; 6А при 24 VDC

Минимальный установочный размер (мм):
Стандартное исполнение* - 248
С датчиком Холла - 268
С защитой от сверхтока - 268

*стандартное исполнение подразумевает отсутствие датчика Холла и защиты от свехтока)

Возможные варианты контроллеров:

Асинхронный контроллер без функции резервного питания от АКБ для управления тремя цилиндрами

Маркировка:

PNT-45S-B-12-300-45-100-B-H

1 2 3 4 5 6 7 8 9 10

1. Серия PNT=PNEVMOLUX NT
2. Диаметр 45=45 мм
3. Материал S= Сталь #45
4. Тип мотора B=Бесщеточный мотор
5. Входное напряжение 12=12VDC ; 24=24VDC
6. Нагрузка X=Ньютонов
7. Скорость X= мм/сек
8. Ход штока X=мм
9. Цвет B=черный ; S = серебряный ; K = на заказ
10. Дополнительный функции C= защита от сверхтока ; H- датчик Холла ; LS- концевой выключатель ; N -без дополнительных опций

Строение цилиндра:

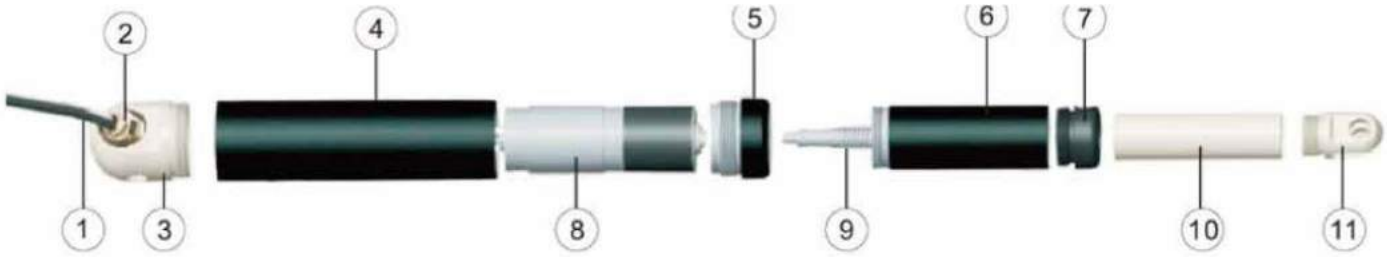

1. Входной провод
2. Влагозащищенный коннектор
3. Крышка
4. Корпус
5. Присоединение
6. Корпус
7. Крышка
8. Мотор
9. Винт
10. Шток
11. Наконченик

Электроцилиндр Pnevmolux_PNT/52

Электроцилиндр модели PNT/52 это самый мощный цилиндр линейки Pnevmolux, с усилием до 6000 Ньютонов. Корпус цилиндра выполнен из алюминия T6061, шток выполнен из нержавеющей стали #304. Диапазон нагрузок от 0 до 6000 Ньютонов, диапазон рабочей скорости от 3 до 55 мм/сек. Область применения - промышленная автоматизация.

PNT/52

Напряжение - 12/24 VDC
Защита от перегрузки - срабатывает при избытке давления, превывающего мощность цилиндра в 1.5-3 раза
Рабочая температура - от +5 до +40 °C
Температура хранения цилиндра - от - 40 до +70 °C
Уровень пыле- и влагозащищенности - IP66
Цвет корпуса - черный
Уровень шума - от 45 до 48 Дцб

Кривая зависимости «Сила-Ток»

Ток (12V)

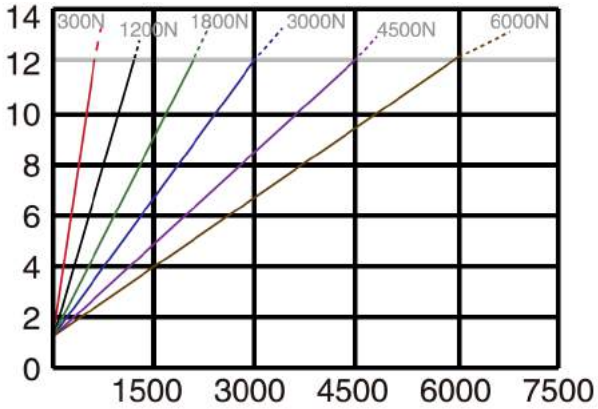

Кривая зависимости «Сила-Ток»

Ток (24V)

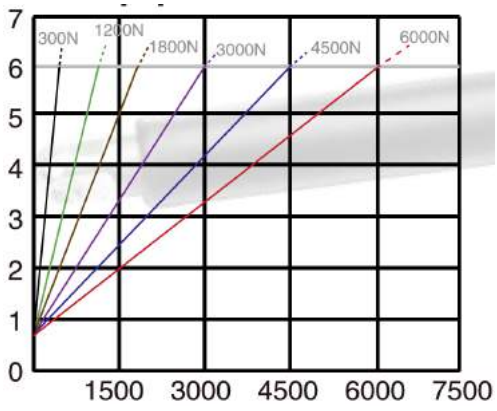

Кривая зависимости «Скорость-Сила»

Скорость (мм/сек)

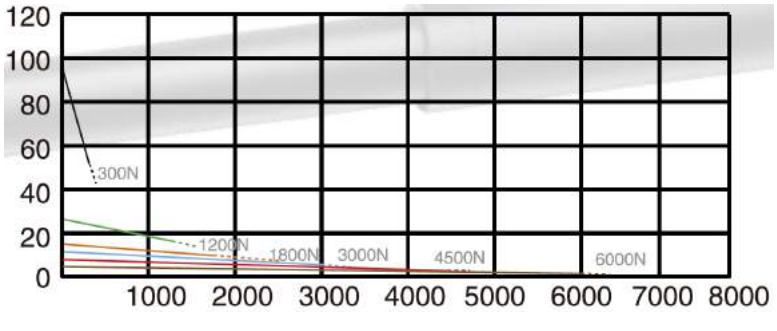

Влагозащищенное подключение

Шток выполнен из нержавеющей стали #304

Технические характеристики:

Максимальная нагрузка (Н) - 300 / 1200 / 1800 /3000 /4500 /6000
Передаточное число - 3.7 / 13.7 / 19.2 / 32.5 / 50.9 / 71.2
Скорость (мм/сек) - 55 / 15 / 10 / 6 / 4 / 3
Ход штока (мм) - 50 / 100 / 150 / 200 / 250 / 300 / 350 / 400 / заказной
Вес (кг)- 1.8 / 1.9 / 2.0 / 2.1 / 2.2 / 2.3 / 2.4 / 2.5 / заказной
Максимальный ток 12А при 12VDC ; 6А при 24 VDC

Минимальный установочный размер (мм):
Стандартное исполнение* - 305
С датчиком Холла - 325
С защитой от сверхтока - 325

*стандартное исполнение подразумевает наличие концевого выключателя

Габаритный эскиз

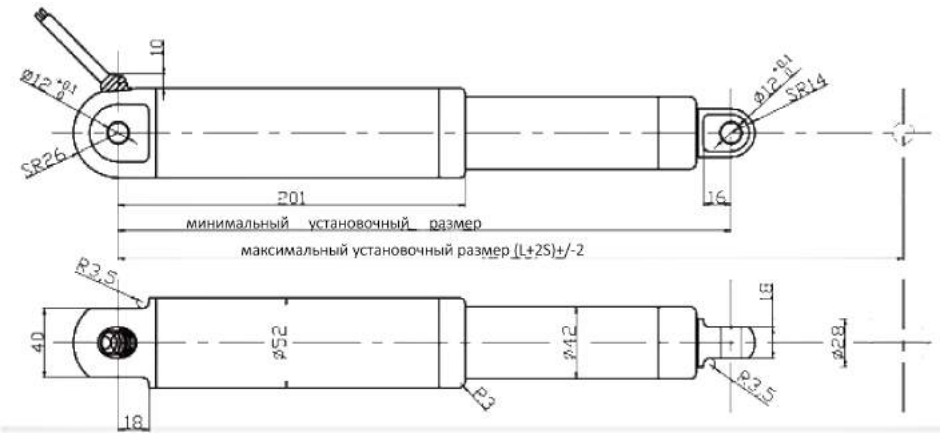

Возможные варианты контроллеров:

Контроллер одного цилиндра без функции резервного питания от АКБ

Синхронный контроллер без функции резервного питания от АКБ

Контроллер для трех цилиндров

Контроллер одного цилиндра с печатной платой

Синхронный контроллер с печатной платой

Маркировка:

PNT-52AL-B-12-300-55-100-B-H

1 2 3 4 5 6 7 8 9 10

1. Серия PNT=PNEVMOLUX NT
2. Диаметр 52=52 мм
3. Материал AL= алюминий T6061
4. Тип мотора B=Бесщеточный мотор
5. Входное напряжение 12=12VDC ; 24=24VDC
6. Нагрузка X=Ньютонов
7. Скорость X= мм/сек
8. Ход штока X=мм
9. Цвет B=черный ; S = серебряный ; K = на заказ
10. Дополнительный функции C= защита от сверхтока ; H- датчик Холла ; LS- концевой выключатель ; N-без дополнительных опций

Строение цилиндра:

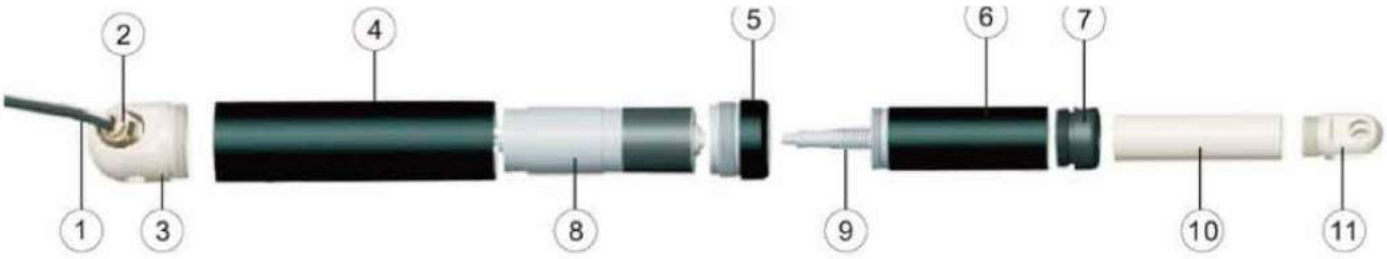

1. Входной провод
2. Влагозащищенный коннектор
3. Крышка
4. Корпус
5. Присоединение
6. Корпус
7. Крышка
8. Мотор
9. Винт
10. Шток
11. Наконченик

ШАРИКО-ВИНТОВЫЕ ПАРЫ SFU

Задачей ШВП является преобразование вращательного движения в поступательное. ШВП обладает всеми основными техническими преимуществами передачи винт-гайка скольжения, и при этом не имеет ее главных недостатков, таких как низкий КПД, повышенные потери на трение, быстрый износ.

ШАРИКО-ВИНТОВЫЕ ПАРЫ СЕРИИ SFU DIN 69051 B

МОДЕЛЬ	D	L	DA	D	A	B	L	W	X	H	Q	N	CA	COA	K
SFU01204-4	12	4	2.5	24	40	10	40	32	4.5	30		1X4	902	1884	26
*SFU01604-4	16	4	2.381	28	48	10	40	38	5.5	40	M6	1X4	973	2406	32
*SFU01605-4	16	5	3.175	28	48	10	50	38	5.5	40	M6	1X4	1380	3052	32
*SFU01610-3	16	10	3.175	28	48	10	57	38	5.5	40	M6	1X4	1103	2401	26
SFU02004-4	20	4	2.381	36	58	10	42	47	6.6	44	M6	1X4	1066	2987	38
*SFU02005-4	20	5	3.175	36	58	10	51	47	6.6	44	M6	1X4	1551	3875	39
SFU02504-4	25	4	2.381	40	62	10	42	51	6.6	48	M6	1X4	1180	3795	43
*SFU02505-4	25	5	3.175	40	62	10	51	51	6.6	48	M6	1X4	1724	4904	45
SFU02506-4	25	6	3.969	40	62	10	54	51	6.6	48	M6	1X4	2318	6057	47
SFU02508-4	25	8	4.762	40	62	10	63	51	6.6	48	M6	1X4	2963	7313	49
*SFU02510-4	25	10	4.762	40	62	12	85	51	6.6	48	M6	1X4	2954	7295	50
SFU03204-4	32	4	2.381	50	80	12	44	65	9	62	M6	1X4	1296	4838	51
*SFU03205-4	32	5	3.175	50	80	12	52	65	9	62	M6	1X4	1922	6343	54
SFU03206-4	32	6	3.969	50	80	12	57	65	9	62	M6	1X4	2632	7979	57
SFU03208-4	32	8	4.762	50	80	12	65	65	9	62	M6	1X4	3387	9622	60
*SFU03210-4	32	10	6.35	50	80	12	90	65	9	62	M6	1X4	4805	12208	61
*SFU04005-4	40	5	3.175	63	93	14	55	78	9	70	M8	1X4	2110	7988	63
SFU04006-4	40	6	3.969	63	93	14	60	78	9	70	M5	1X4	2873	9913	66
SFU04008-4	40	8	4.762	63	93	14	67	78	9	70	M5	1X4	3712	11947	70
*SFU04010-4	40	10	6.35	63	93	14	93	78	9	70	M8	1X4	5399	15500	73
*SFU05010-4	50	10	6.35	75	110	16	93	93	11	85	M8	1X4	6004	19614	85
*SFU05020-4	50	20	7.144	75	110	16	138	93	11	85	M8	1X4	7142	22588	94
SFU06310-4	63	10	6.35	90	125	18	98	108	11	95	M8	1X4	6719	25358	99
SFU06320-4	63	20	9.525	95	135	20	149	115	13.5	100	M8	1X4	11444	36653	112
*SFU08010-4	80	10	6.35	105	145	20	98	125	13.5	110	M8	1X4	7346	31953	109
SFU08020-4	80	20	9.525	125	165	25	154	145	13.5	130	M8	1X4	12911	47747	138
SFU10020-4	100	20	9.525	150	202	30	180	170	17.5	155	M8	1X4	14303	60698	162

(*МОГУТ БЫТЬ ВЫПОЛНЕНЫ В ИСПОЛНЕНИИ С ЛЕВОЙ РЕЗЬБОЙ)

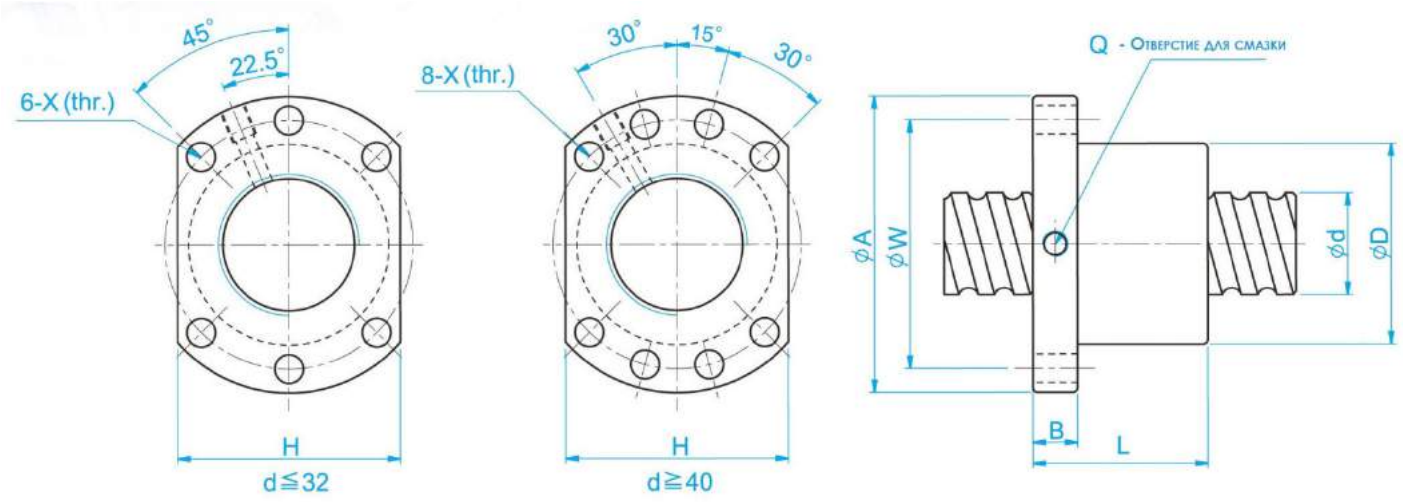

DA - ДИАМЕТР ШАРИКА N - ЧИСЛО ВИТКОВ CA - БАЗОВАЯ ДИНАМИЧЕСКАЯ ГРУЗОПОДЪЕМНОСТЬ (КГС)

COA - БАЗОВАЯ СТАТИЧЕСКАЯ ГРУЗОПОДЪЕМНОСТЬ (КГС) K - ОСЕВАЯ ЖЕСТКОСТЬ (КГС/ UM)

ШАРИКО-ВИНТОВЫЕ ПАРЫ СЕРИИ SKF

МОДЕЛЬ	D	L	DA	D	A	B	L	W	H	X	Y	Z	Q	N	CA	COA	K
SFK00401	4	1	0.8	10	20	3	12	15	14	2.9	-	-	-	1X2	64	97	5
SFK00601	6	1	0.8	12	24	3.5	15	18	16	3.4	-	-	-	1X3	111	224	9
*SFK00801	8	1	0.8	14	27	4	16	21	18	3.4	-	-	-	1X4	161	403	14
*SFK00802	8	2	1.2	14	27	4	16	21	18	3.4	-	-	-	1X3	222	458	13
SFK0082.5	8	2.5	1.2	16	29	4	26	23	20	3.4	-	-	-	1X3	221	457	13
*SFK01002	10	2	1.2	18	35	5	28	27	22	4.5	-	-	-	1X3	243	569	15
SFK01004	10	3	2	26	46	10	34	36	28	4.5	8	4.5	M6	1X3	468	905	17
*SFK01202	12	2	1.2	20	37	5	28	29	24	4.5	-	-	-	1X4	334	906	22
SFK01402	14	2	1.2	21	40	6	23	31	26	5.5	-	-	-	1X4	354	1053	24
SFK01602	16	2	12.	25	43	10	40	35	29	5.5	-	-	-	1X4	373	1200	26

(*МОГУТ БЫТЬ ВЫПОЛНЕНЫ В ИСПОЛНЕНИИ С ЛЕВОЙ РЕЗЬБОЙ)

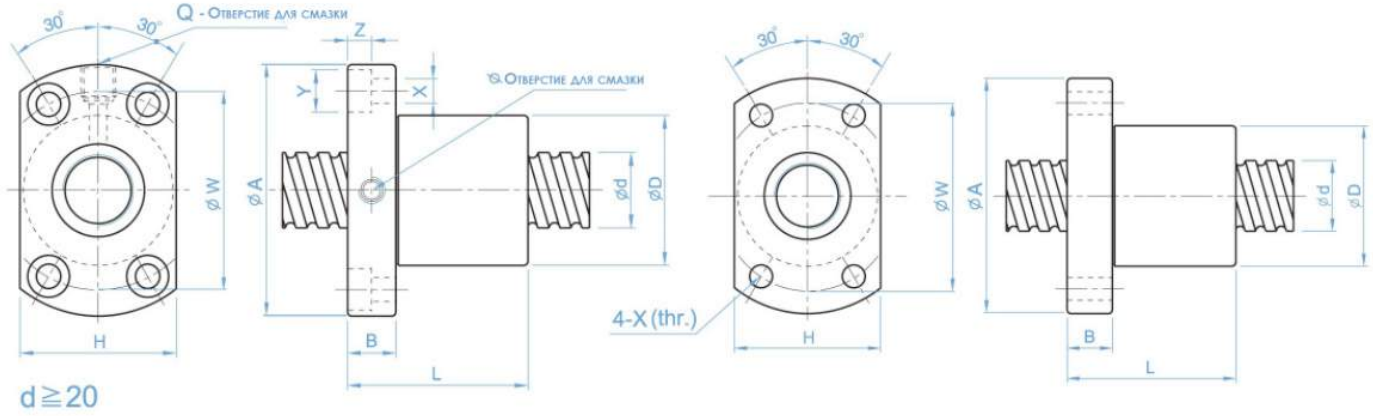

DA - ДИАМЕТР ШАРИКА N - ЧИСЛО ВИТКОВ CA - БАЗОВАЯ ДИНАМИЧЕСКАЯ ГРУЗОПОДЪЕМНОСТЬ (КГС)

COA - БАЗОВАЯ СТАТИЧЕСКАЯ ГРУЗОПОДЪЕМНОСТЬ (КГС) K - ОСЕВАЯ ЖЕСТКОСТЬ (КГС/ UM)

ШАРИКО-ВИНТОВЫЕ ПАРЫ СЕРИИ DFU DIN 69051 B

МОДЕЛЬ	D	L	DA	D	A	B	L	W	X	H	Q	N	CA	COA	K
DFU01604-4	16	4	2.381	28	48	10	80	38	5.5	40	M6	1X4	973	2406	43
*DFU01605-4	16	5	3.175	28	48	10	100	38	5.5	40	M6	1X4	1380	3052	44
*DFU01610-3	16	10	3.175	28	48	10	118	38	5.5	40	M6	1X3	1103	2401	35
DFU02004-4	16	4	2.381	36	58	10	80	47	6.6	44	M6	1X4	1066	2987	51
*DFU02005-4	20	5	3.175	36	58	10	101	47	6.6	44	M6	1X4	1551	3875	53
DFU02504-4	20	4	2.381	40	62	10	80	51	6.6	48	M6	1X4	1180	3795	60
*DFU02505-4	25	5	3.175	40	62	10	101	51	6.6	48	M6	1X4	1724	4904	62
DFU02506-4	25	6	3.969	40	62	10	105	51	6.6	48	M6	1X4	2318	6057	64
DFU02508-4	25	8	4.762	40	62	10	120	51	6.6	48	M6	1X4	2963	7313	67
*DFU02510-4	25	10	4.762	40	62	12	145	51	6.6	48	M6	1X4	2954	7295	67
DFU03204-4	32	4	2.381	50	80	12	80	65	9	62	M6	1X4	1296	4838	71
*DFU03205-4	32	5	3.175	50	80	12	102	65	9	62	M6	1X4	1922	6343	74
DFU03206-4	32	6	3.969	50	80	12	105	65	9	62	M6	1X4	2632	7979	78
DFU03208-4	32	8	4.762	50	80	12	122	65	9	62	M6	1X4	3387	9622	82
*DFU03210-4	32	10	6.35	50	80	12	162	65	9	62	M6	1X4	4805	12208	82
*DFU04005-4	40	5	3.175	63	93	14	105	78	9	70	M8	1X4	2110	7988	87
DFU04006-4	40	6	3.969	63	93	14	108	78	9	70	M5	1X4	2873	9913	91
DFU04008-4	40	8	4.762	63	93	14	132	78	9	70	M5	1X4	3712	11947	96
*DFU04010-4	40	10	6.35	63	93	14	165	78	9	70	M8	1X4	5399	15500	99
*DFU05010-4	50	10	6.35	75	110	16	171	93	11	85	M8	1X4	6004	19614	117
*DFU05020-4	50	20	7.144	75	110	16	280	93	11	85	M8	1X4	7142	22588	126
*DFU06310-4	63	10	6.35	90	125	18	182	108	11	95	M8	1X4	6719	25358	139
DFU06320-4	63	10	9.525	95	135	20	290	115	13.5	100	M8	1X4	11444	36653	152
*DFU08010-4	80	20	6.35	105	145	20	182	125	13.5	110	M8	1X4	7346	31953	156
DFU08020-4	80	20	9.525	125	165	25	295	145	13.5	130	M8	1X4	12911	47747	187
DFU10020-4	100	20	9.525	150	202	30	340	170	17.5	155	M8	1X4	14303	60698	222

(*МОГУТ БЫТЬ ВЫПОЛНЕНЫ В ИСПОЛНЕНИИ С ЛЕВОЙ РЕЗЬБОЙ)

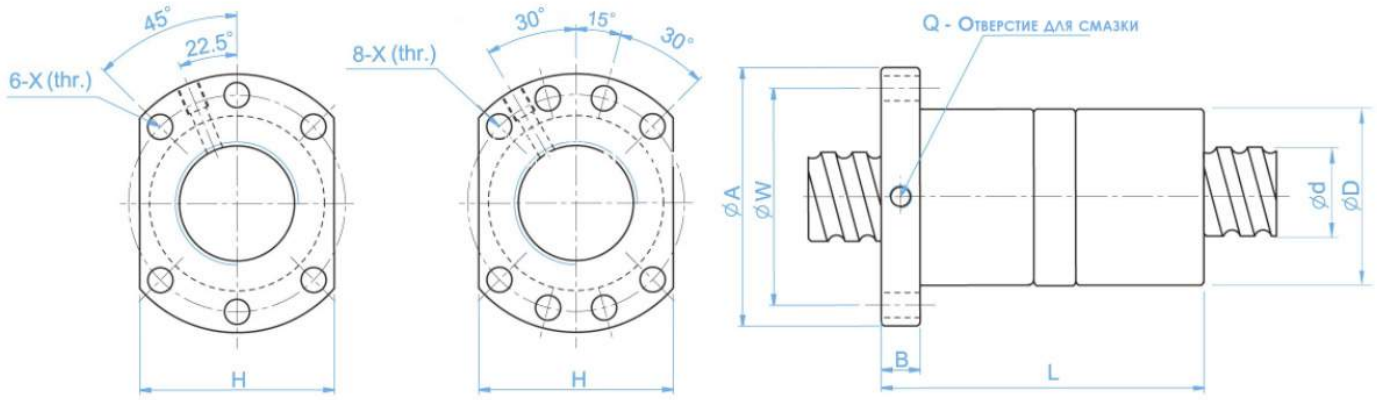

DA - ДИАМЕТР ШАРИКА N - ЧИСЛО ВИТКОВ CA - БАЗОВАЯ ДИНАМИЧЕСКАЯ ГРУЗОПОДЪЕМНОСТЬ (КГС)

COA - БАЗОВАЯ СТАТИЧЕСКАЯ ГРУЗОПОДЪЕМНОСТЬ (КГС) K - ОСЕВАЯ ЖЕСТКОСТЬ (КГС/ UM)

PNEVMOLUX

ВИБРООПОРЫ

ВИБРООПОРЫ

Виброизолирующие устройства предназначены для активной и пассивной виброизоляции разных типов станков средних размеров с жесткими станинами различной степени точности. Использование виброопор - это наиболее простой, быстрый, качественный, а также экономичный способ установки промышленного оборудования и защиты его от вибрации.

Виброопоры применяются во время стационарных и случайных колебаний. Помимо этого, они служат для регулировки высоты при установке по уровню станков.

Виброопоры SAG

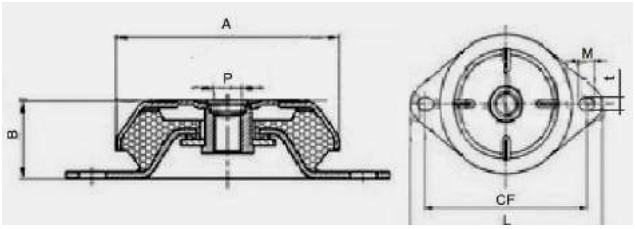

Характеристики

Активная и пассивная вибро- и шумоизоляция
Демпфирование ударных нагрузок
Высокая устойчивость на разрыв
Сохранение характеристик при давлении ,растяжении и сдвиге
Установка с креплением к полу
Диапазон нагрузок 46-1100кг
Собственная частота колебаний (стат.) 10Hz-25Hz

Материалы

Эластомерная часть из CR-каучука (хлоропрен) с высокими показателями по эластичности и устойчивостью к маслу и озону ;металлическая часть из оцинкованной стали St23

Область применения

Активная и пассивная вибро- и шумоизоляция бензиновые и дизельные двигателей, генераторов, компрессоров, станков, а также другой мобильной или стационарной техники

Виброопоры SAF

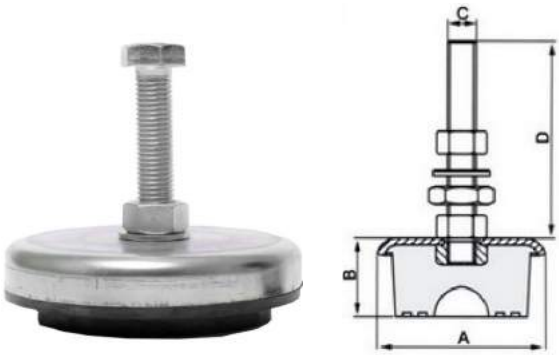

Характеристики

Активная и пассивная вибро- и шумоизоляция, абсорбция ударов
Бесфундаметная установка
Диапазон нагрузок 500-4000кг
Собственная частота колебаний (стат.) 6Hz-20Hz

Материалы

Эластомерная часть из CR-каучука (хлоропрен) с высокими показателями по эластичности и устойчивостью к маслу и озону ;металлическая крышка из стали марки St W23 или GG , кованная прижимная пластина, оцинкованный винт M12, M16, M20

Область применения

Активная и пассивная вибро- и шумоизоляция эксцентриковых прессов и вырубных автоматов с частотой хода до 300 /мин (макс), токарных , фрезерных и плоскошлифовальных станков,а также приборов и агрегатов

Артикул	Твер-дость резины	A	B min	P		FXM	CF	L	Средняя нагрузка кг/мм	Макс. на-грузка (кг)	Макс. сжатие
SAG 63.46	40	63	30	M8	M10	9X14	89	110	20	46	2.3
SAG 63.120	60								52	120	2.3
SAG 78.140	40	78	30	M10	M12	12X9	110	135	61	140	2.3
SAG 78.270	60								117	270	2.3
SAG 83.160	40	83	30	M10	M12	11.5X15	110	135	70	160	2.3
SAG 83.290	60								126	290	2.3
SAG 92.170	40	92	35	M10	M12	10X15	123.5	150	49	170	3.5
SAG 92.320	60								91	320	3.5
SAG 106.250	40	106	38	M14	M16	13X19	143	175	71	250	3.5
SAG 106.450	60								129	450	3.5
SAG 125.500	40	125	43	M16	M18	14.5X20	156	192	125	500	4
SAG 125.800	60								200	800	4
SAG 150.750	40	150	50	M18	M20	14X18	182	218	125	750	6
SAG 150.1000	60								183	1000	6

Артикул	Твердость резины	A	B min	B max	C	D	Средняя жесткость кг/мм	Макс. нагрузка (кг)	Макс. сжа-тие
SAF 80.500	80 IRHD	80	35	47	M12X1.25	12	250	500	2.0
SAF 120.1000	80 IRHD	120	40	53	M16X1.5	120	400	1000	2.5
SAF 160.2000	80 IRHD	160	50	65	M20X1.5	170	900	2000	2.2
SAF 200.4000	80 IRHD	200	60	75	M20X1.5	170	1500	4000	2.7

PNEVMOLUX

СТАНОЧНАЯ ОСНАСТКА

ОСНАСТКА ДЛЯ ОБРАБАТЫВАЮЩИХ ЦЕНТРОВ, ТЕХНИЧЕСКАЯ ОСНАСТКА ДЛЯ СТАНКОВ.

ОПРАВКА ЦАНГОВАЯ ISO 30

Оправка цанговая применяется для крепления цанговых зажимов ER в обрабатывающих центрах и станках по обработке изделий из стекла, керамики и других подобных материалов. Для установки в шпиндель применяют затяжной винт (штревель).

ОПРАВКА С КОНУСОМ ISO 30 ТИП DIN 69871/A

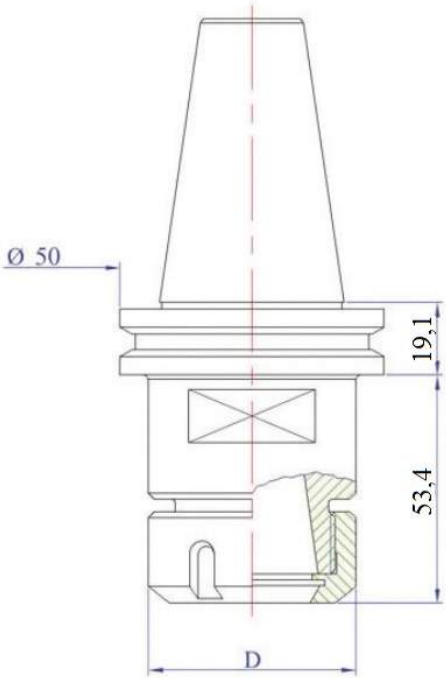

МОДЕЛЬ	ДИАМЕТР ГАЙКИ (ММ)	ТИП ЦАНГИ
PMVDIN330NT	42	ER25
PMVDIN331NT	50	ER32

ОПРАВКА ЦАНГОВАЯ ISO 30 ТИП “AGUT” AND “PRUSSIANI”

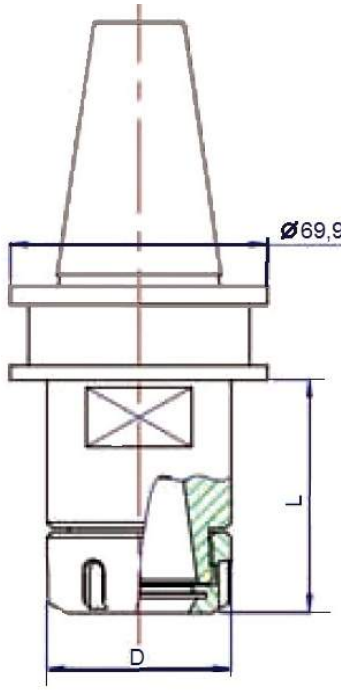

МОДЕЛЬ	ДИАМЕТР ГАЙКИ (ММ)	ТИП ЦАНГИ
MVDIN330NT	42	ER25
MVDIN331NT	50	ER32

ОПРАВКА С КОНУСОМ ISO 30 ТИП "BAVELLONI"

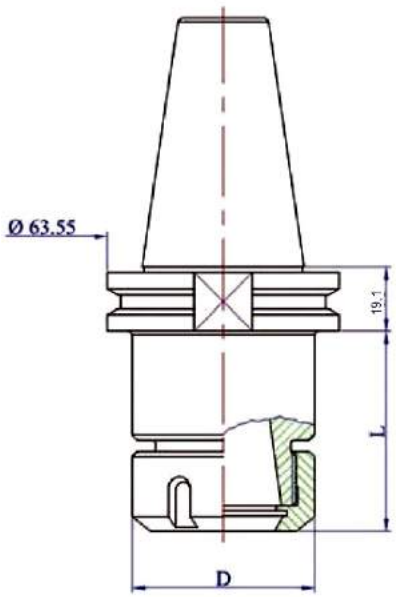

МОДЕЛЬ	ДИАМЕТР ГАЙКИ (ММ)	ТИП ЦАНГИ	ДЛИНА L, ММ
MVBA330	42	ER25	53.4
MVBA331	50	ER32	53.4

ОПРАВКА С КОНУСОМ ISO 30 ТИП "INTERMAC" И "BIMATECH"

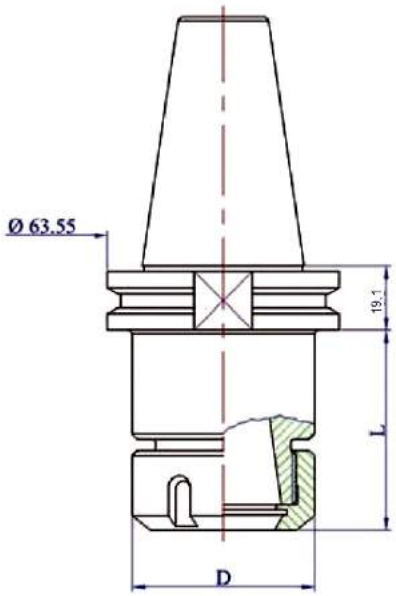

МОДЕЛЬ	ДИАМЕТР ГАЙКИ (ММ)	ТИП ЦАНГИ	ДЛИНА L, ММ
MVIN330	42	ER25	52.5
MVIN331	50	ER32	52.5

ОПРАВКА ЦАНГОВАЯ ТИП HSK E

HSK – это стандарт конусов, специально разработанных для высокоскоростной обработки и обеспечивающих высокую точность и стабильность в работе.

Типы «E» предназначены для шпинделей с низким вращающим моментом и очень высокой скоростью вращения на станках с устройством автоматической смены инструмента.

МОДЕЛЬ	ДИАМЕТР РЕЖУЩЕГО ИНСТРУМЕНТА, ММ	ТИП ЦАНГИ	ДЛИНА ОПРАВКИ L, ММ	РАЗМЕР ПОД КЛЮЧ D, ММ	ТИП КОНУСА
HSK25E29023	1-10	ER16	40	22	HSK-E-25
HSK32E29023	1-10	ER16	40	22	HSK-E-32
HSK32E29025	1-13	ER20	40	28	HSK-E-32
HSK32E29026	1-13	ER25	60	35	HSK-E-32
HSK40E29024	1-10	ER16	60	28	HSK-E-40
HSK40E29026	1-16	ER25	70	42	HSK-E-40
HSK40E29027	1-20	ER32	70	50	HSK-E-40
HSK50E29026	1-16	ER25	70	42	HSK-E-50
HSK50E29026	1-20	ER32	70	50	HSK-E-50
HSK50E29026	1-26	ER40	70	63	HSK-E-50

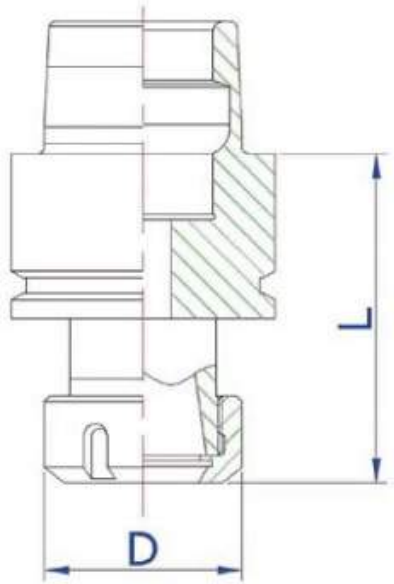

ОПРАВКА ДЛЯ ОСЕВОГО ИНСТРУМЕНТА ISO 30

Оправка для осевого инструмента (сверла, фрезы) с конусом крепления выполненным по стандарту ISO 30. Применяется на обрабатывающих центрах, станках по обработке изделий из стекла, камня и других подобных материалов. Для установки в шпиндель применяют затяжной винт (штревель).

ОПРАВКА С КОНУСОМ ISO 30 ТИП DIN 69871

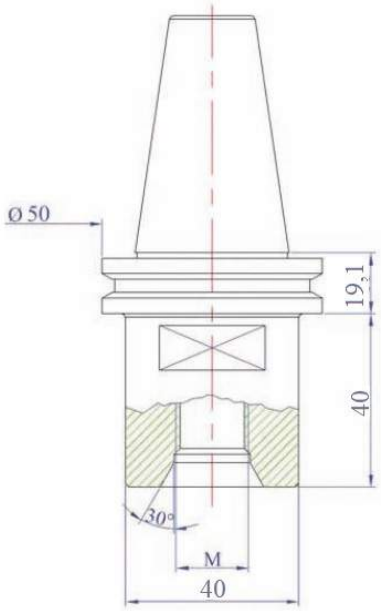

МОДЕЛЬ	РЕЗЬБА M
MVDIN301	1/2“
MVDIN306	M30

ОПРАВКА С КОНУСОМ ISO 30 ТИП "BAVELLONI"

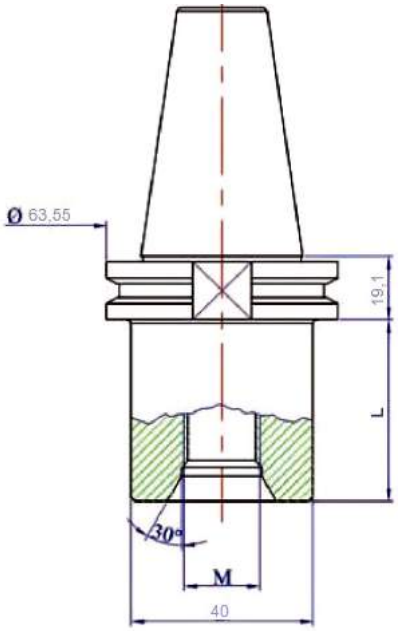

МОДЕЛЬ	РЕЗЬБА M	ДЛИНА L, ММ
MVBA301	1/2“	35
MVBA302	1/2“	50
MVBA306	M30	35

ОПРАВКА С КОНУСОМ ISO 30 ТИП "INTERMAC" И "BIMATECH"

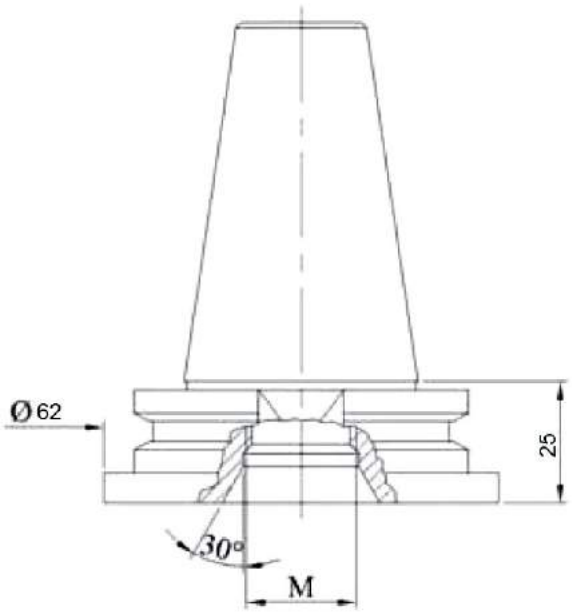

МОДЕЛЬ	РЕЗЬБА M
MVBA301	1/2“
MVBA302	1/2“

ОПРАВКА ДЛЯ ШЛИФОВАЛЬНОГО КРУГА ISO 30

Оправка с конусом по стандарту ISO 30 применяется на станках для обработки стеклянных, каменных и подобных материалов. Предназначена для крепления абразивного инструмента (шлифовальные круги, чашки). Дополнительно комплектуется крепежным набором и затяжным винтом (штревелем). Различные производители используют различные типоразмеры для конусов выполненных по ISO 30 (типы: DIN 69871/A, "Bavelloni", "Pedrini" и др). Фиксация абразивного круга с помощью комплекта крепления PM.

ОПРАВКА С КОНУСОМ ISO 30 ТИП DIN 69871/A

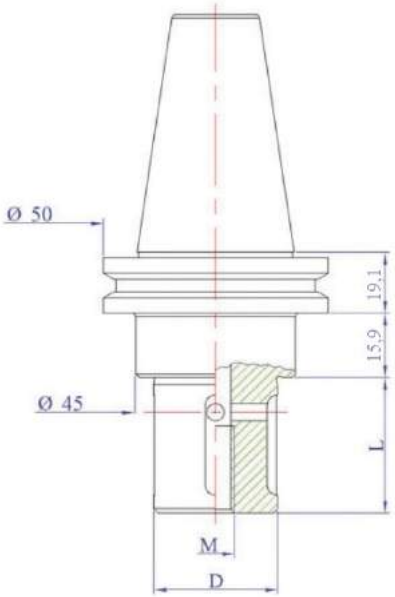

МОДЕЛЬ	ПОСАДОЧНЫЙ ДИАМЕТР АБРАЗИВНОГО ИНСТРУМЕНТА D, ММ	L, ММ	РЕЗЬБА M
PMVDIN311	22	20	10
PMVDIN322	22	34	10
PMVDIN312	22	39	10
PMVDIN323	22	47	10
PMVDIN313	22	80	10
PMVDIN314	35	20	12
PMVDIN324	35	34	12
PMVDIN315	35	39	12
PMVDIN325	35	47	12
PMVDIN316	35	80	12

ОПРАВКА С КОНУСОМ ISO 30 ТИП "BAVELLONI"

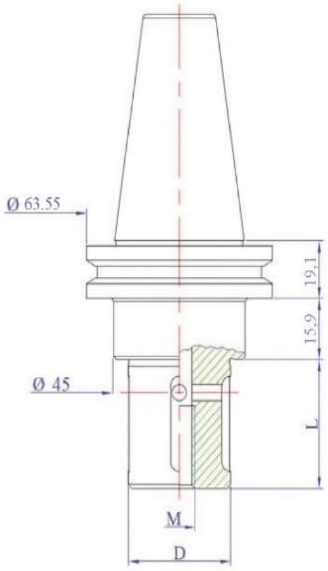

МОДЕЛЬ	ПОСАДОЧНЫЙ ДИАМЕТР АБРАЗИВНОГО ИНСТРУМЕНТА D, ММ	L, ММ	РЕЗЬБА M
PMVBA311	22	20	10
PMVBA322	22	34	10
PMVBA312	22	39	10
PMVBA323	22	47	10
PMVBA313	22	80	10
PMVBA314	35	20	12
PMVBA324	35	34	12
PMVBA315	35	39	12
PMVBA325	35	47	12
PMVBA316	35	80	12

ОПРАВКА С КОНУСОМ ISO 30 ТИП "INTERMAC" И "BIMATECH"

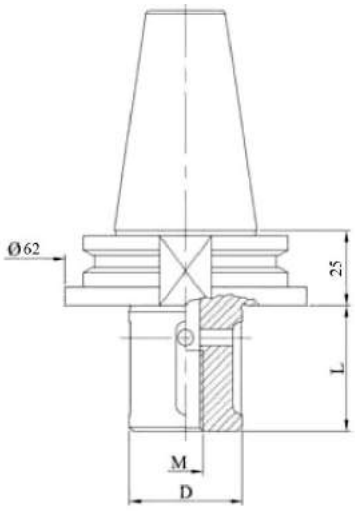

МОДЕЛЬ	ПОСАДОЧНЫЙ ДИАМЕТР АБРАЗИВНОГО ИНСТРУМЕНТА D, ММ	L, ММ	РЕЗЬБА M
PMVIN311	22	20	10
PMVIN322	22	34	10
PMVIN312	22	39	10
PMVIN323	22	48	10
PMVIN313	22	80	10
PMVIN313-B	22	90	10
PMVIN324	35	34	12

ОПРАВКА С КОНУСОМ ISO 30 ТИП "SKG"

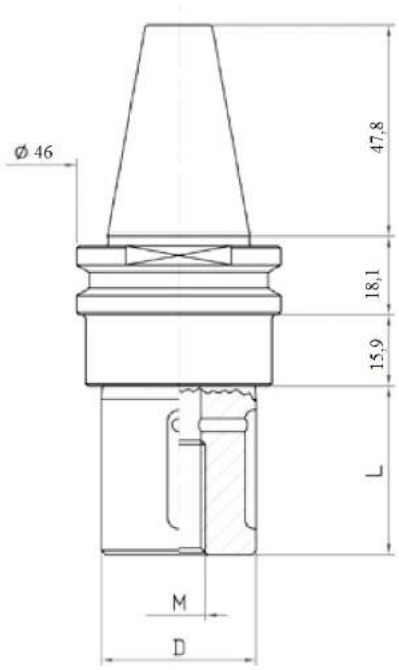

МОДЕЛЬ	ПОСАДОЧНЫЙ ДИАМЕТР АБРАЗИВНОГО ИНСТРУМЕНТА D, ММ	L, ММ	РЕЗЬБА M
PMVHSKG122	22	34	10
PMVHSKG122	22	39	10
PMVHSKG124	35	34	12
PMVHSKG115	35	39	12

ОПРАВКА ДЛЯ ОСЕВОГО ИНСТРУМЕНТА ISO 40

Оправка для осевого инструмента (сверла, фрезы) с конусом крепления выполненным по стандарту ISO 40. Применяется на обрабатывающих центрах, станках по обработке изделий из стекла, камня и других подобных материалов. Для установки в шпиндель применяют затяжной винт (штревель).

ОПРАВКА С КОНУСОМ ISO 40 ТИП "AGUT" И "PRUSSIANI"

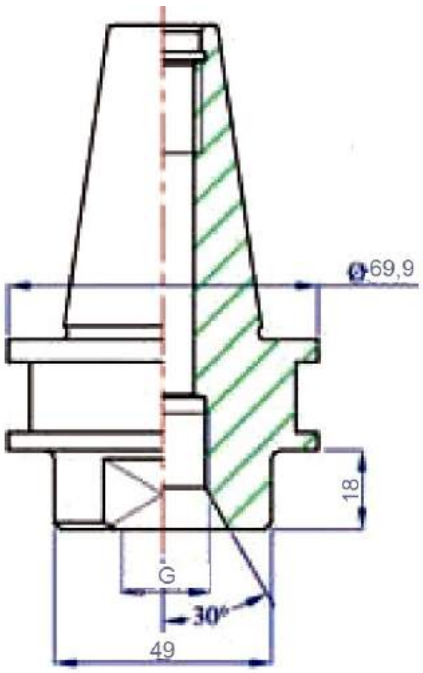

МОДЕЛЬ	РЕЗЬБА G
MVAG101	1/2“
MVAG106	M30

ОПРАВКА С КОНУСОМ ISO 40 ТИП "AGUT" И "PRUSSIANI"

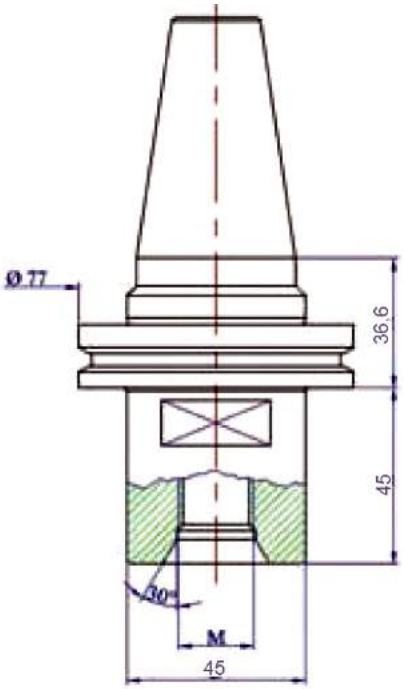

МОДЕЛЬ	РЕЗЬБА M
MVBR101OT	1/2“
MVBR106OT	M30

ОПРАВКА С КОНУСОМ ISO 40 ТИП "BAVELLONI"

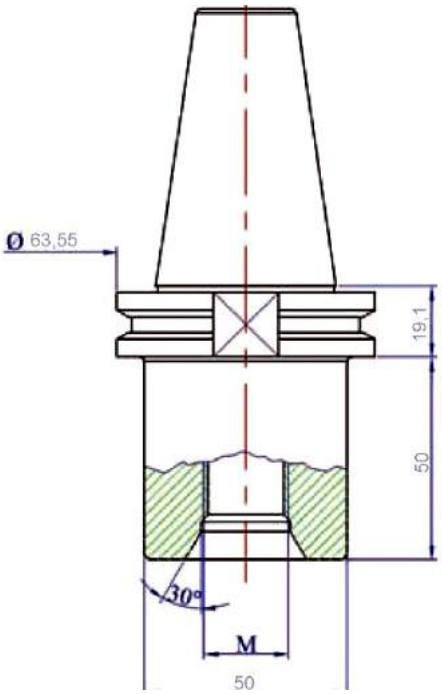

ОПРАВКА ДЛЯ ШЛИФОВАЛЬНОГО КРУГА ISO 40

Оправка с конусом по стандарту ISO 40 применяется на станках для о работки стеклянных, каменных и подобных материалов. Предназначена д крепления абразивного инструмента (шлифовальные круги, чашки). Дополн тельно комплектуется крепежным набором и затяжным винтом (штревелем Различные производители используют различные типоразмеры для конусс выполненных по ISO 40 (типы: DIN 69871/A, "Bavelloni", "Pedrini" и др). Фи сация абразивного круга с помощью комплекта крепления PM.

ОПРАВКА С КОНУСОМ ISO 40 ТИП DIN 69871/A

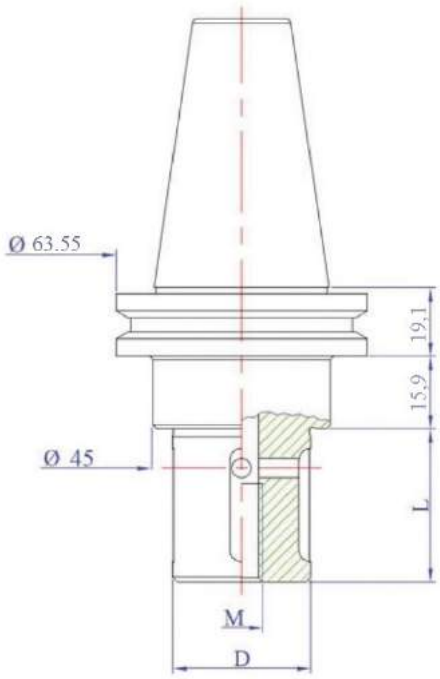

МОДЕЛЬ	РАЗМЕР D, ММ	РАЗМЕР L, ММ	РЕЗЬБА M
PNMVDIN411	22	20	M10
PNMVDIN422	22	34	M10
PNMVDIN412	22	39	M10
PNMVDIN423	22	47	M10
PNMVDIN413	22	80	M10
PNMVDIN414	35	20	M12
PNMVDIN424	35	34	M12
PNMVDIN415	35	39	M12
PNMVDIN425	35	47	M12
PNMVDIN416	35	80	M12
PNMVDIN417	45	100	M16

ОПРАВКА С КОНУСОМ ISO 40 ТИП "BAVELLONI"

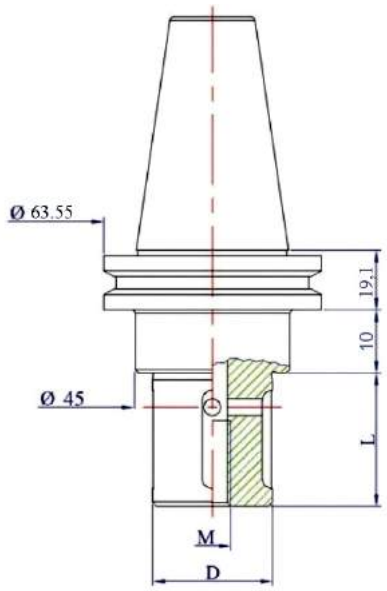

МОДЕЛЬ	ПОСАДОЧНЫЙ ДИАМЕТР АБРАЗИВНО-ГО ИНСТРУ-МЕНТА D, ММ	РАЗМЕР L, ММ	РЕЗЬБА M
PNMVBA311	22	20	10
PNMVBA322	22	34	10
PNMVBA312	22	39	10
PNMVBA323	22	47	10
PNMVBA313	22	80	10
PNMVBA314	35	20	12
PNMVBA324	35	34	12
PNMVBA315	35	39	12
PNMVBA325	35	47	12
PNMVBA316	35	80	12

ОПРАВКА С КОНУСОМ ISO 40 ТИП "INTERMAC" И "BIMATECH"

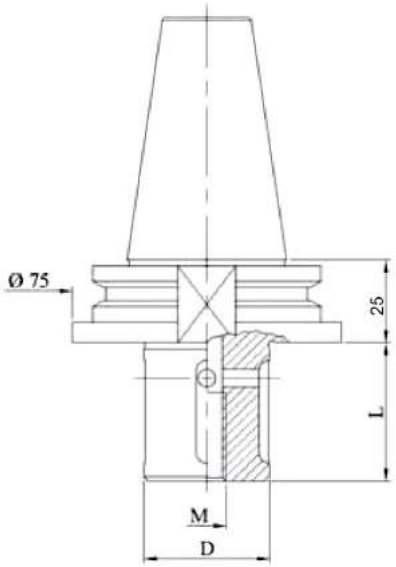

МОДЕЛЬ	РАЗМЕР D, ММ	РЕЗЬБА M
PNMVIN109	12	23
PNMVIN110	12	14
PNMVIN111	22	20
PNMVIN122	22	34
PNMVIN112	22	39
PNMVIN123	22	47
PNMVIN113	22	80
PNMVIN113-B	22	90
PNMVIN113-C	22	100
PNMVIN114	35	20
PNMVIN124	35	34
PNMVIN115	35	39
PNMVIN125	35	47
PNMVIN116	35	80
PNMVIN117	43	170
PNMVIN118	45	45
PNMVIN119	45	100
PNMVIN120	45	170

ОПРАВКА ДЛЯ ШЛИФОВАЛЬНОГО КРУГА ISO 50

Оправка с конусом по стандарту ISO 50 применяется на станках для о работки стеклянных, каменных и подобных материалов. Предназначена д крепления абразивного инструмента (шлифовальные круги, чашки). Дополн тельно комплектуется крепежным набором и затяжным винтом (штревелем Различные производители используют различные типоразмеры для конусс выполненных по ISO 50 (типы: DIN 69871, "Brembana", "Pedrini" и др). Фи сация абразивного круга с помощью комплекта крепления PM

ОПРАВКА С КОНУСОМ ISO 50 ТИП DIN 69871

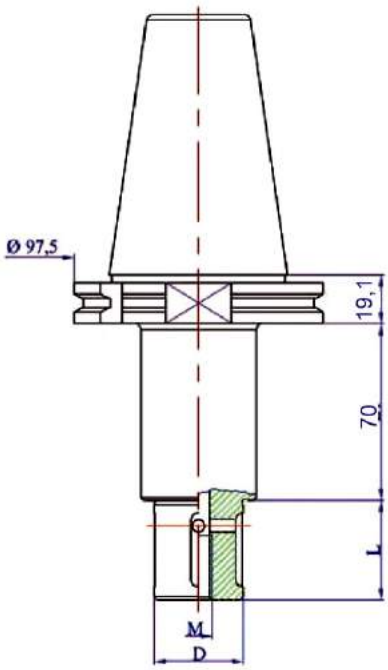

МОДЕЛЬ	РАЗМЕР D, ММ	РАЗМЕР L, ММ	РЕЗЬБА M
MVDIN511	22	20	M10
MVDIN522	22	34	M10
MVDIN512	22	39	M10
MVDIN523	22	47	M10
MVDIN513	22	80	M10
MVDIN514	35	20	M12
MVDIN524	35	32	M12
MVDIN515	35	39	M12
MVDIN525	35	47	M12
MVDIN516	35	80	M12
MVDIN517	45	45	M16

ОПРАВКА С КОНУСОМ ISO 50 ТИП "BREMBANA"

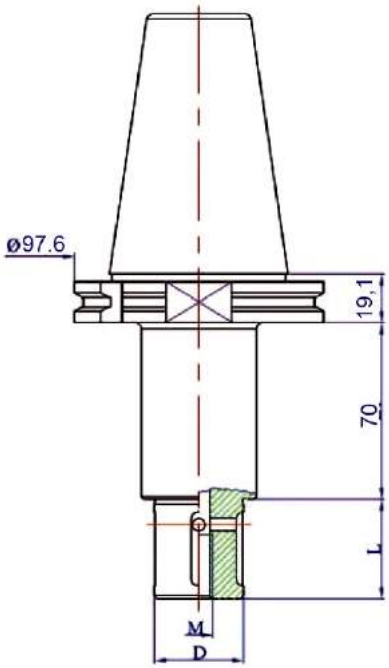

МОДЕЛЬ	РАЗМЕР D, ММ	РАЗМЕР L, ММ	РЕЗЬБА M
MVDIN522CMS	22	34	M10
MVDIN512CMS	22	39	M10
MVDIN523CMS	22	47	M10
MVDIN513CMS	22	80	M10
MVDIN524CMS	35	32	M12
MVDIN515CMS	35	39	M12
MVDIN525CMS	35	47	M12
MVDIN516CMS	35	80	M12

ОПРАВКА ЦАНГОВАЯ ISO 40

Оправка цанговая применяется для крепления цанговых зажимов ER в обрабатывающих центрах и станках по обработке изделий из стекла, керамики и других подобных материалов. Для установки в шпиндель применяют затяжной винт (штревель).

ОПРАВКА С КОНУСОМ ISO 50 ТИП DIN 69871

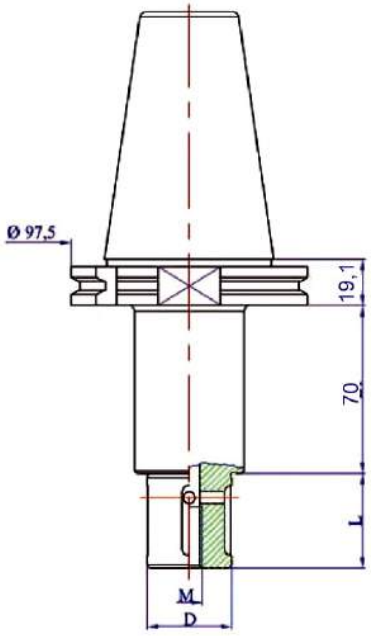

МОДЕЛЬ	ДИАМЕТР ГАЙКИ D, ММ	ТИП ЦАНГИ
PMVDIN330NT	42	ER25
PMVDIN331NT	50	ER25

ОПРАВКА ЦАНГОВАЯ ISO 40 ТИП “AGUT” AND “PRUSSIANI”

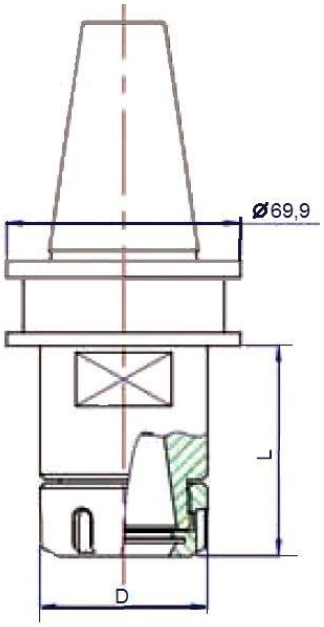

МОДЕЛЬ	ЦАНГА	РАЗМЕР D, ММ	РАЗМЕР L, ММ
MVAG131	ER32	50	53,4
MVAG132	ER40	63	57,4

ОПРАВКА С КОНУСОМ ISO 40 ТИП "BAVELLONI"

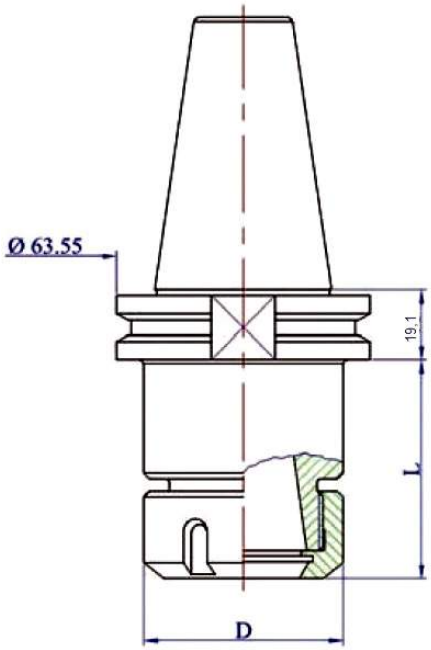

МОДЕЛЬ	ЦАНГА	РАЗМЕР D, ММ	РАЗМЕР L, ММ
MVBA330	ER32	50	72,5
MVBA331	ER40	63	72,5

ОПРАВКА С КОНУСОМ ISO 30 ТИП "INTERMAC" И "BIMATECH"

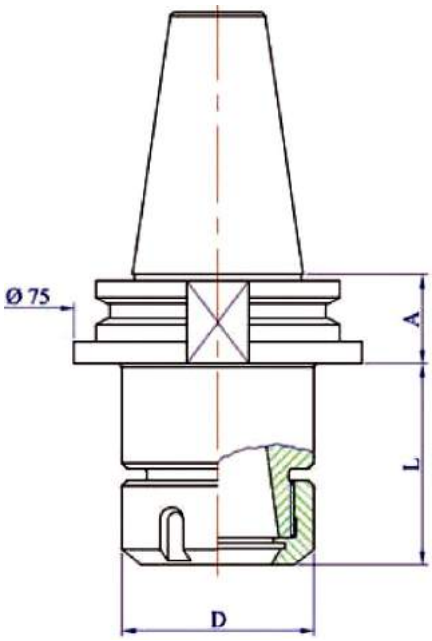

МОДЕЛЬ	РАЗМЕР D, ММ	РАЗМЕР L, ММ
MVIN109	12	23
MVIN110	12	14
MVIN111	22	20
MVIN122	22	34
MVIN112	22	39
MVIN123	22	47
MVIN113	22	80
MVIN113-B	22	90
MVIN113-C	22	100
MVIN114	35	20
MVIN124	35	34
MVIN115	35	39
MVIN125	35	47
MVIN116	35	80
MVIN117	43	170
MVIN118	45	45
MVIN119	45	100
MVIN120	45	170

ПРИНАДЛЕЖНОСТИ И КРЕПЕЖНЫЕ ЭЛЕМЕНТЫ ПАТРОНОВ, ОПРАВОК, СТАНОЧНОЙ ОСНАСТКИ

ЦАНГИ ER

На современном обрабатывающем оборудовании с ЧПУ режущий инструмент устанавливается в цанговые оправки (зажимной патрон) для зажима,которые обеспечивают быструю смену инструмента под нужный тип обработки.Концевые фрезы устанавливаются в оправках (цанговых патронах) и используются на любых обрабатывающих центрах. Так же цанги поставляются комплектом под типоразмер патрона.

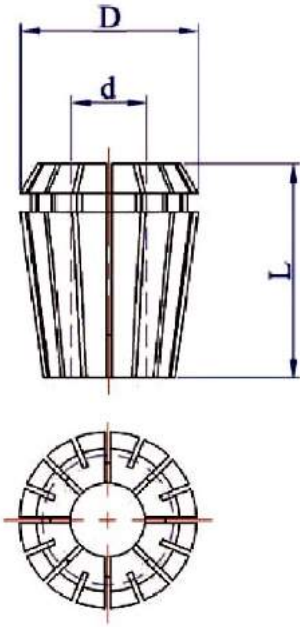

#	ЦАНГА ER16			ЦАНГА ER25			ЦАНГА ER32			ЦАНГА ER40			d, мм
	МОДЕЛЬ	D, ММ	L, ММ	МОДЕЛЬ	D, ММ	L, ММ	МОДЕЛЬ	D, ММ	L, ММ	МОДЕЛЬ	D, ММ	L, ММ	
1	P99848LN	17	27.5	P99901AN	26	35	P99916SN	33	40		41	46	2-1
2	P99848LN	17	27.5	P99901AN	26	35	P99916SN	33	40		41	46	3-2
3	P99850MN	17	27.5	P99902BN	26	35	P99917TN	33	40	P99936VN	41	46	4-3
4	P99832AN	17	27.5	P99903CN	26	35	P99918VN	33	40	P99937ZN	41	46	5-4
5	P99834BN	17	27.5	P99904DN	26	35	P99919ZN	33	40	P99938AN	41	46	6-5
6	P99836CN	17	27.5	P99905EN	26	35	P99920AN	33	40	P99939JN	41	46	7-6
7	P99838DN	17	27.5	P99906FN	26	35	P99921BN	33	40	P99940BN	41	46	8-7
8	P99840EN	17	27.5	P99907GN	26	35	P99922CN	33	40	P99941CN	41	46	9-8
9	P99842FN	17	27.5	P99908HN	26	35	P99923DN	33	40	P99942DN	41	46	10-9
10	P99844GN	17	27.5	P99909LN	26	35	P99924EN	33	40	P99943EN	41	46	11-10
11	P99846HN	17	27.5	P99910MN	26	35	P99925FN	33	40	P99944FN	41	46	12-11
12				P99911NN	26	35	P99926GN	33	40	P99945GN	41	46	13-12
13				P99912PN	26	35	P99927HN	33	40	P99946HN	41	46	14-13
14				P99913QN	26	35	P99928LN	33	40	P99947LN	41	46	15-14
15				P99914RN	26	35	P99929MN	33	40	P99948MN	41	46	16-15
16							P99930NN	33	40	P99949NN	41	46	17-16
17							P99931PN	33	40	P99950PN	41	46	18-17
18							P99932QN	33	40	P99951QN	41	46	19-18
19							P99933RN			P99952RN	41	46	20-19
20										P99953SN	41	46	21-20
21										P99954TN	41	46	22-21
22										P99955VN	41	46	23-22
23										P99956ZN	41	46	25-24
24										P99957WN	41	46	26-25
25										P99959AN	41	46	27-26
КОМПЛЕКТ ЦАНГ													
26	P99851N	НАБОР ИЗ 10 ЦАНГ		P99915T	НАБОР ИЗ 14 ЦАНГ		P99934B	НАБОР ИЗ 18 ЦАНГ		P99958C	НАБОР ИЗ 23 ЦАНГ		

КОМПЛЕКТ КРЕПЛЕНИЯ PNM

Комплект крепления абразивного инструмента для оправки модели PnMVDIN.

Комплект включает в себя 2 упорных шайбы, прижимную шайбу и крепежный винт.

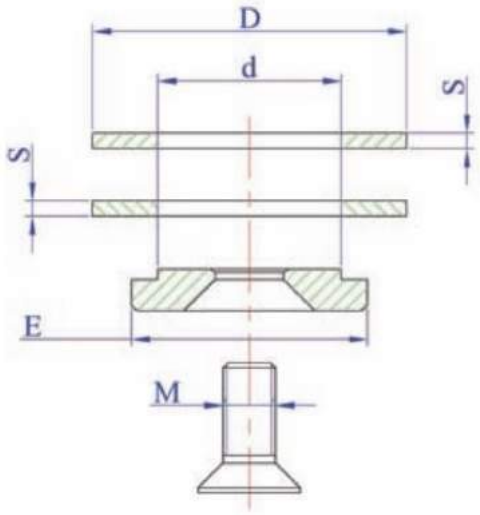

МОДЕЛЬ	ПОСАДОЧНЫЙ ДИАМЕТР АБРАЗИВНОГО ИНСТРУМЕНТА D, ММ	ДИАМЕТР ПРИЖИМНОЙ ШАЙБЫ E, ММ	РЕЗЬБА M	ДИАМЕТР ШАЙБЫ D, ММ	ТОЛЩИНА ШАЙБЫ S, ММ
PNM200	22	45	M10	60	3
PNM202	22	45	M10	60	5
PNM210	35	45	M12	65	3
PNM220	45	78	M16	98	3
PNM230	50	60	1/2'	98	3

ЗАТЯЖНОЙ ВИНТ (ШТРЕВЕЛЬ) ISO 30

Затяжной винт (штревель) выполненный по стандарту ISO 30 применяется для оправок имеющих хвостовую часть ISO 30. Такой вид конической части используется в различных обрабатывающих центрах.

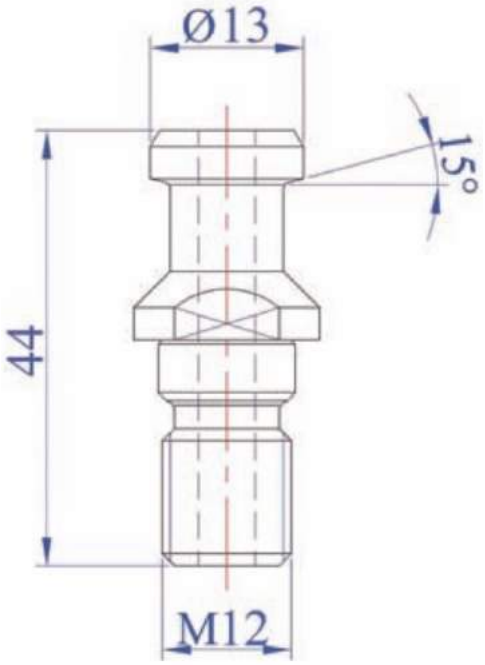

ЗАТЯЖНОЙ ВИНТ (ШТРЕВЕЛЬ) ISO 40

Затяжной винт (штревель) PnMVBM900 выполненный по стандарту ISO 40 применяется для оправок имеющих хвостовую часть ISO 40. Такой вид конической части используется в различных обрабатывающих центрах.

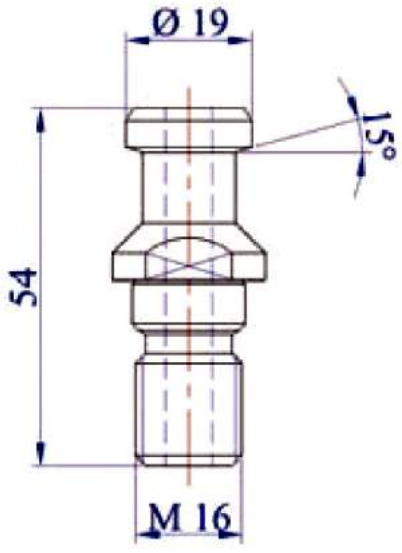

ЗАТЯЖНОЙ ВИНТ (ШТРЕВЕЛЬ) ISO 50

Затяжной винт (штревель) выполненный по стандарту ISO 50 применяется для оправок имеющих хвостовую часть ISO 50. Такой вид конической части используется в различных обрабатывающих центрах.

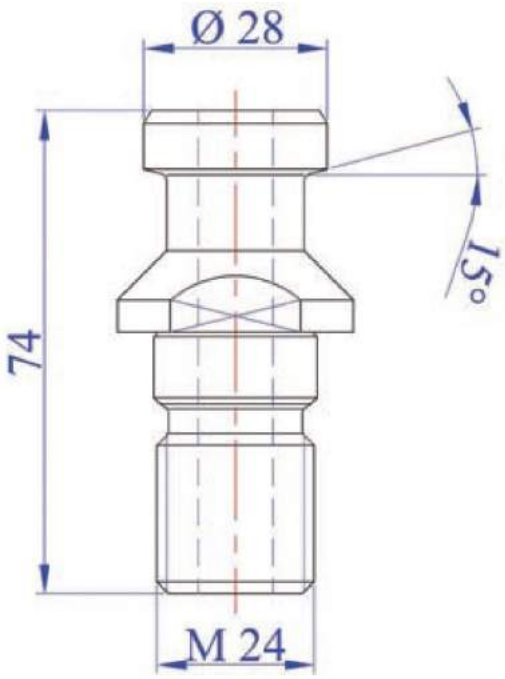

ЗАТЯЖНОЙ ВИНТ (ШТРЕВЕЛЬ) ISO 40 BT

Затяжной винт (штревель) выполненный по стандарту ISO 40BT применяется для оправок имеющих хвостовую часть ISO 40 BT. Применяется в оборудовании "Denver", "VEM", "Thibaut", "Helios", "Park Industries" и др.

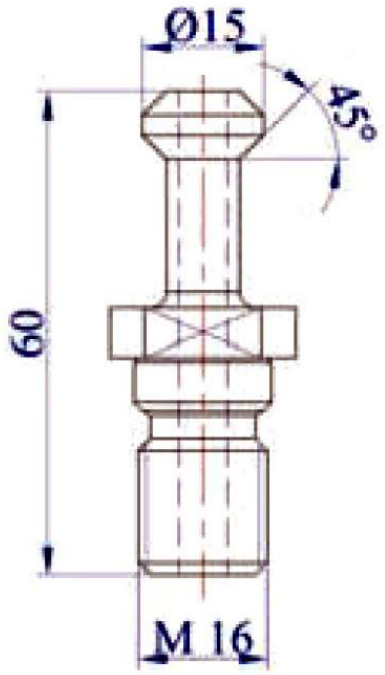

ДЛЯ ЗАМЕТОК

ДЛЯ ЗАМЕТОК